P2426H/P2426HE Äußere Abmessungen
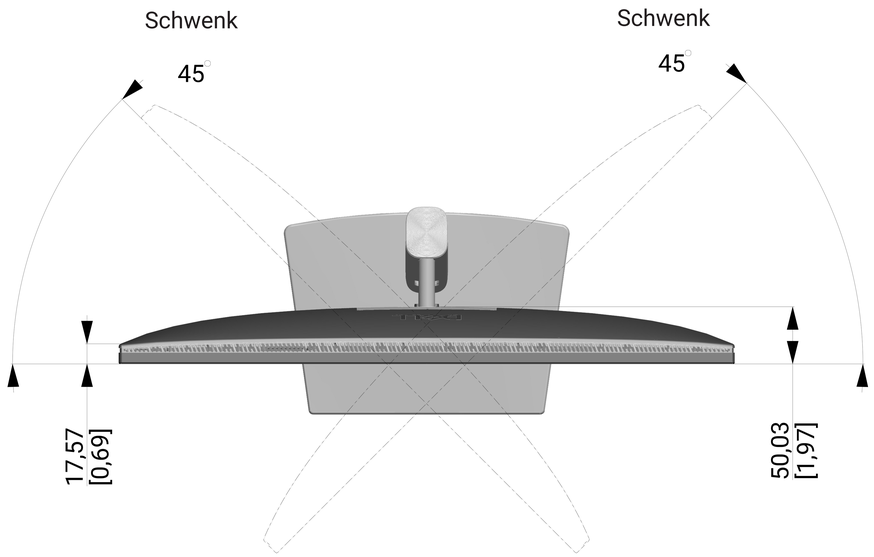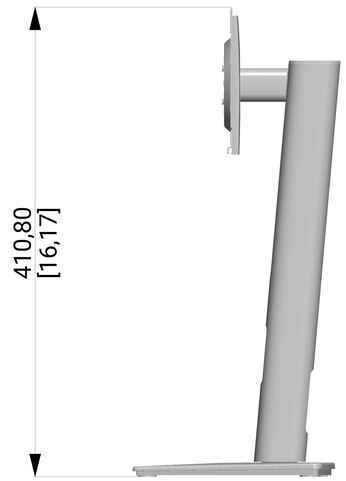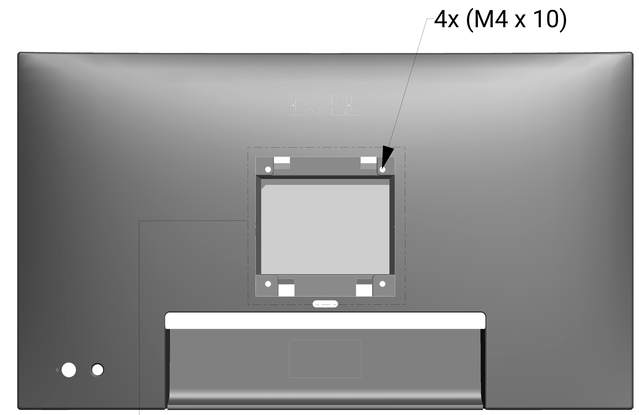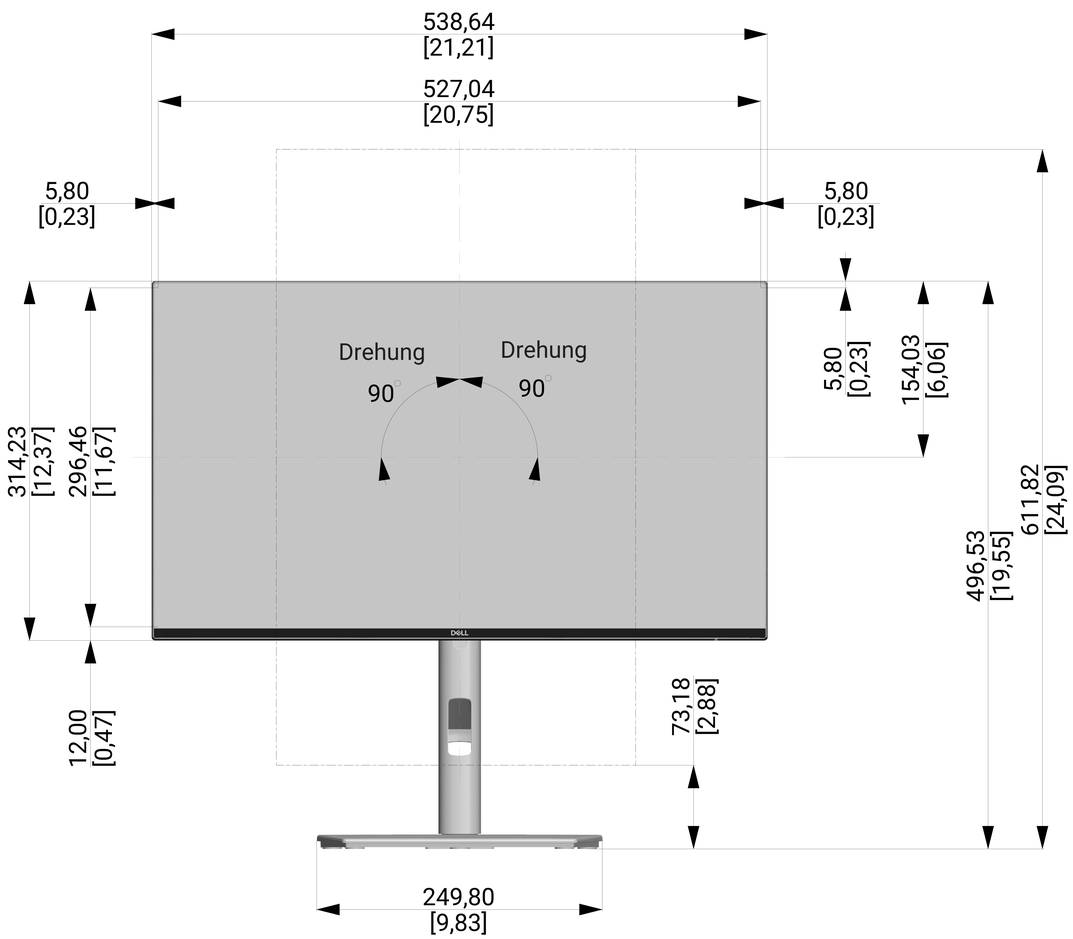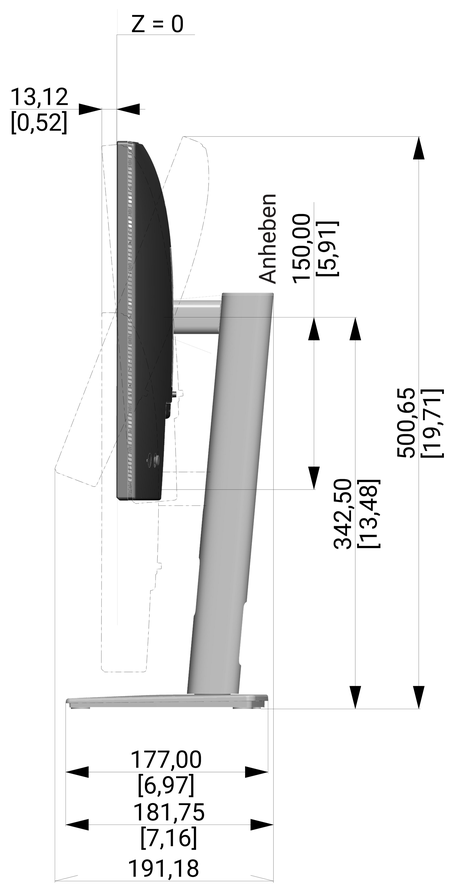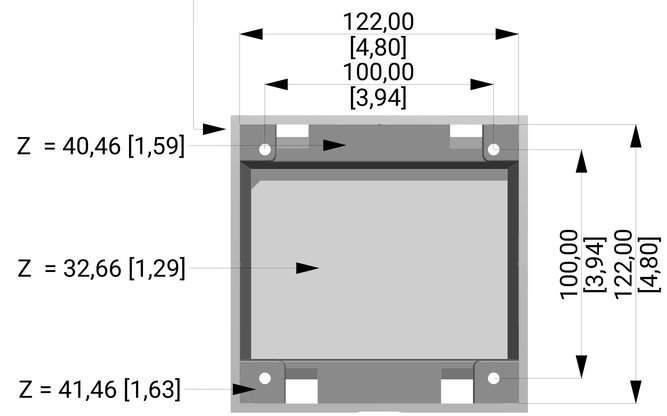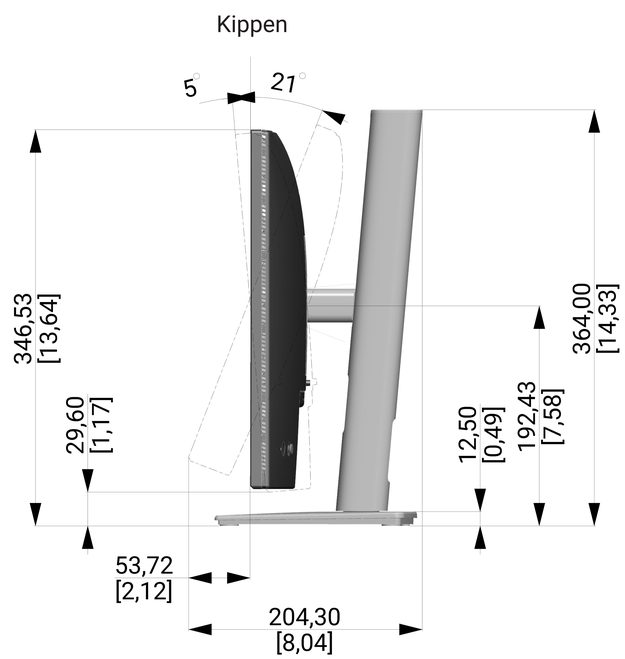
Einheit : mm [Zoll]
Abmessungen : Nominal
Zeichnung : Nicht maßstabsgetreu