REPUBLIC OF GAMERS

CRONOX SERIES

GAMING CASE

User Manual

GR801

Q27587
First Edition
April 2026

Copyright © 2026 ASUSTeK Computer Inc.

All Rights Reserved.

No part of this manual, including the products and software described in it, may be reproduced, transmitted, transcribed, stored in a retrieval system, or translated into any language in any form or by any means, except documentation kept by the purchaser for backup purposes, without the express written permission of ASUSTeK Computer Inc. (“ASUS”).

Product warranty or service will not be extended if: (1) the product is repaired, modified or altered, unless such repair, modification or alteration is authorized in writing by ASUS; or (2) the serial number of the product is defaced or missing.

ASUS provides this manual “as is” without warranty of any kind, either express or implied, including but not limited to the implied warranties or conditions of merchantability or fitness for a particular purpose. In no event shall ASUS, its directors, officers, employees or agents be liable for any indirect, special, incidental, or consequential damages (including damages for loss of profits, loss of business, loss of use or data, interruption of business and the like), even if ASUS has been advised of the possibility of such damages arising from any defect or error in this manual or product.

Specifications and information contained in this manual are furnished for informational use only, and are subject to change at any time without notice, and should not be construed as a commitment by ASUS. ASUS assumes no responsibility or liability for any errors or inaccuracies that may appear in this manual, including the products and software described in it.

Products and corporate names appearing in this manual may or may not be registered trademarks or copyrights of their respective companies, and are used only for identification or explanation and to the owners’ benefit, without intent to infringe.

CONTENTS

ACCESSORY KIT CONTENTS 2

INSTALLATION GUIDE 5

Remove the Side Panels 6
Install the Power Supply Unit (PSU) 9
Install the Cooler & RAM on the Motherboard 11
Install the I/O Shield 12
Install the Motherboard Unit 13
Attach the Front I/O Connectors 15
Sync Case Lighting With Addressable RGB Compatible Motherboards 16
Fan Hub Connectivity 18
Install the PCI-E Card 19
Install the 2.5" Drives 22
Install the 3.5" / 2.5" Drives 24
Installation and Maintenance of the Dust Filters 27

ADDITIONAL INFORMATION 29

CPU Cooler Height Limitation 30
Graphics Card Limitation 31
Graphics Card Placement Options 32
Fan Setup Compatibility 37
Water-cooling Radiator Options 42
Water-cooling Setup Compatibility 43
Installing the Panel Accessory 44

SAFETY INFORMATION 49

ACCESSORY KIT CONTENTS

配備零組件內容物 | 配备组件内容物 | Obsah sady příslušenství | Contenu du kit d'accessoires | Verpackungsinhalt des Zubehörsatzes | Accessori contenuti nel kit | アクセサリキットの内容 | 액세서리 키트 내용물 | Zawartość zestawu akcesoriów | Conteúdo do kit de acessórios | Содержимое комплекта | Contenido del kit de accesorios | Tillbehörssatsens innehåll | Aksesuar Kitinin İçindekiler | Вміст комплекту аксесуарів | محتويات طقم الملحقات | תוכן ערכת האביזרים

A		**Vertical Graphics Card Mount**	**x1**
B		**Motherboard / 2.5" Drive Screws**	**x40**
C		**PSU Screws / 3.5 Drive Screws**	**x10**
D		**Standoff Tool**	**x1**
E		**Motherboard Standoffs**	**x3**
F	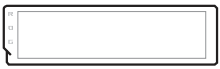	**LCD Panel Module** (only for GR801, GR801 ARGB, GR801 Dual TG, and GR801 ARGB Dual TG)	**x1**
G	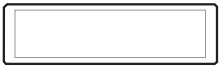	**Infinity Mirror Panel Module** (only for GR801 ARGB Lite Dual TG and GR801 Lite Dual TG)	**x1**
H	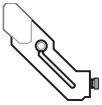	**Vertical Graphics Card Support Stand**	**x1**
I		**Cable Ties**	**x10**
J		**USB Type A (USB 3.2 Gen 1) Dust Cover**	**x4**
K		**USB Type-C® (USB 3.2 Gen 2) Dust Cover**	**x2**

L	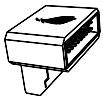	**USB 3.2 Gen 1 90° Motherboard Adapter** (only for ROG E-ATX motherboards)	**x2**
M		**Controller Box** (only for GR801 ARGB, GR801 ARGB Dual TG, GR801 ARGB Lite Dual TG)	**x1**
N		**Fan Dust Cover** (only for GR801 ARGB, GR801 ARGB Dual TG, GR801 ARGB Lite Dual TG)	**x6**
O		**Fan Cable** (only for GR801 ARGB, GR801 ARGB Dual TG, GR801 ARGB Lite Dual TG) (for use when using the ROG GR120 fans individually)	**x2**
P		**10-1 pin USB 2.0 to MB Cable** (only for GR801 ARGB, GR801 ARGB Dual TG, GR801 ARGB Lite Dual TG)	**x1**

INSTALLATION GUIDE

安装指南 | 安裝指南 | Instalační příručka | Guide d'installation | Installationsanleitung | Guida all'installazione | 組み立てガイド | 설치 설명서 | Instrukcja instalacji | Manual de instalação | Руководство по установке | Guía de instalación | Installationsguide | Kurulum Kılavuzu | Посібник з установлення | دليل التركيب | מדריכי התקנה

NOTE: Illustrations used in this guide are for reference only. Actual product specifications may vary with models, such as fan amounts. The installation steps in this guide is the same for all models.

REMOVE THE SIDE PANELS

移除側面板 | 移除侧面板 | Sejměte boční panely | Retirer les panneaux latéraux | Entfernen der Seitenwände | Rimuovete i pannelli laterali | サイドパネルを取り外す | 측면 패널 제거 | Zdejmij panele boczne | Remover os painéis laterais | Снимите боковые панели | Quite los paneles laterales | Ta bort sidopanelerna | Yan Panelleri Çıkarın | Зняття бічних панелей | أزل اللوحات الجانبية | הסר את הפאנלים הצדדיים

GLASS
Handle with Care

Curved glass (GR801, GR801 ARGB)

1

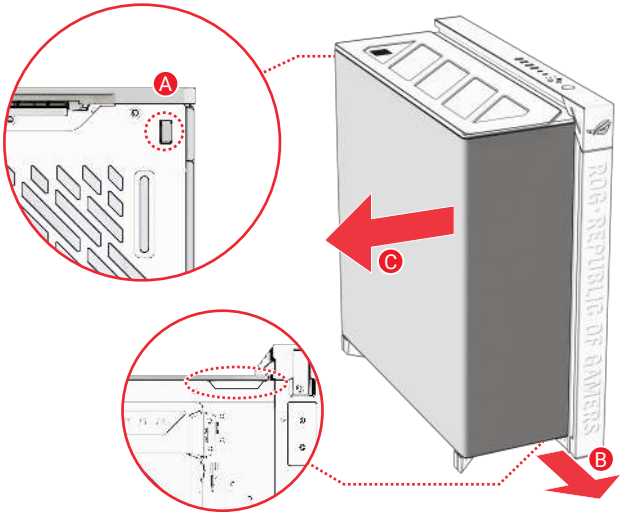

2

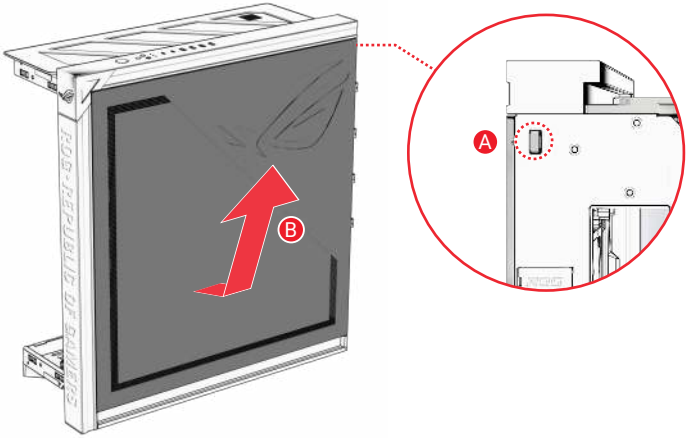

Dual tempered glass (GR801 ARGB Dual TG, GR801 ARGB Lite Dual TG, GR801 Dual TG)

1

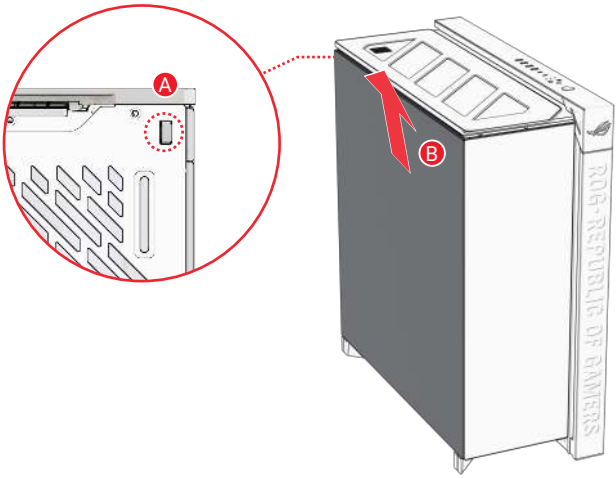

2

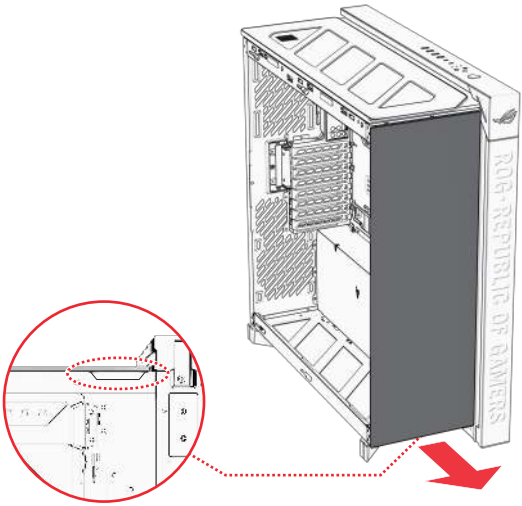

3

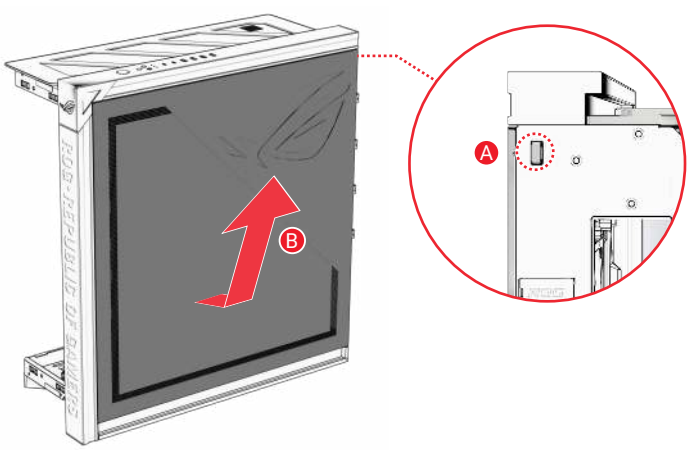

INSTALL THE POWER SUPPLY UNIT (PSU)

安裝電源供應器 | 安装电源供应器 | Nainstalujte zdroj napájení (PSU) | Installer le bloc d'alimentation | Installation des Netzteils | Installate l'alimentatore (PSU) | 電源装置を取り付ける | 전원 공급장치(PSU) 설치 | Zainstaluj zasilacz (PSU) | Instalar a fonte de alimentação (PSU) | Установите блок питания | Instalar la fuente de alimentación (PSU) | Sätt i strömförsörjningsenheten (PSU) | Güç Kaynağı Ünitesini (PSU) Takın | Встановлення блока живлення (PSU) | ركّب وحدة الإمداد بالطاقة (PSU) | התקן את יחידת ספק הכח

1

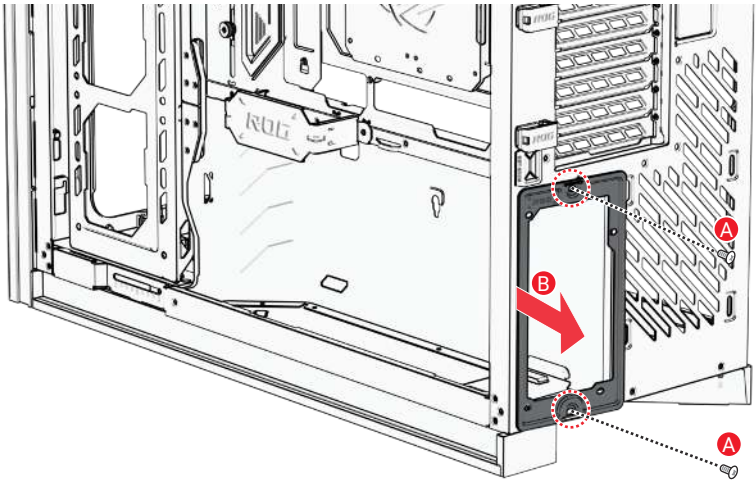

2

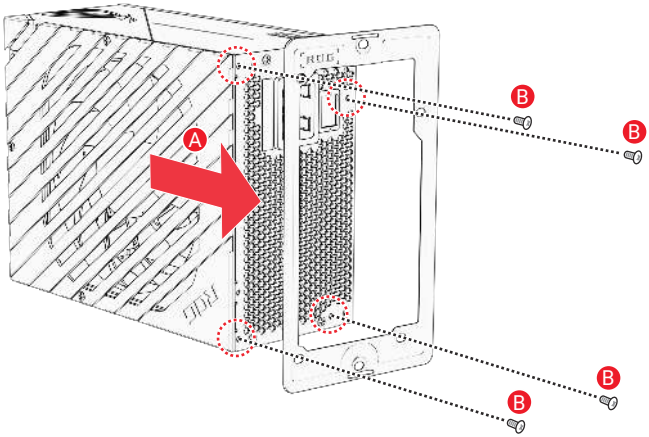

3

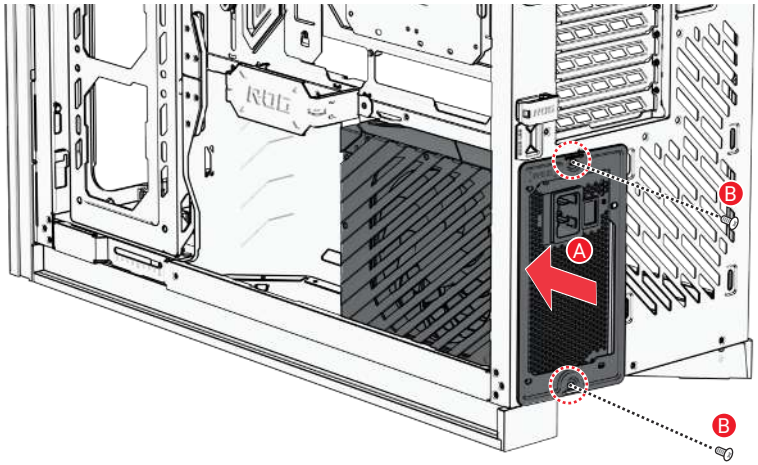

INSTALL THE COOLER & RAM ON THE MOTHERBOARD

安裝主機板散熱器和記憶體 | 安装主板散热器和内存卡 | Nainstalujte chladič a paměť RAM na základní desku | Installer le refroidisseur et la mémoire RAM sur la carte mère | Installation des Kühlers und der RAM-Module auf das Motherboard | Installate dissipatore e RAM sulla scheda madre | CPU、クーラー、メモリーをマザーボードに取り付ける | 메인보드에 쿨러 및 RAM 설치 | Zainstaluj element chłodzący i pamięć RAM na płycie głównej | Instalar o dissipador e memória RAM na placa principal | Установите на материнскую плату кулер и память | Instalar el refrigerador y la memoria RAM en la placa base | Montera kylare och RAM på moderkortet | Soğutucu ve RAM'i Anakarta Takın | Встановлення кулера та ОЗП на материнську плат | ركّب المبرد وذاكرة الرام (RAM) باللوحة الأم | התקן את הקירור ויחידות הזיכרון RAM על לוח האם

1

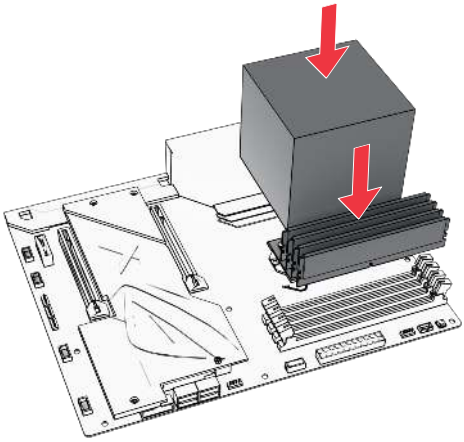

2

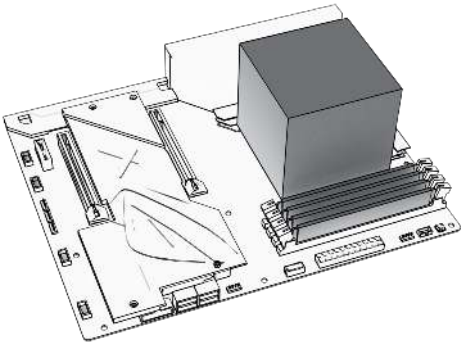

INSTALL THE I/O SHIELD

安装 I/O 擋板 | 安装 I/O 挡板 | Nainstalujte I/O štít | Installer le cache d'E/S | Installation der E/A-Blende | Installate la mascherina I/O | I/Oシールドを取り付ける | I/O 쉴드 설치 | Zainstaluj osłonę portów We/Wy | Instalar a tampa de E/S | Установите заглушку разъемов ввода-вывода | Instalar la protección de E/S | Installera I/O-skölden | G/Ç Koruyucuyu Takın | Встановлення I/O-панелі | ركّب غطاء الإدخال/ الإخراج | התקן את ה-I/O Shield

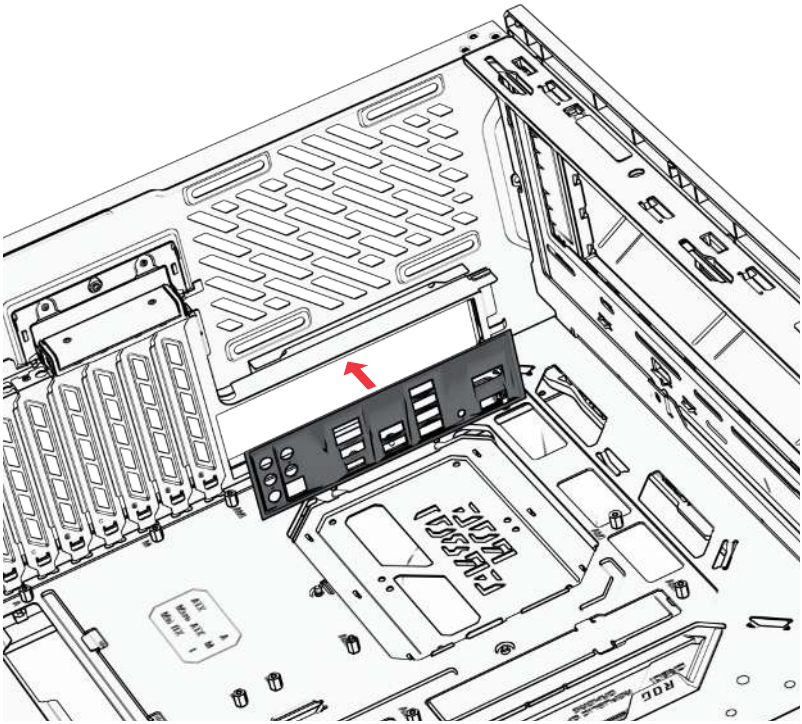

INSTALL THE MOTHERBOARD UNIT

將主機板裝入機殼 | 将主板装入机箱 | Nainstalujte základní desku | Installer la carte mère | Installation der Motherboard-Baugruppe | Installate la scheda madre | マザーボードを取り付ける | 메인보드 유닛 설치 | Zainstaluj płytę główną | Instalar a placa principal | Установите материнскую плату | Instalar la unidad de la placa base | Installera moderkortsenheten | Anakart Ünitesini Takın | Встановлення материнської плати | ركّب وحدة اللوحة الأم | התקן את לוח האם

1

Non-BTF motherboards

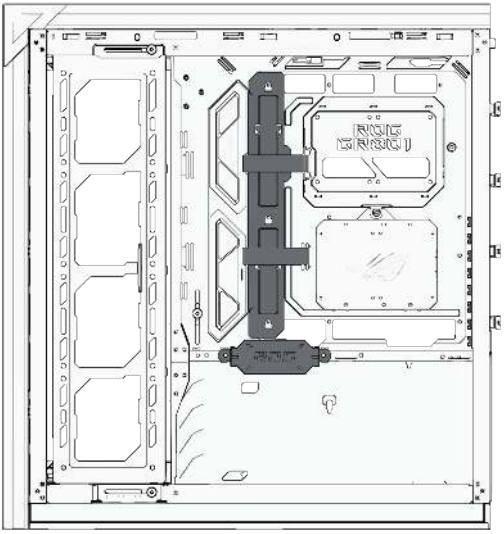

BTF motherboards

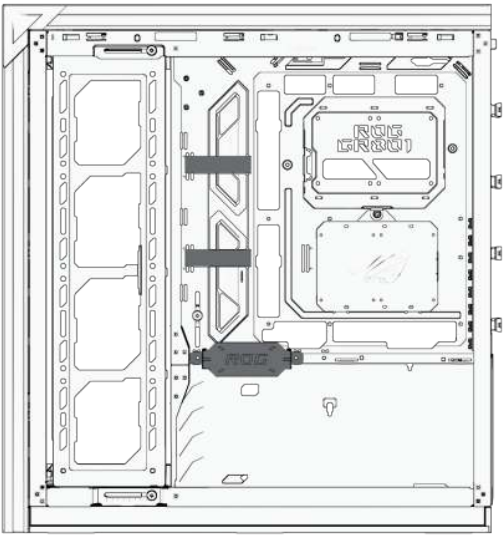

2

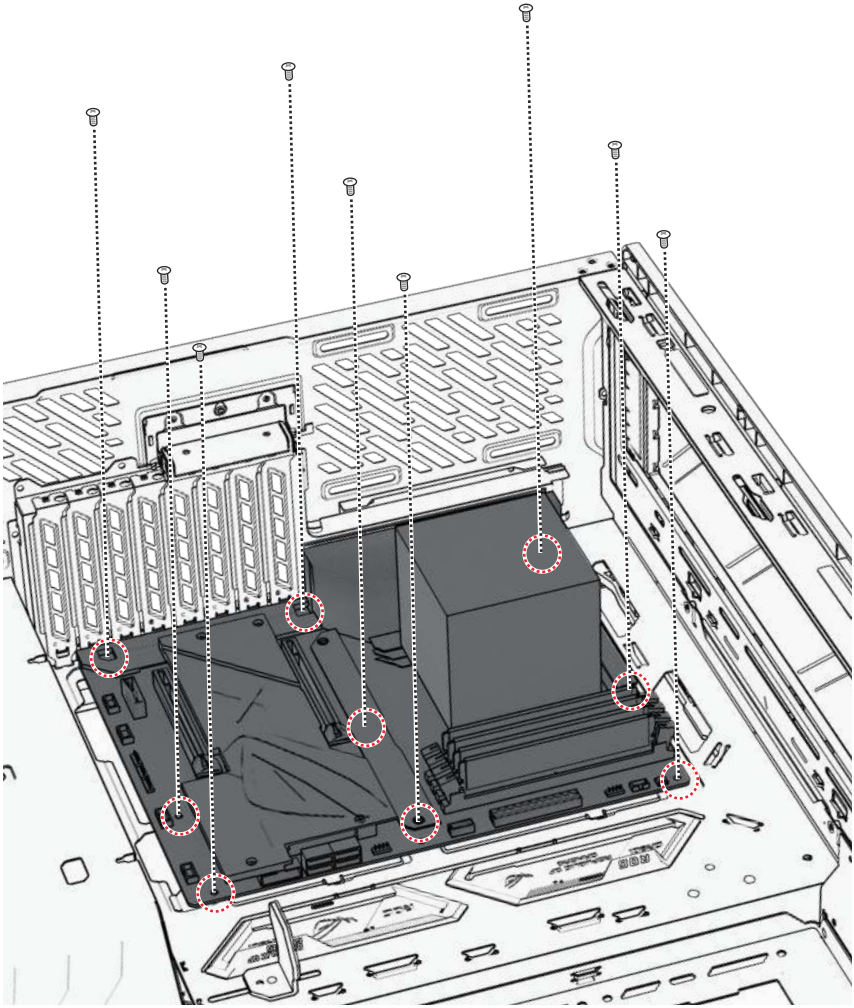

ATTACH THE FRONT I/O CONNECTORS

連接前面板 I/O 插孔 | 连接前面板 I/O 插孔 | Připojte přední I/O konektory | Fixer les connecteurs d'E/S avants | Befestigen der vorderen E/A-Anschlüsse | Collegate i connettori di I/O frontali | フロントI/Oコネクターを取り付ける | 전면 I/O 커넥터 연결 | Zamocuj przednie złącza We/Wy | Encaixar os conectores de E/S frontais | Подключите разъемы для передней панели | Acoplar los conectores de E/S frontales | Anslut de främre I/O-kontakterna | Ön G/Ç Konektörlerini Takın | Підключення фронтальних роз'ємів I/O | وصِّل موصلات الإدخال/الإخراج الأمامية | Front I/O-ה חבר את חיבורי

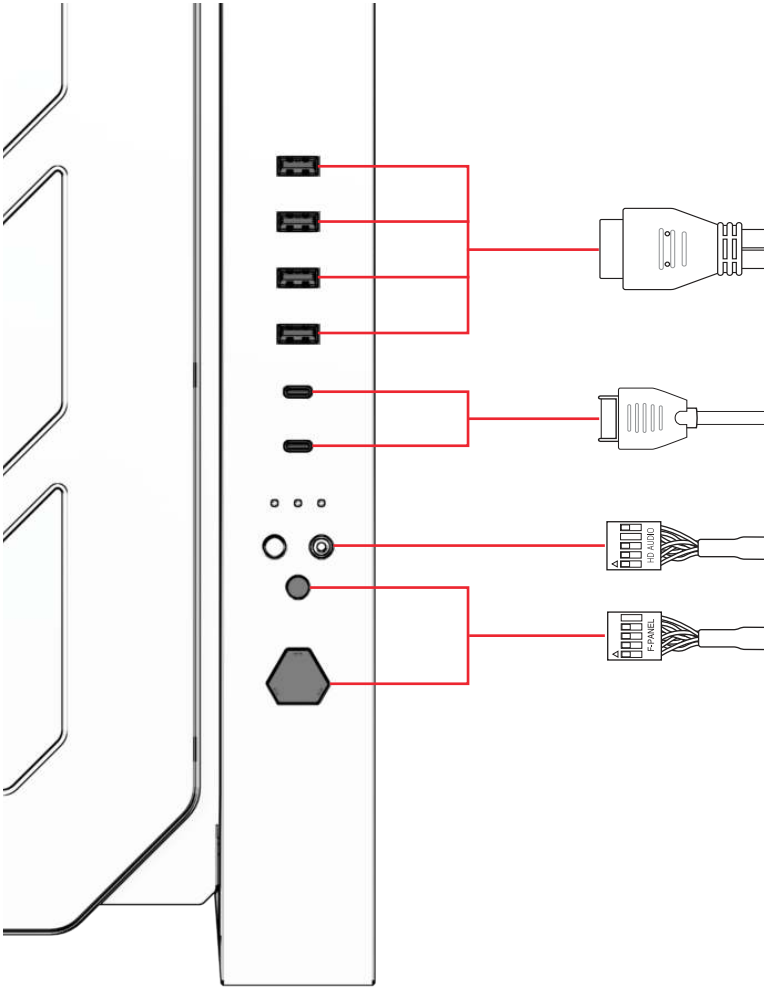

* Cables may vary by country or region

SYNC CASE LIGHTING WITH ADDRESSABLE RGB COMPATIBLE MOTHERBOARDS

可編程 RGB燈光與可相容主機板同步燈光控制 | 可编程RGB灯效与可相容主板同步灯光控制 | Synchronizovat osvětlení skříně se základními deskami, které jsou kompatibilní s adresovatelným RGB | Synchroniser l'éclairage du châssis avec les cartes mères compatibles RGB adressables | Synchronisieren der Gehäusebeleuchtung über ansteuerbare RGB-kompatible Motherboards | Sincronizza l'illuminazione del case con le schede madri compatibili con l'indirizzamento RGB | アドレサブルLED対応マザーボードによるライティングの同期 | 주소 지정이 가능한 RGB를 채택한 싱크 케이스 조명 호환 메인보드 | Synchronizacja podświetlenia obudowy z płytami głównymi zgodnymi z adresowalnym podświetleniem RGB | Sincronize a iluminação da caixa com placas principais compatíveis com RGB endereçável | Синхронизировать подсветку корпуса с адресуемой RGB-лентой материнской платы | Sincronizar la iluminación de la carcasa con placas base compatibles con RGB direccionable | Hölje med synkroniserat ljus med adresserbara RGB-kompatibla moderkort | Kasa Aydınlatmasını Adreslenebilir RGB Uyumlu Ana Kartlarla Eşitleyin | Синхронізація підсвічування корпусу з материнськими платами з адресованим RGB | مزامنة إضاءة الحاوية مع اللوحات الأم المتوافقة مع RGB والقابلة للتوجيه | סנכרון תאורת המארז עם לוחות אם תואמים עם RGB שניתן לקצות להם כתובת

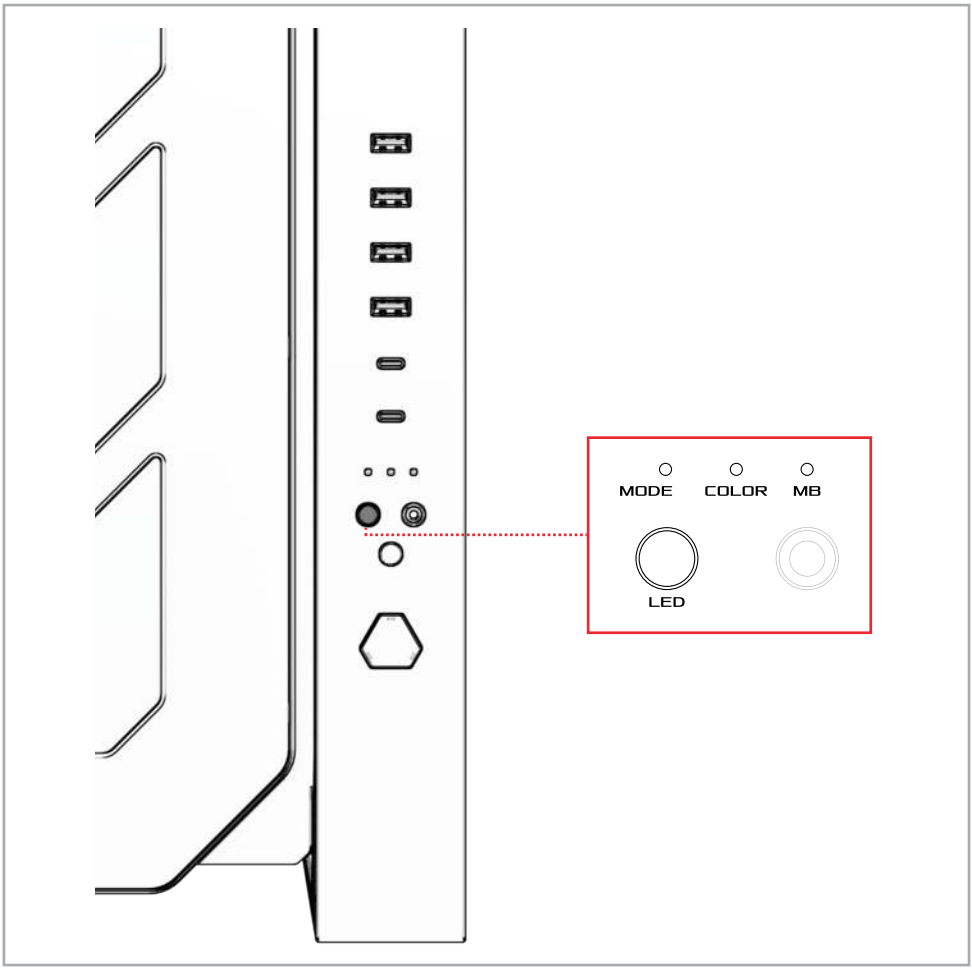

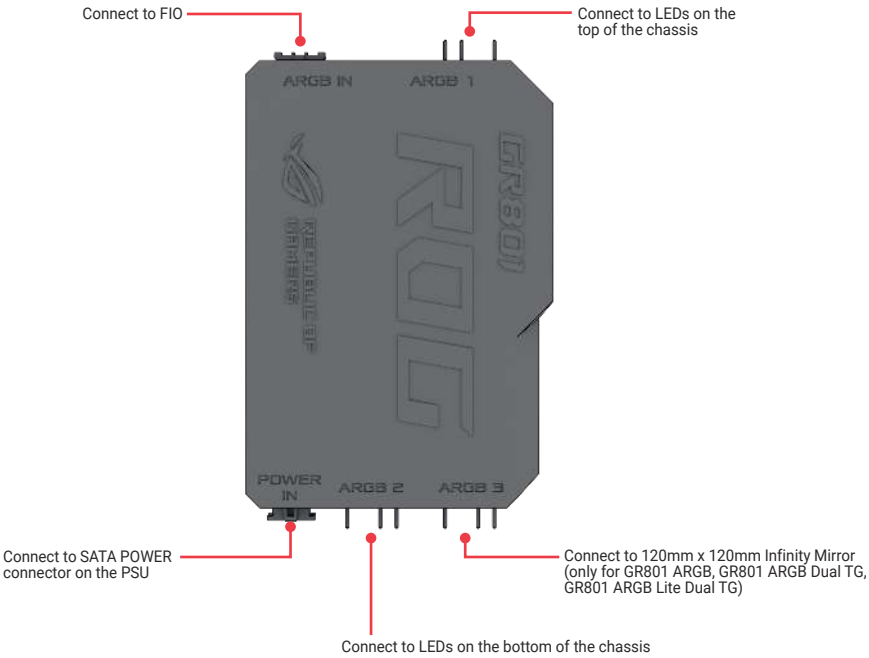

Turn on	Press LED button for 6 seconds
Turn off	Press LED button for 6 seconds
Mode Change	Press LED button for 2 seconds
Back to Default	Press LED button for 4 seconds
MB	Sync up with MB Lighting
Mode	Static / Breathing / Strobing / Rainbow / Alternate **(default)**
Color	White / Red / Orange / Yellow / Green / Blue / Cyan / Purple / Rainbow
Default	Mode: Alternate* *** Lighting color for Alternate mode cannot be changed.**

FAN HUB CONNECTIVITY

風扇集線器 | 风扇集线器 | Možnosti připojení rozbočovače ventilátoru | Connectivité du hub pour ventilateur | Verbindungsfähigkeit des Lüfter-Hubs | Connettività dell'hub per ventole | ファンハブの接続方法 | 주소 지정이 팬 허브 연결 | Połączenia koncentratora wentylatorów | Conectividade de hub de ventiladores | Подключение концентратора для вентиляторов | Conectividad del concentrador del ventilador | Hubbanslutning för fläkt | Fan Göbeği Bağlanabilirliği | Підключення концентратора вентиляторів | توصيلات المروحة | חיבור מאגר המאווררים

Only for GR801 ARGB, GR801 ARGB Dual TG, GR801 ARGB Lite Dual TG

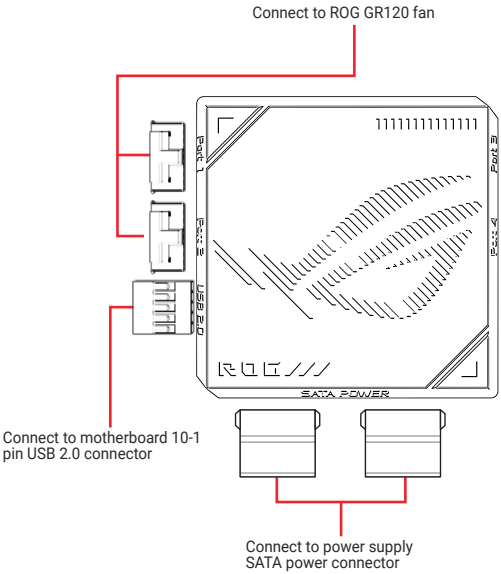

Please visit https://rog.asus.com and download Armoury Crate to customize ARGB LED effects.

Visit https://rog.asus.com/support for more information on Armoury Crate settings.

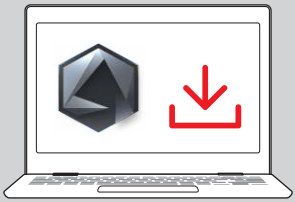

ARGB LED effects on the fans start from the end the fan cable is connected to

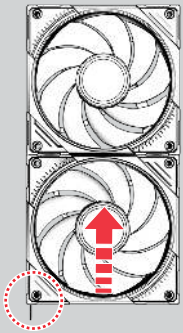

INSTALL THE PCI-E CARD

安装 PCI-E 卡 | 安装 PCI-E 卡 | Nainstalujte PCI-E kartu | Installer la carte PCI-E | Installation der PCI-E-Karte | Installate la scheda PCI-E | 拡張カードを取り付ける | PCI-E 카드 설치 | Zainstaluj kartę PCI-E | Instalar a placa PCI-E | Установите карту PCI-E | Instalar la tarjeta PCI-E | Installera PCI-E-kortet | PCI-E Kartını Takın | Встановлення PCI-E карти | PCI-E بطاقة ركّب | PCI-E-ה כרטיס את התקן

1

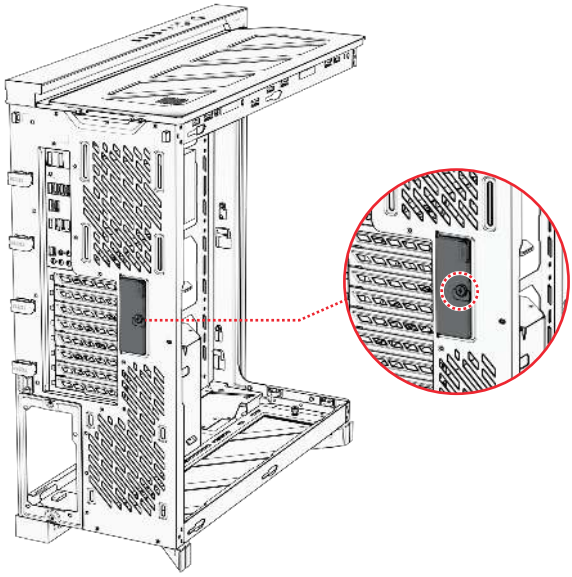

2

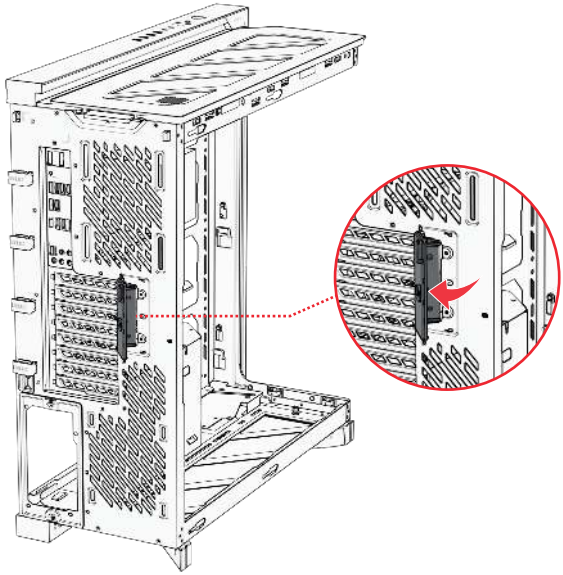

3

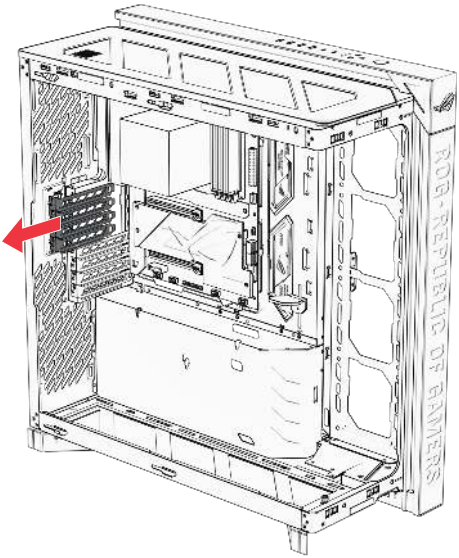

4

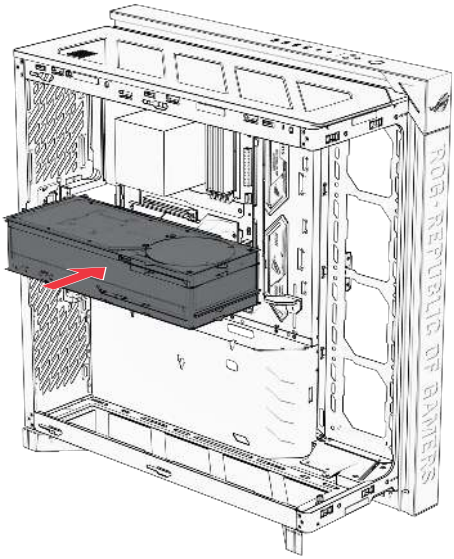

5

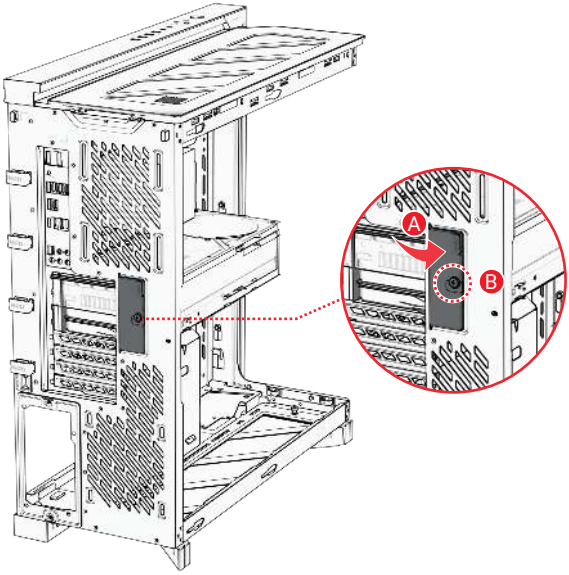

6

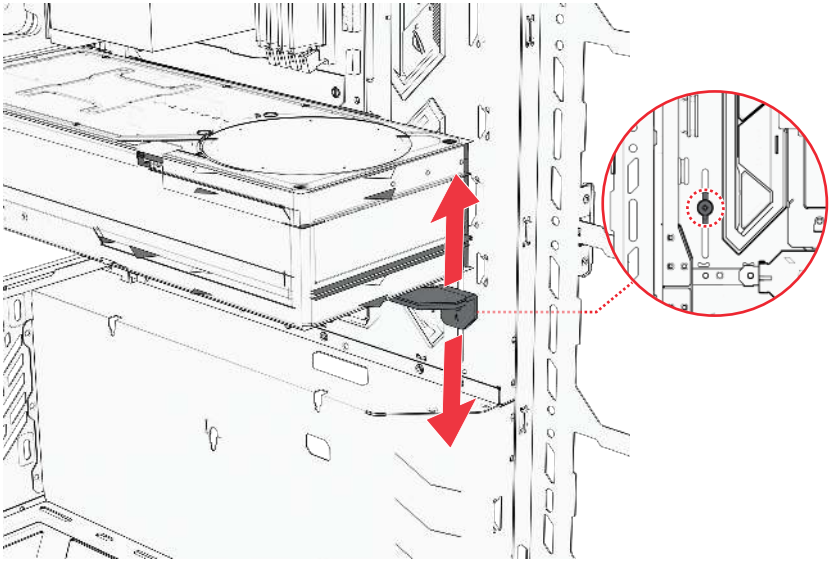

INSTALL THE 2.5" DRIVES

安装2.5 吋硬碟或固態硬碟 | 安装 2.5 英寸硬盘或固态硬盘 | Nainstalujte 2,5” jednotky | Installer les lecteurs 2.5” | Installation der 2,5-Zoll-Laufwerke | Installate i drive 2.5” | 2.5インチ ドライブを取り付ける | 2.5” 드라이브 설치 | Zainstaluj napędy 2,5” | Instalar as unidades de 2,5” | Установите 2,5-дюймовые диски | Instalar las unidades de 2,5” | Installera 2,5”-enheterna | 2,5” Sürücüleri Takın | Встановлення накопичувачів 2,5” | بوصة 2,5 مقاس القرص الصلب ركّب | התקנת כונני 2.5 אינץ

1

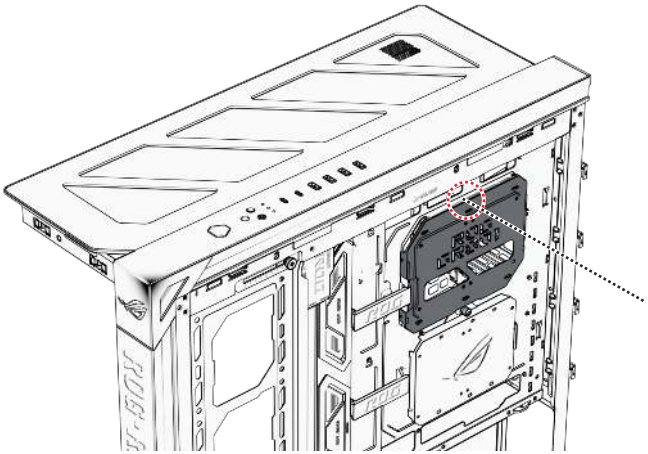

2

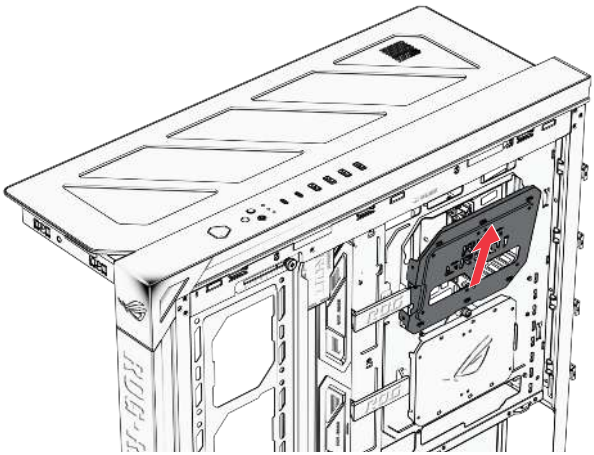

3

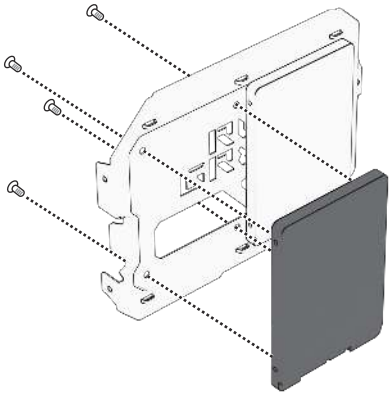

4

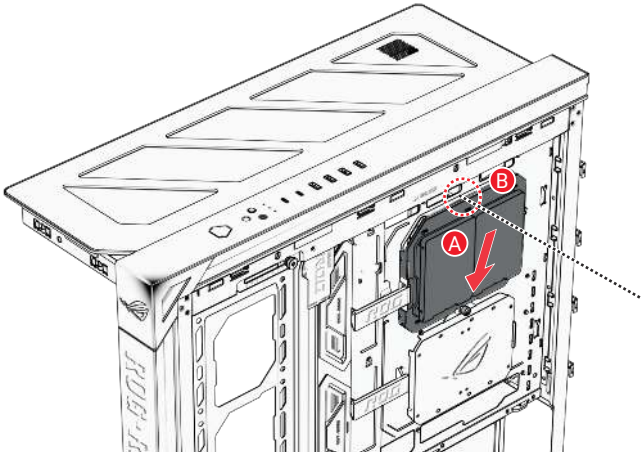

INSTALL THE 3.5" / 2.5" DRIVES

安装 3.5 / 2.5 吋硬碟 | 安装 3.5 / 2.5 英寸硬盘 | Nainstalujte 3,5”/2,5” jednotky | Installer les lecteurs 3.5”/2.5” | Installation der 3,5-Zoll-/2,5-Zoll-Laufwerke | Installate i drive 3.5”/2.5” | 3.5インチ/2.5インチ ドライブを取り付ける | 3.5”/2.5” 드라이브 설치 | Zainstaluj napędy 3,5”/2,5” | Instalar as unidades de 3,5”/2,5” | Установите 3,5/2,5-дюймовые диски | Instalar las unidades de 3,5”/2,5” | Installera 3,5”/2,5”-enheterna | 3,5”/2,5” Sürücüleri Takın | Встановлення накопичувачів 3,5” / 2,5 | ركّب القرص الصلب مقاس 2,5/3,5 بوصة | התקן את כונן ה-"3.5/"2.5

1

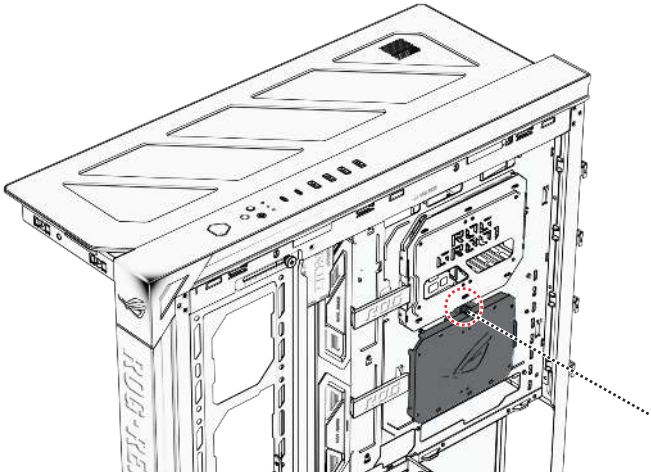

2

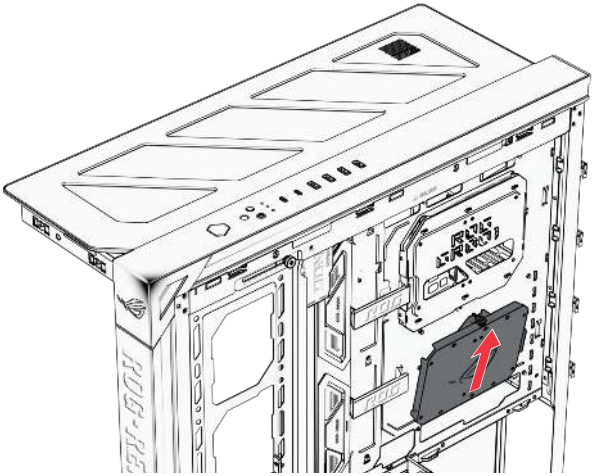

3

3.5” drive

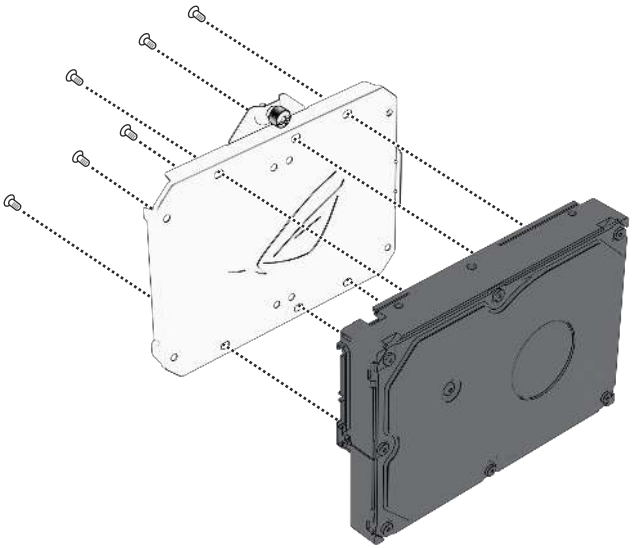

2.5” drives

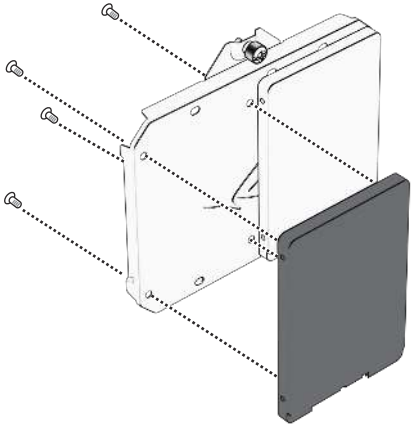

4

3.5” drive

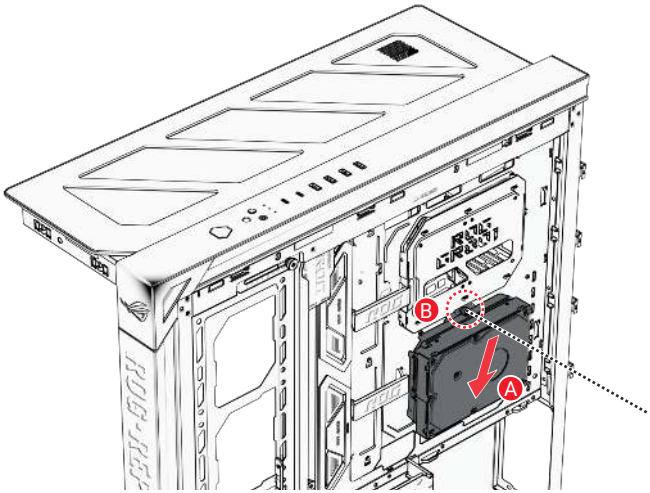

2.5” drives

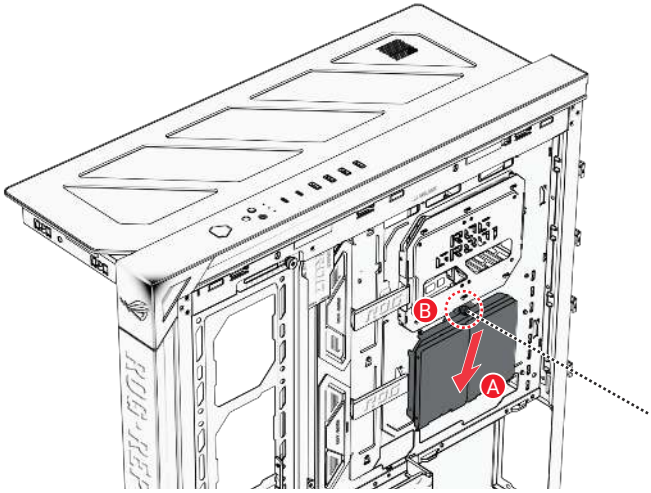

INSTALLATION AND MAINTENANCE OF THE DUST FILTERS

防塵網安裝及保養 | 防尘网安装及保养 | Instalace a údržba prachových filtrů | Installation et entretien des filtres à poussière | Installation und Wartung der Staubfilter | Installazione e manutenzione dei filtri antipolvere | ダストフィルターを取り付ける | 먼지 필터의 설치 및 유지보수 | Instalacja i konserwacja filtrów antykurzowych | Instalação e manutenção dos filtros de pó | Установка и обслуживание пылевых фильтров | Instalación y mantenimiento de los filtros de polvo | Installation och underhåll av dammfiltren | Toz Filtrelerinin Kurulumu ve Bakımı | Встановлення та обслуговування пилових фільтрів | تركيب وصيانة فلاتر الغبار | התקנה ותחזוק של פילטרי אבק

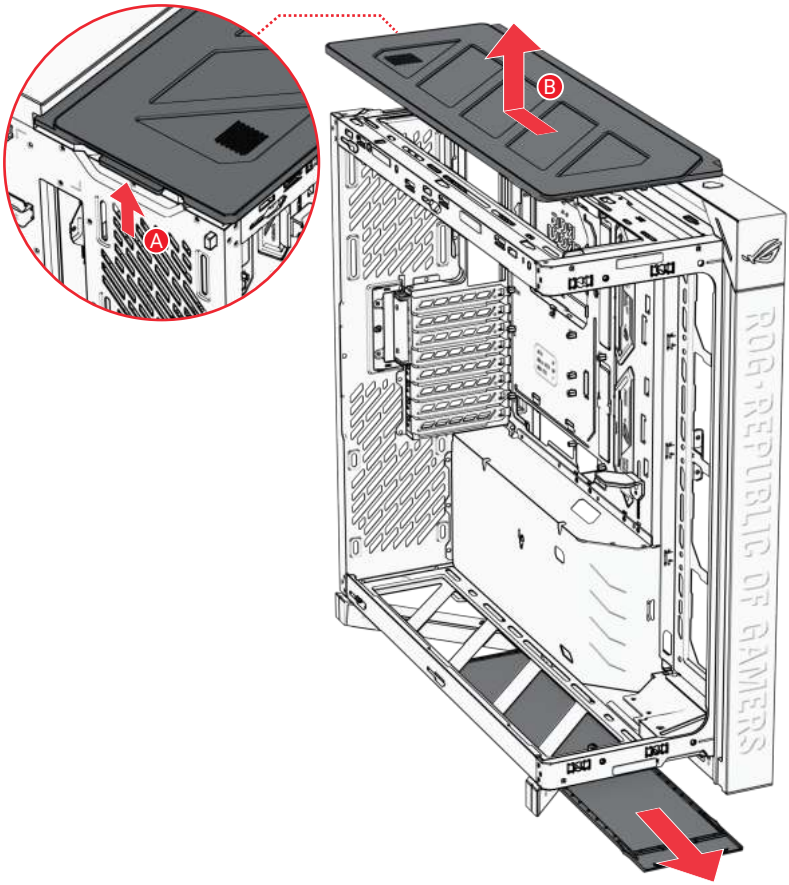

ADDITIONAL INFORMATION

附加資訊 | 附加信息 | Dodatečné informace | Informations supplémentaires | Zusätzliche Informationen | Informazioni addizionali | 追加情報 | 추가 정보 | Informacje dodatkowe | Informações adicionais | Дополнительная информация | Información adicional | Ytterligare information | Ek Bilgiler | Додаткова інформація | معلومات إضافية | מידע נוסף

CPU COOLER HEIGHT LIMITATION

CPU 散熱器高度限制 | CPU 散热器高度限制 | Výškové omezení chladiče CPU | Limitation de hauteur du refroidisseur pour processeur | Höhenbegrenzung des CPU-Kühlers | Limitazioni di altezza per il dissipatore CPU | CPUクーラーの制限 | CPU 쿨러 높이 제한 | Ograniczenie wysokości elementu chłodzącego CPU | Limitação de altura do dissipador da CPU | Ограничения для высоты процессорного кулера | Limitación de la altura del refrigerador de la CPU | Höjdbegränsning av CPU-kylare | CPU Soğutucu Yükseklik Sınırlaması | Обмеження висоти кулера CPU | حد إرتفاع مبرد وحدة المعالجة المركزية | מגבלת גובה לקירור עבור מעבד

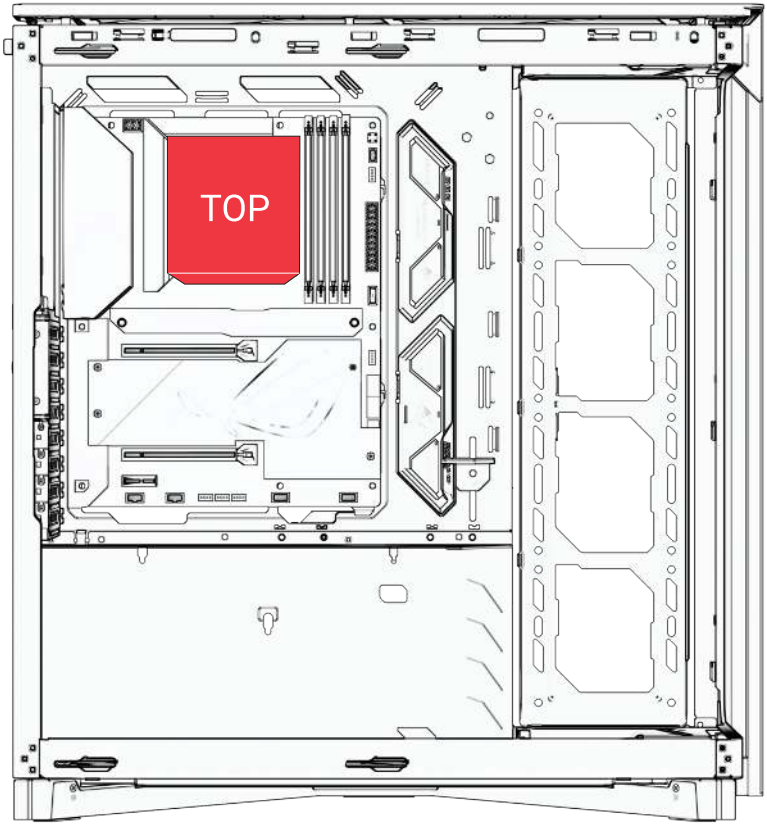

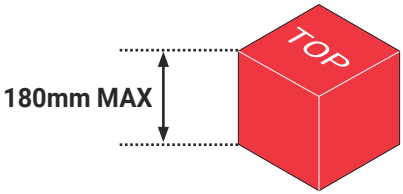

GRAPHICS CARD LIMITATION

顯示卡長度限制 | 显卡长度限制 | Omezení grafické karty | Limitations de la carte graphique | Beschränkungen der Grafikkarte | Limitazioni per la scheda grafica | グラフィックスカードの制限 | 그래픽 카드 제한 | Ograniczenia karty graficznej | Limitações de placas gráficas | Ограничения для видеокарты | Limitaciones de la tarjeta gráfica | Begränsningar för grafikkort | Grafik Kartı Sınırlamaları | Обмеження відеокарти | حدود بطاقة الرسومات | מגבלת כרטיס מסך

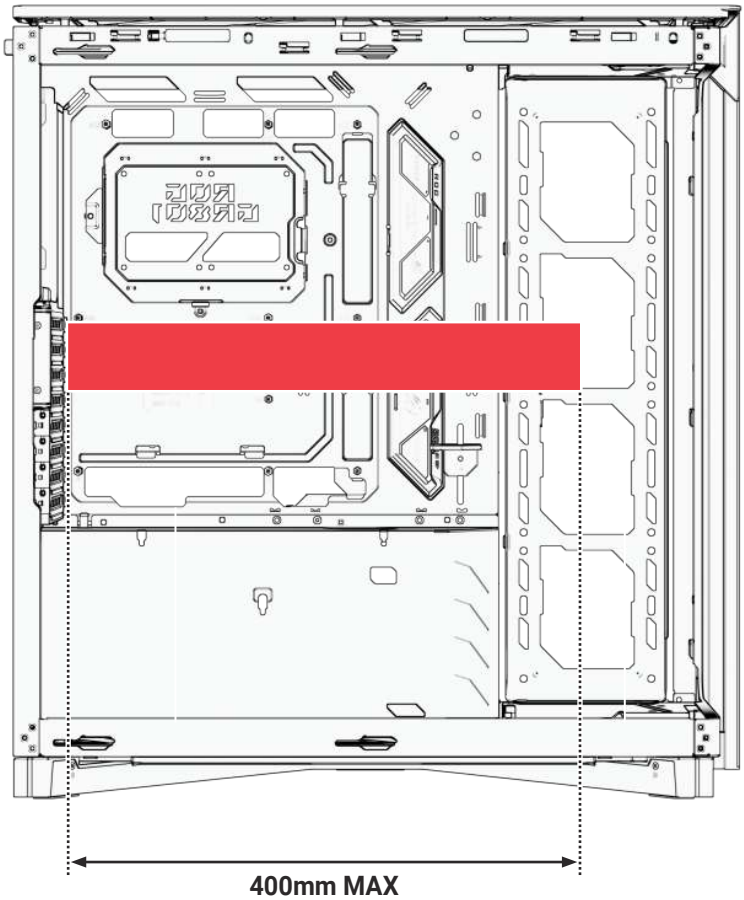

GRAPHICS CARD PLACEMENT OPTIONS

顯示卡安裝位置選項 | 显卡安装位置选项 | Možnosti umístění grafické karty | Options de positionnement de la carte graphique | Platzierungsoptionen für Grafikkarten | Opzioni di installazione della scheda grafica | グラフィックスカードの設置方法る | 그래픽 카드 배치 옵션 | Opcje montażu karty graficznej | Opções de colocação da placa gráfica | Варианты размещения видеокарты | Opciones de ubicación de la tarjeta gráfica | Placeringsalternativ för grafikkort | Grafik Kartı Yerleştirme Seçenekleri | Варіанти розміщення відеокарти | خيارات وضع بطاقة الرسومات | אפשרויות התקנה לכרטיס מסך

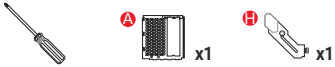

Installing a GPU in a vertical position

1

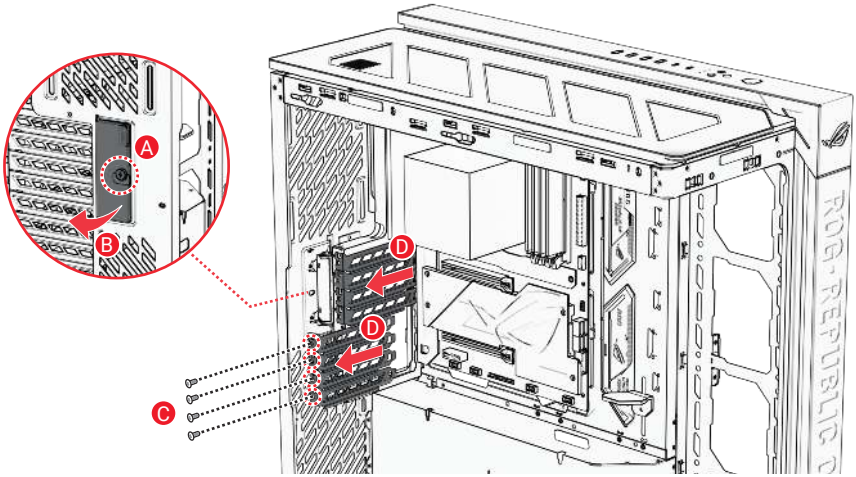

2

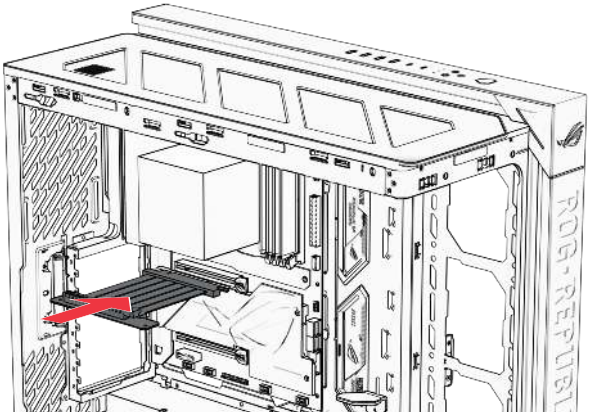

* Requires riser cable (not included)

3

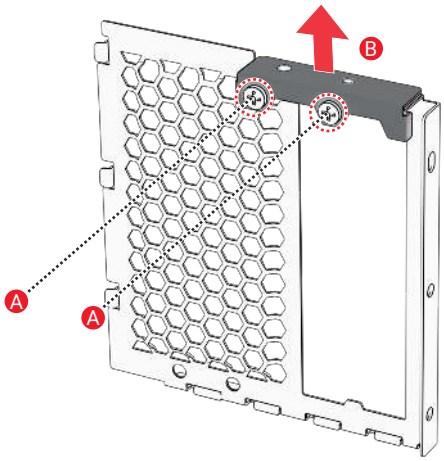

4

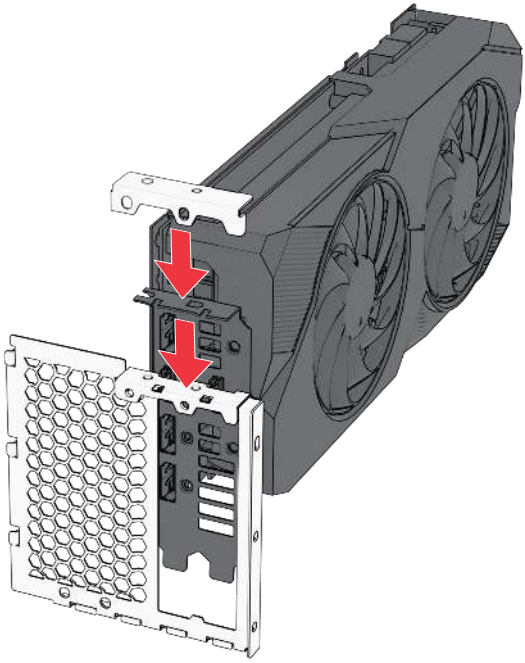

5

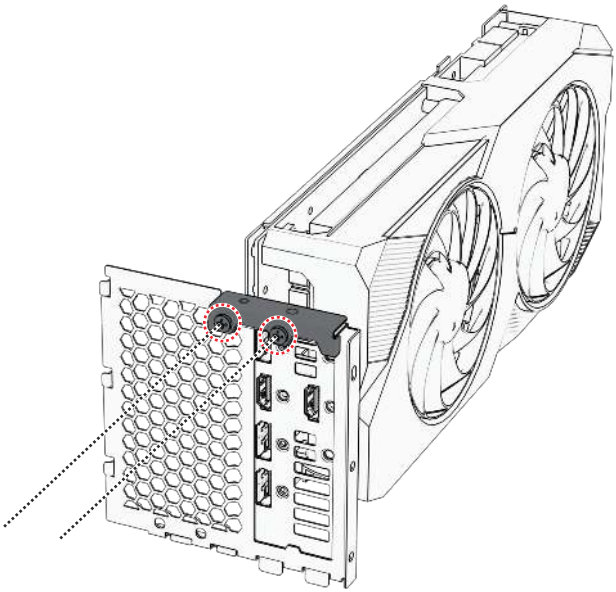

6

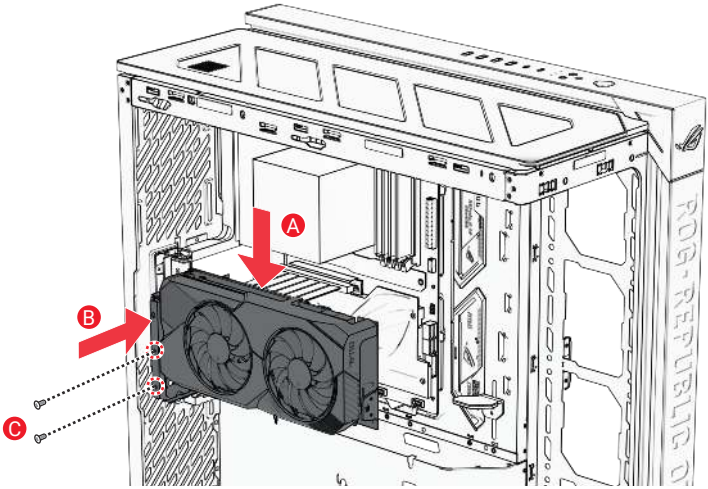

* Requires riser cable (not included)

7

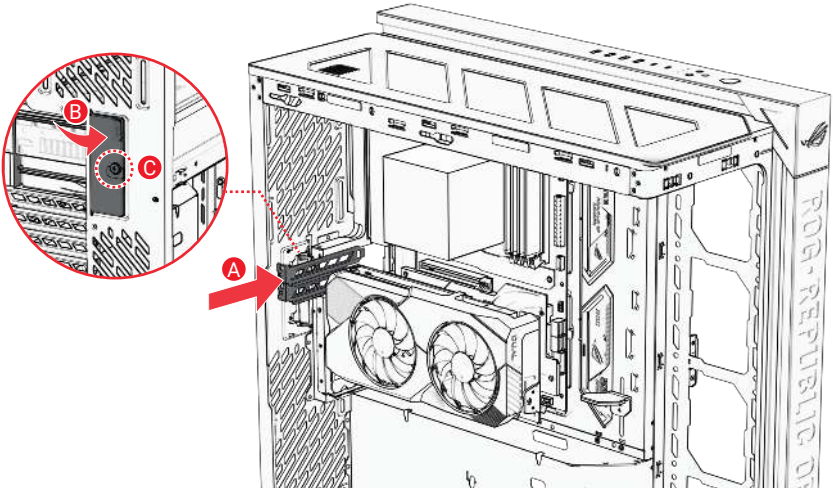

8

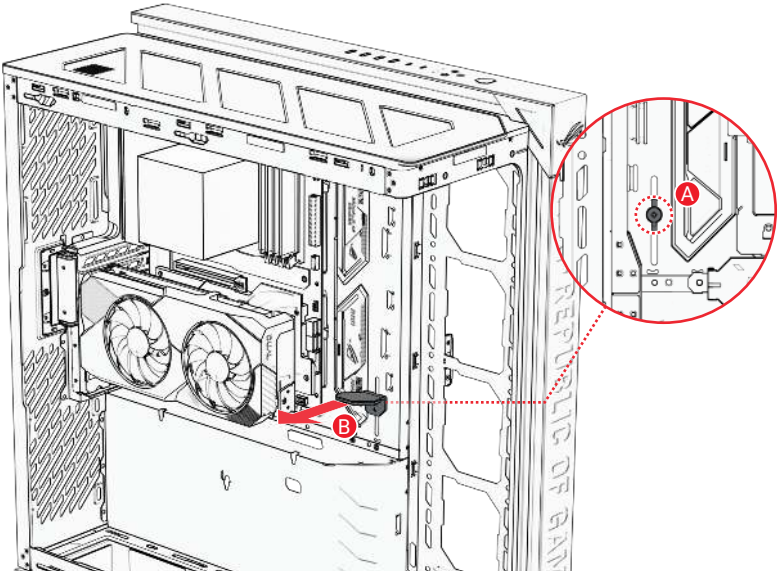

9

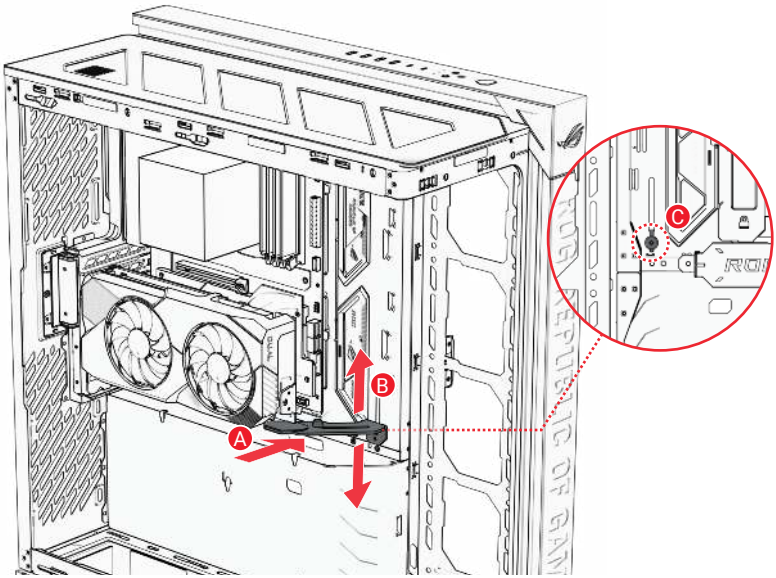

FAN SETUP COMPATIBILITY

風扇設定相容性 | 风扇设置兼容性 | Kompatibilita nastavení ventilátoru | Compatibilité de configuration du ventilateur | Kompatibilität der Lüftereinrichtung | Specifiche di installazione per le ventole | ファンの取り付け例 | 팬 설치 호환성 | Zgodność instalacji wentylatora | Compatibilidade de ventiladores | Совместимость устанавливаемого вентилятора | Compatibilidad de la configuración del ventilador | Kompatibilitet för fläktsinstallation | Fan Kurulumu Uyumluluğu | Сумісність конфігурації вентиляторів | توافق إعداد المروحة | מערכי מאווררים אפשריים

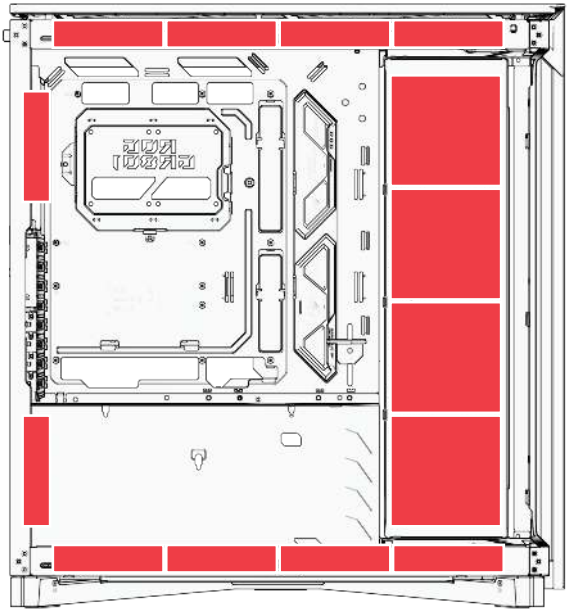

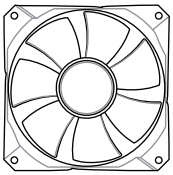

120mm x 14

Installing top fans

1

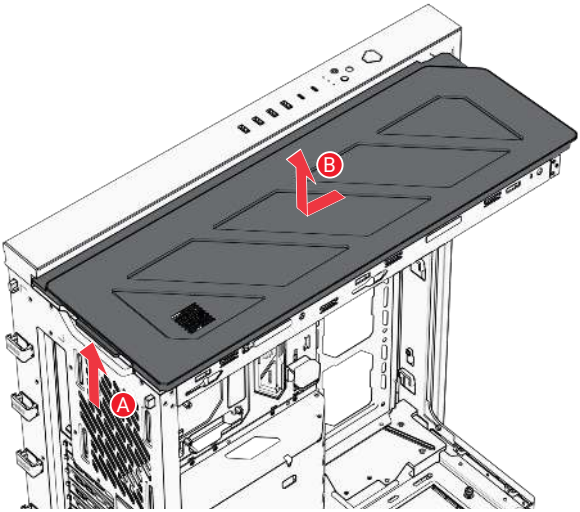

2

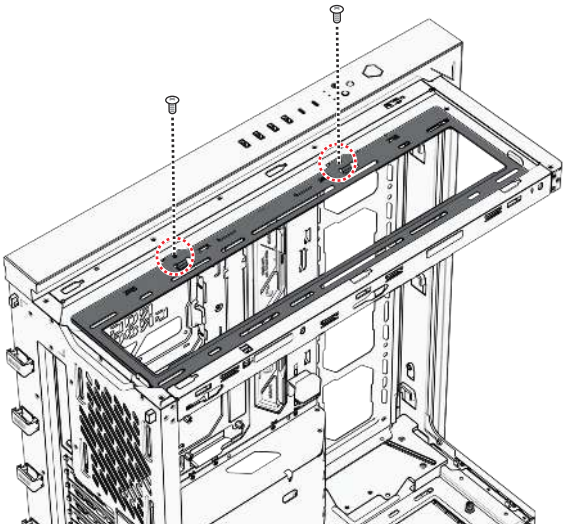

3

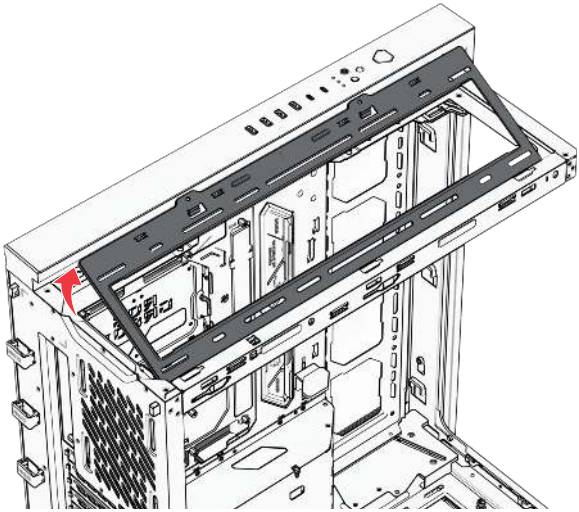

4

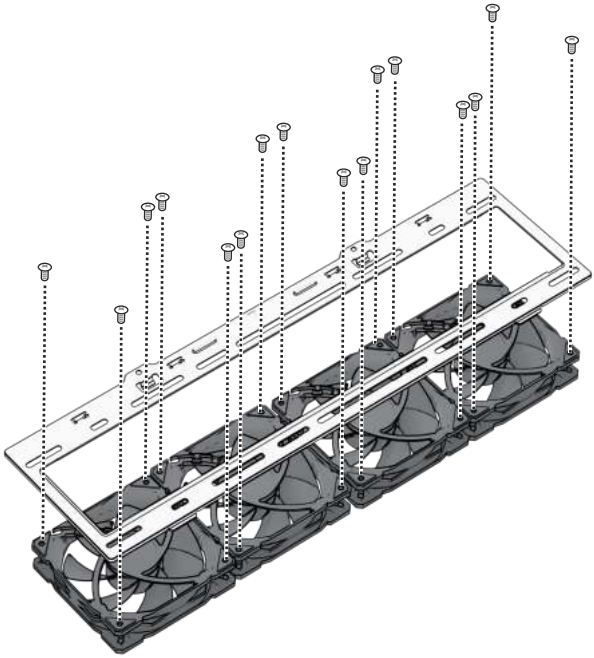

Installing bottom fans

1

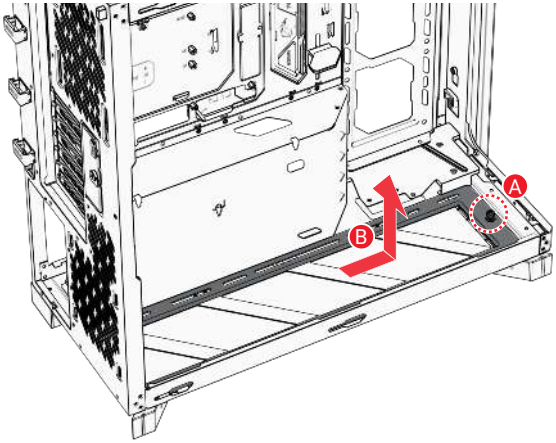

2

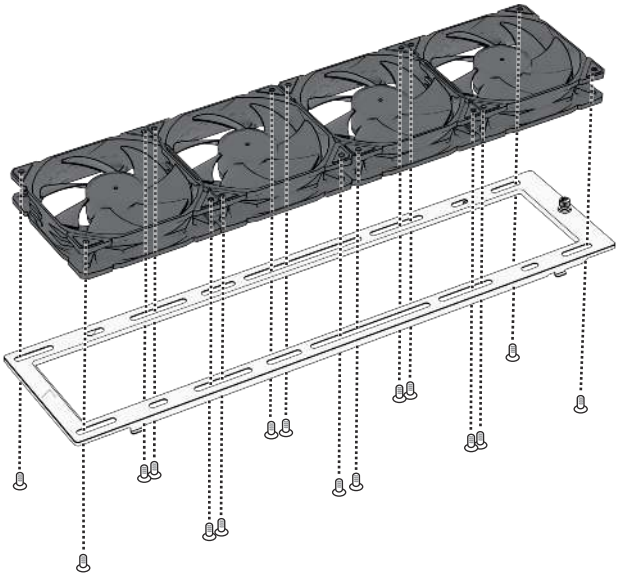

Adjusting side fans

1

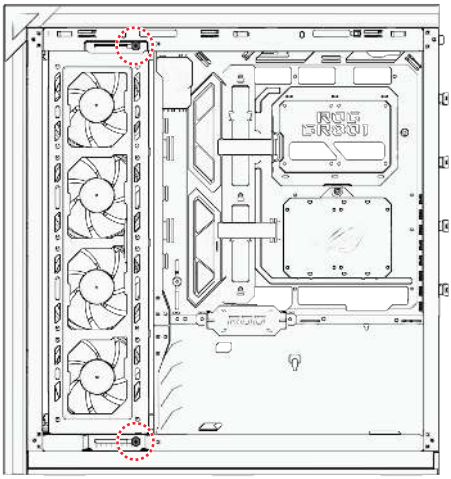

2

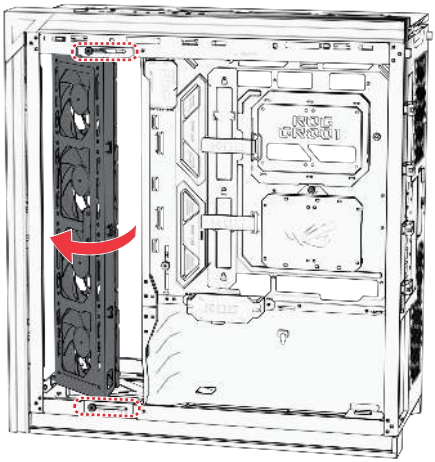

WATER-COOLING RADIATOR OPTIONS

水冷散熱系統選項 | 水冷散热系统选项 | Možnosti chladiče vodního chlazení | Options de radiateur à refroidissement par eau | Optionen der Wasserkühlung | Opzioni per radiatore raffreddamento a liquido | 水冷ラジエーターの制限 | 수냉식 라디에이터 옵션 | Opcje instalacji radiatora chłodzonego wodą | Opções de radiadores de refrigeração a água | Варианты радиатора для водяного охлаждения | Opciones del radiador de refrigeración por agua | Alternativ för vattenkylningselement | Su Soğutma Radyatörü Seçenekleri | Варіанти радіаторів водяного охолодження | خيارات رادياتير تبريد الماء | אפשרויות התקנה לרדיאטורים

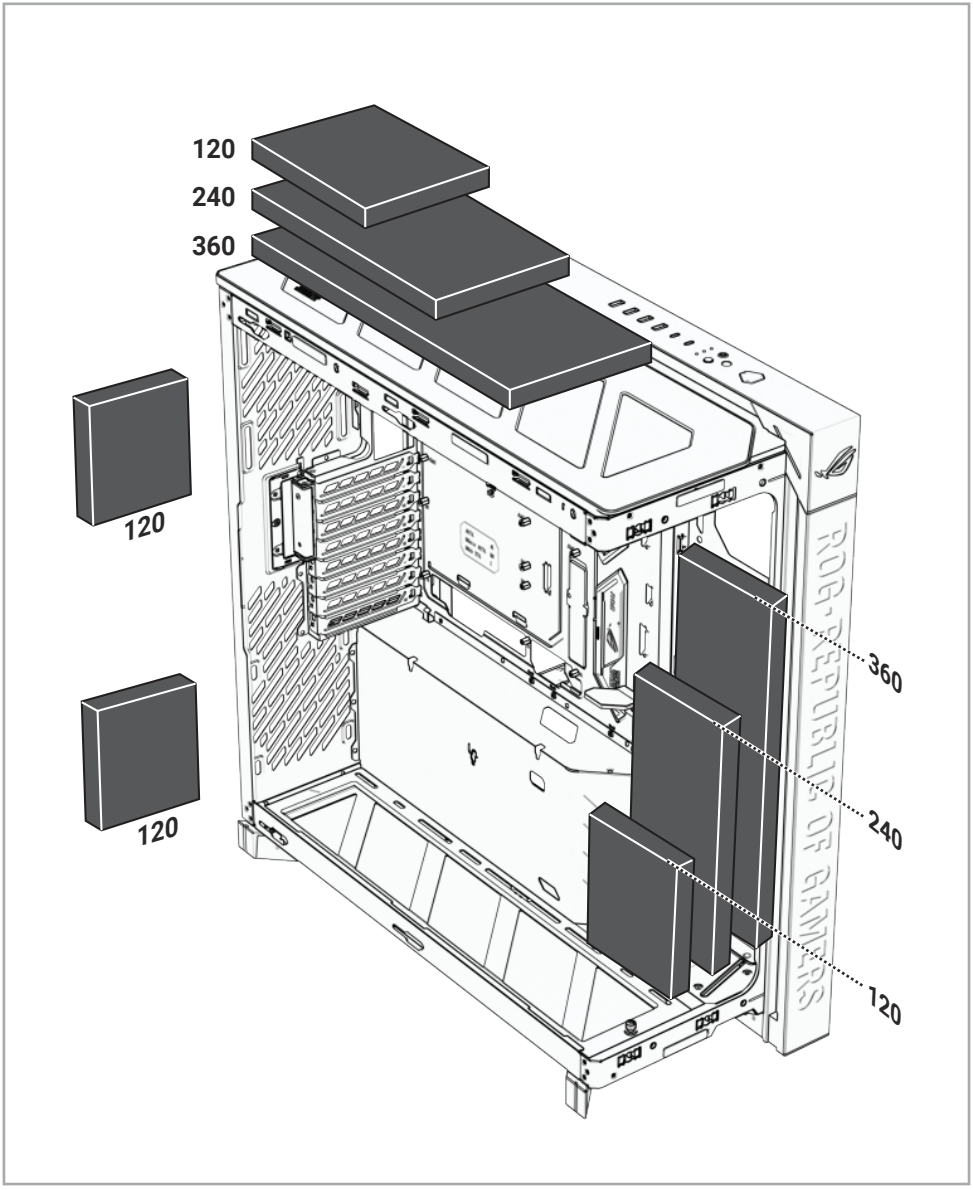

WATER-COOLING SETUP COMPATIBILITY

水冷散熱系統設定相容性 | 水冷散热系统设置兼容性 | Kompatibilita nastavení vodního chlazení | Compatibilité de configuration du refroidissement par eau | Kompatibilität der Wasserkühlungseinrichtung | Specifiche di installazione raffreddamento a liquido | ラジエーターとファンの制限 | 수냉식 설치 호환성 | Zgodność instalacji chłodzenia wodą | Compatibilidade de radiadores de refrigeração a água | Совместимость с водяным охлаждением | Compatibilidad de la configuración de refrigeración por agua | Kompatibiltet för vattenkylningsinstallation | Su Soğutma Kurulumu Uyumluluğu | Сумісність конфігурації водяного охолодженн | توافق إعداد تبريد المياه | מערכי קירור נוזלי מתאימים

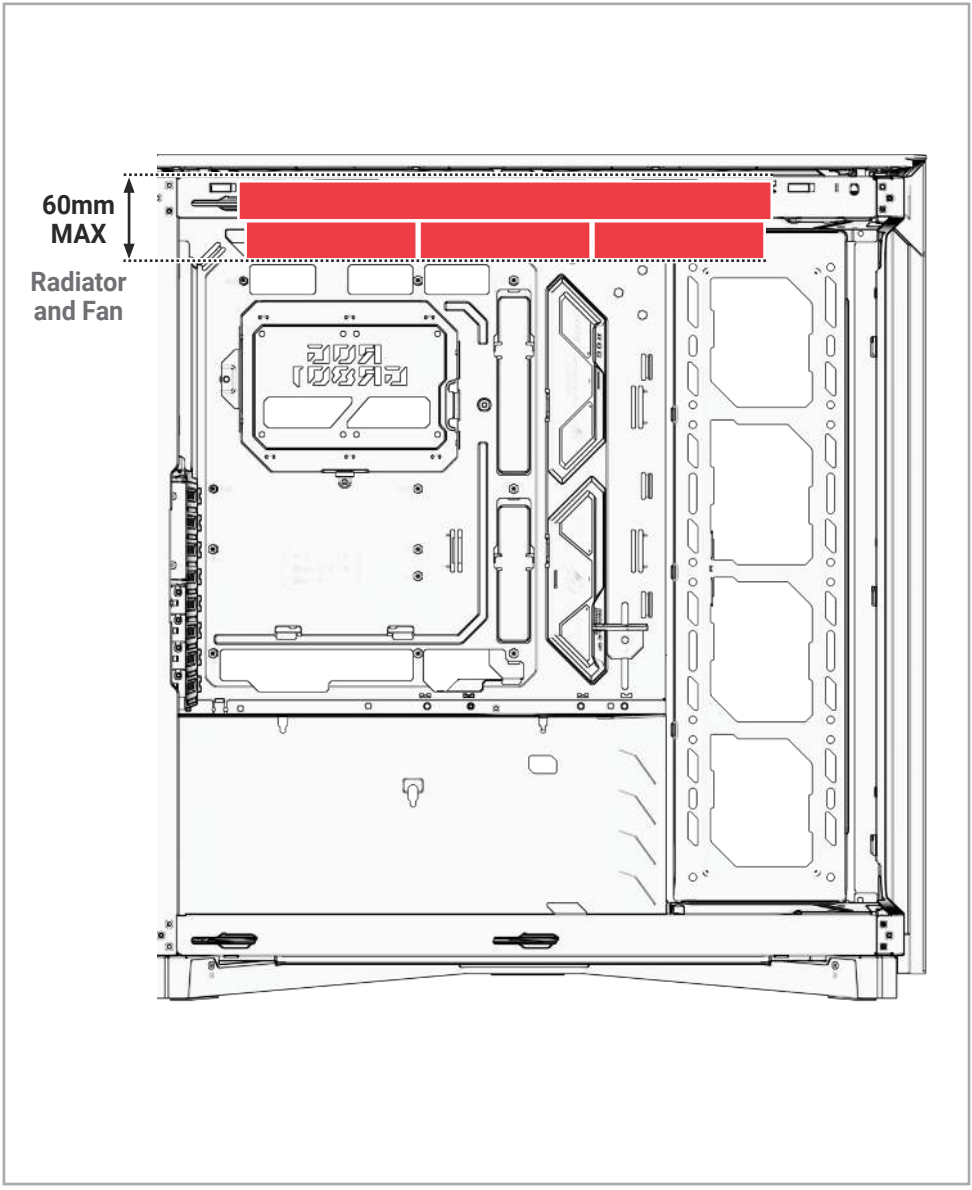

INSTALLING THE PANEL ACCESSORY

安装面板配件 | 安裝面板配件 | Instalace příslušenství panelu | Installer le panneau accessoire | Installieren des Panel-Zubehörs | Installazione dell'accessorio del pannello | パネルアクセサリーの取り付け | 패널 액세서리 설치 | Instalacja akcesorium panelu | Instalação do acessório do painel | Установка аксессуара панели | Instalación del accesorio del panel | Installera paneltillbehöret | Panel aksesuarının kurulumu | Встановлення аксесуара панелі | تركيب ملحق اللوحة | התקנת אביזר הפאנל

F x1 (only for GR801, GR801 ARGB, GR801 Dual TG, and GR801 ARGB Dual TG)

G x1 (only for GR801 ARGB Lite Dual TG and GR801 Lite Dual TG)

Installing the LCD panel module

1

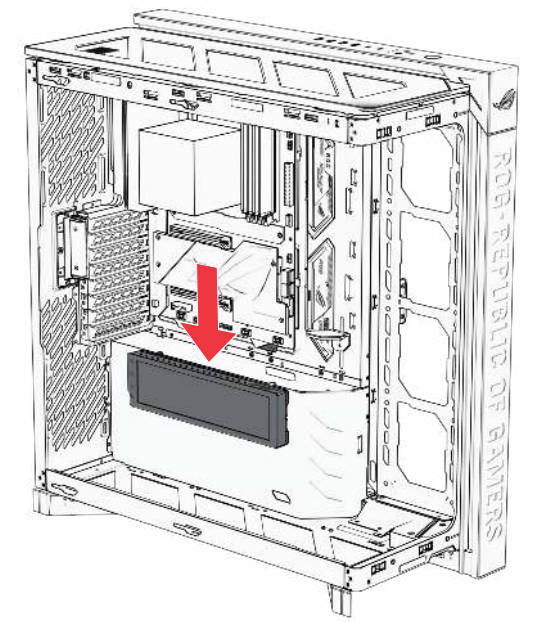

Please visit the product support page to download and install the control software.

2

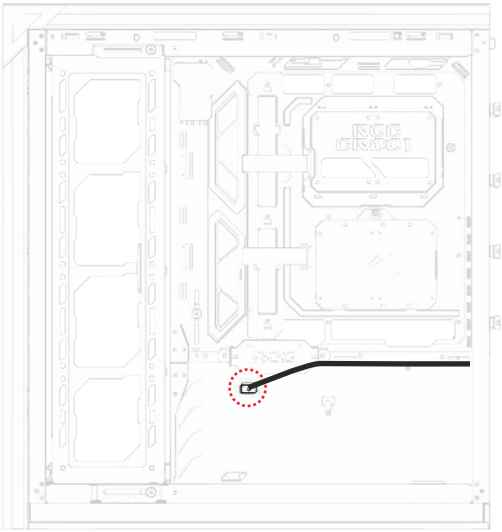

3

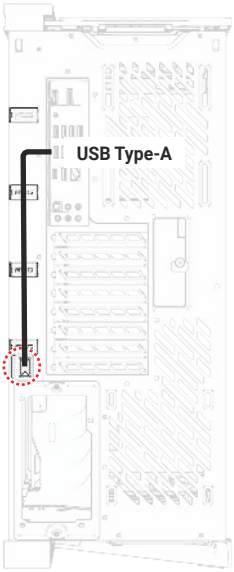

4

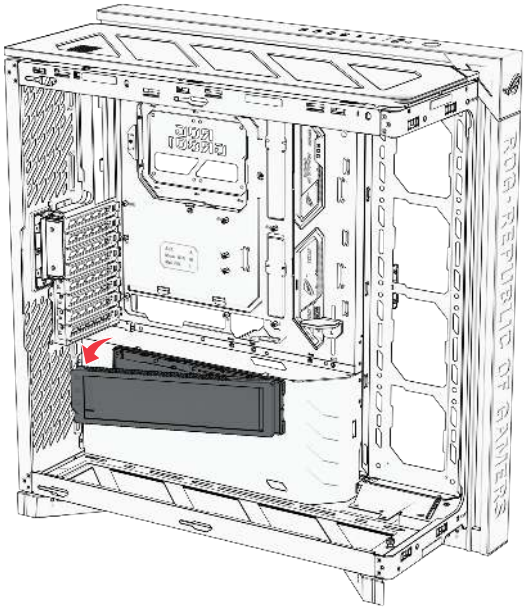

Installing the Infinity mirror panel module

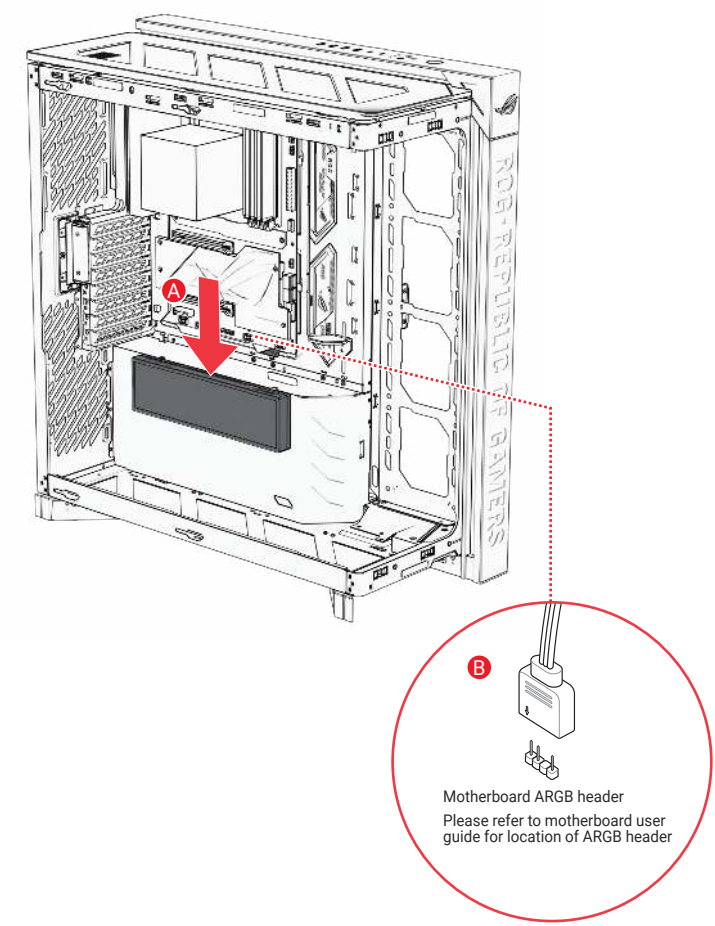

SAFETY INFORMATION

安規資訊 | 安规信息 | Bezpečnostní informace | Informations relatives à la sécurité | Sicherheitsinformationen | Informazioni sulla sicurezza | 製品の安全性に関する情報 | 안전 정보 | Informacje dotyczące bezpieczeństwa | Informações de segurança | Информация о правилах безопасности | Información de seguridad | Säkerhetsinformation | Güvenlik Bilgileri | Інформація з безпеки | معلومات السلامة | מידע בטיחותי

Safety Precautions

Accessories that came with this product have been designed and verified for the use in connection with this product. Never use accessories for other products to prevent the risk of electric shock or fire.

安全上のご注意

付属品は当該専用品です。他の機器には使用しないでください。機器の破損もしくは、火災や感電の原因となることがあります。

Declaration of compliance for product environmental regulation

ASUS follows the green design concept to design and manufacture our products, and makes sure that each stage of the product life cycle of ASUS product is in line with global environmental regulations. In addition, ASUS disclose the relevant information based on regulation requirements.

Please refer to https://esg.asus.com/Compliance.htm for information disclosure based on regulation requirements ASUS is complied with:

EU RoHS

This product complies with the EU RoHS Directive. For more details, see https://esg.asus.com/Compliance.htm

India RoHS

This product complies with the "India E-Waste (Management) Rules, 2016" and prohibits use of lead, mercury, hexavalent chromium, polybrominated biphenyls (PBBs) and polybrominated diphenyl ethers (PBDEs) in concentrations exceeding 0.1% by weight in homogenous materials and 0.01% by weight in homogenous materials for cadmium, except for the exemptions listed in Schedule II of the Rule.

Vietnam RoHS

ASUS products sold in Vietnam, on or after September 23, 2011,meet the requirements of the Vietnam Circular 30/2011/TT-BCT.

Các sản phẩm ASUS bán tại Việt Nam, vào ngày 23 tháng 9 năm2011 trở về sau, đều phải đáp ứng các yêu cầu của Thông tư 30/2011/TT-BCT của Việt Nam.

Türkiye RoHS

AEEE Yönetmeliğine Uygundur

ASUS Recycling/Takeback Services

ASUS recycling and takeback programs come from our commitment to the highest standards for protecting our environment. We believe in providing solutions for you to be able to responsibly recycle our products, batteries, other components as well as the packaging materials. Please go to https://esg.asus.com/en/Takeback.htm for detailed recycling information in different regions.

Australia statement notice

From 1 January 2012 updated warranties apply to all ASUS products, consistent with the Australian Consumer Law. For the latest product warranty details please visit https://www.asus.com/support/. Our goods come with guarantees that cannot be excluded under the Australian Consumer Law. You are entitled to a replacement or refund for a major failure and compensation for any other reasonably foreseeable loss or damage. You are also entitled to have the goods repaired or replaced if the goods fail to be of acceptable quality and the failure does not amount to a major failure.
If you require assistance please call ASUS Customer Service 1300 2787 88 or visit us at https://www.asus.com/support/.

REACH

Complying with the REACH (Registration, Evaluation, Authorisation, and Restriction of Chemicals) regulatory framework, we published the chemical substances in our products at ASUS REACH website at https://esg.asus.com/Compliance.htm. (English)

謹遵守REACH(Registration, Evaluation, Authorisation, and Restriction of Chemicals)管理規範，我們會將產品中的化學物質公告在華碩REACH網站，詳細請參考https://esg.asus.com/Compliance.htm. (繁體中文)

谨遵守REACH(Registration, Evaluation, Authorisation, and Restriction of Chemicals)管理规范，我们会将产品中的化学物质公告在华硕REACH网站，详细请参考https://esg.asus.com/Compliance.htm. (简体中文)

V rámci shody s regulatorní platformou REACH (Registration, Evaluation, Authorisation, and Restriction of Chemicals (registrace, hodnocení, povolování a omezování chemických látek)) byl zveřejněn seznam chemických látek přítomných v našich produktech na webu ASUS REACH na adrese https://esg.asus.com/Compliance.htm. (Čeština)

Conforme avec le Règlement REACH (Enregistrement, Évaluation, Autorisation et Restriction des produits chimiques), nous avons publié la liste des substances chimiques utilisées dans nos produits sur le site Web ASUS REACH à l'adresse https://esg.asus.com/Compliance.htm. (Français)

Die rechtliche Rahmenbedingungen für REACH (Registration, Evaluation, Authorisation, and Restriction of Chemicals) erfüllend, veröffentlichen wir die chemischen Substanzen in unseren Produkten auf unserer ASUS REACH-Webseite unter https://esg.asus.com/Compliance.htm. (Deutsch)

Nel rispetto del regolamento REACH (Registration, Evaluation, Authorisation, and Restriction of Chemicals), le sostanze chimiche contenute nei prodotti ASUS sono state pubblicate nel sito web ASUS, alla pagina: https://esg.asus.com/Compliance.htm. (Italiano)

REACH (Registration, Evaluation, Authorisation, and Restriction of Chemicals)規則の基準を満たすため、ASUSはREACH専用サイトで弊社製品に含まれる化学物質を公開しております。https://esg.asus.com/Compliance.htm. (日本語)

REACH (Registration, Evaluation, Authorisation, and Restriction of Chemicals) 등록, 평가, 승인 및 화학물질규제) 규제 기준을 준수하여 ASUS REACH 웹사이트https://esg.asus.com/Compliance.htm 에 당사 제품에사용된 화학 물질을 게시했습니다. (한국어)

Zgodnie z rozporządzeniem REACH (Rejestracja, ocena, autoryzacja i ograniczenie środków chemicznych), publikujemy informacje o środkach chemicznych w naszych produktach, na stronie internetowej ASUS REACH pod adresem https://esg.asus.com/Compliance.htm (Polski)

Cumprindo o quadro regulamentar REACH (Registo, Avaliação, Autorização e Restrição dos Produtos Químicos), divulgamos as substâncias químicas incluídas nos nossos produtos no Web site ASUS REACH em https://esg.asus.com/Compliance.htm. (Português)

Согласно регламенту ЕС REACH (Registration, Evaluation, Authorization, and Restriction of Chemicals – Регистрация, Оценка, Разрешения и Ограничения на использование Химических веществ), на сайте ASUS REACH размещен список химических веществ содержащихся в наших продуктах: https://esg.asus.com/Compliance.htm. (Русский)

En cumplimiento del marco reglamentario REACH (registro, evaluación, autorización y restricción de productos químicos), hemos publicado las sustancias que contienen nuestros productos a través del sitio web ASUS REACH, al que puede acceder a través de la dirección https://esg.asus.com/Compliance.htm. (Español)

Uppfyller REACH (Registration, Evaluation, Authorization, and Restriction of Chemicals (Registrering, Värdering, Behörighet och Begränsning)) reglerande regelverk, vi publicerar de kemiska substanserna i våra produkter på ASUS REACH webbsida på https://esg.asus.com/Compliance.htm. (Svenska)

REACH (Kimyasalların Kayıt Altına Alınması, Değerlendirilmesi, Ruhsatlandırılması ve Sınırlandırılması) düzenleyici çerçevesine uygun olarak, ürünlerimizdeki kimyasal maddeleri https://esg.asus.com/Compliance.htm adresindeki ASUS REACH websitesinde yayınlamaktayız. (Türkçe)

امتثالا لإطار العمل التنظيمي الخاص بتسجيل المواد الكيميائية وتقييمها والتصديق عليها وتقييد استخدامها (REACH)، قمنا بنشر المواد الكيميائية المستخدمة في منتجاتنا على موقع ASUS REACH على العنوان https://esg.asus.com/Compliance.htm. (عربي)

电子电气产品有害物质限制使用标识：图中之数字为产品之环保使用期限。仅指电子电气产品中含有的有害物质不致发生外泄或突变，从而对环境造成污染或对人身、财产造成严重损害的期限。

有害物质名称及含量说明标示：

GR801

部件名称	有害物质									
	铅 (Pb)	汞 (Hg)	镉 (Cd)	六价铬 (Cr(VI))	多溴联苯 (PBB)	多溴二苯醚 (PBDE)	邻苯二甲酸二正丁酯 (DBP)	邻苯二甲酸二（2-乙基）己酯 (DEHP)	邻苯二甲酸丁苄酯 (BBP)	邻苯二甲酸二异丁酯 (DIBP)
机箱组	○	○	○	○	○	○	○	○	○	○
面板组	○	○	○	○	○	○	○	○	○	○
I/O模组	X	○	○	○	○	○	○	○	○	○
零件包	○	○	○	○	○	○	○	○	○	○

注1： ○：表示该有害物质在该部件所有均质材料中的含量均不超出电器电子产品有害物质限制使用国家标准要求。

×：表示该有害物质至少在该部件的某一均质材料中的含量超出超出电器电子产品有害物质限制使用国家标准要求。

注2： 以上未列出的部件，表明其有害物质含量均不超出电器电子产品有害物质限制使用国家标准要求。

GR120

部件名称	有害物质									
	铅 (Pb)	汞 (Hg)	镉 (Cd)	六价铬 (Cr(VI))	多溴联苯 (PBB)	多溴二苯醚 (PBDE)	邻苯二甲酸二正丁酯 (DBP)	邻苯二甲酸二（2-乙基）己酯 (DEHP)	邻苯二甲酸丁苄酯 (BBP)	邻苯二甲酸二异丁酯 (DIBP)
橡胶垫片	○	○	○	○	○	○	○	○	○	○
方形框	○	○	○	○	○	○	○	○	○	○
VAPO	○	○	○	○	○	○	○	○	○	○
扣环	○	○	○	○	○	○	○	○	○	○
摩擦片	○	○	○	○	○	○	○	○	○	○
漆包线	○	○	○	○	○	○	○	○	○	○
定位PIN	○	○	○	○	○	○	○	○	○	○
绕线套	○	○	○	○	○	○	○	○	○	○
定子	○	○	○	○	○	○	○	○	○	○
磁浮片	○	○	○	○	○	○	○	○	○	○
PCB绝缘片	○	○	○	○	○	○	○	○	○	○
PCB绝缘片	○	○	○	○	○	○	○	○	○	○
芯片电阻	X	○	○	○	○	○	○	○	○	○
萧特基二极管	X	○	○	○	○	○	○	○	○	○
HALL IC	○	○	○	○	○	○	○	○	○	○
PC Board	○	○	○	○	○	○	○	○	○	○
空扇叶	○	○	○	○	○	○	○	○	○	○
轴心	○	○	○	○	○	○	○	○	○	○
橡胶磁铁	○	○	○	○	○	○	○	○	○	○
螺丝	○	○	○	○	○	○	○	○	○	○
芯片电容	○	○	○	○	○	○	○	○	○	○
马达壳	○	○	○	○	○	○	○	○	○	○
商标	○	○	○	○	○	○	○	○	○	○
配线	○	○	○	○	○	○	○	○	○	○

注1： ○：表示该有害物质在该部件所有均质材料中的含量均不超出电器电子产品有害物质限制使用国家标准要求。

×：表示该有害物质至少在该部件的某一均质材料中的含量超出超出电器电子产品有害物质限制使用国家标准要求。

注2： 以上未列出的部件，表明其有害物质含量均不超出电器电子产品有害物质限制使用国家标准要求。

France sorting and recycling information

Proper disposal

The Waste Electrical and Electronic Equipment (WEEE) Directive (Directive 2012/19/EU) is a European Union law that aims to reduce the environmental impact of electrical and electronic equipment. It mandates producers to take responsibility for the end-of-life management of their products, promoting collection, treatment, and recycling to minimize waste and encourage resource recovery.

Do not throw your electrical and electronic equipment in municipal waste.

The symbol of the crossed-out wheeled bin on the product or packaging indicates that this product (including any batteries it contains) must not be disposed of with your household waste.

To prevent potential harm to the environment and human health, a collection framework should be used to return, recycle, and recover waste electrical and electronic equipment (WEEE), and this product has been designed to enable the reuse of parts and facilitate the recycling of certain materials.

Improper disposal may involve risks due to the presence of hazardous substances within electrical and electronic equipment, such as lead and BFR and other harmful components.

Check your local recycling services for electronic products.

(https://esg.asus.com/en/circular-economy/resource-regeneration/global-take-back-service)

Please see and scan below for multi-language update on the WEEE directive:

REPUBLIC OF
GAMERS