Upgrade-Anleitung

Haftungsausschluss

ASUS ist nicht verantwortlich für direkte, indirekte, vorsätzliche oder unbeabsichtigte Schäden, die durch unsachgemäße Installation und Bedienung entstehen.

Sicherheitshinweise

- Tragen Sie vor dem Anfassen der Komponenten eine geerdete Manschette oder berühren Sie einen geerdeten Gegenstand, damit die Komponenten nicht durch statische Elektrizität beschädigt werden.
- Halten Sie Flüssigkeiten oder Feuchtigkeit von Ihrem Gerät fern, um Kurzschlüsse zu vermeiden.
- Entfernen Sie Ringe, Uhren oder andere Metallgegenstände von Ihren Händen.
- Halten Sie die Komponenten an den Rändern fest, um ein Berühren der integrierten Schaltkreise zu vermeiden.
- Installieren Sie alle Komponenten ordnungsgemäß, bevor Sie die Stromversorgung herstellen.
- Verwenden Sie nicht die Netzteile oder Akkus von anderen Geräten, um Verletzungen durch Brand oder Explosion zu vermeiden. Verwenden Sie nur zertifizierte Netzteile oder Akkus, die vom Hersteller oder einem autorisierten Einzelhändler zur Verfügung gestellt werden.
- Lösen Sie alle Klemmen oder Klappen, bevor Sie die Kabel entfernen, um Beschädigungen zu vermeiden.

- Trennen Sie die Kabel, Stecker und den Stromstecker, indem Sie die Stecker gleichmäßig herausziehen, um Beschädigungen zu vermeiden.
- Verwenden Sie die korrekten Schraubentypen für Ihr Gerät, um Beschädigungen zu vermeiden.
- Vergewissern Sie sich, dass die Kabelausrichtung korrekt ist, bevor Sie die Kabel anschließen.
- Entfernen Sie vollständig alle Klebstoffreste nach dem Entfernen und vor dem Einbau von Komponenten.
- Fotografieren Sie das Aussehen von Kabeln, Kabelführungen, Anschlüssen und Schrauben zur späteren Bezugnahme, bevor Sie mit jedem Schritt fortfahren.

Checkliste vor der Reparatur

- Lesen Sie das gesamte Handbuch, bevor Sie mit der Wartung beginnen, und befolgen Sie alle Anweisungen.
- Sichern Sie die Daten von Ihrem Gerät.
- Stellen Sie Ihr Gerät auf eine saubere und stabile Oberfläche.
- Schalten Sie Ihr Gerät ab.
- Trennen Sie sämtliche angeschlossenen Peripheriegeräte und Kabel.
- Trennen Sie alle Stromkabel und entfernen Sie den Akku (falls zutreffend).

WICHTIG!

- Falls Sie sich bei der Durchführung der beschriebenen Wartungsmaßnahmen unsicher sind, unterbrechen Sie die Arbeit und wenden Sie sich an ein autorisiertes Servicecenter, um Hilfe zu erhalten.
- Kaufen Sie Ersatzkomponenten von einem autorisierten Händler dieses Geräts, um maximale Kompatibilität und Zuverlässigkeit zu gewährleisten.

HINWEIS:

- Die Abbildungen dienen nur der Veranschaulichung.
- Die in diesem Handbuch beschriebenen Wartungsmaßnahmen hängen von der Modellkonfiguration ab und spiegeln möglicherweise nicht den gesamten Wartungsprozess wider. Für die Wartung der Komponenten, die nicht in diesem Handbuch behandelt werden, wenden Sie sich bitte an ein autorisiertes Servicecenter, um weitere Unterstützung zu erhalten.
- Bewahren Sie alle Klebestreifen, Isoliermaterialien, Schrauben und anderen abtrennbaren Einzelteile bis zum Abschluss der Wartung an einem sicheren Ort auf, da sie während der Installation benötigt werden können.

Reparaturwerkzeuge

Schraubenzieher

Kunststoffblatt

Pinzette

Diagnose-Tools

Verwenden Sie die ASUS-Systemdiagnose, nachdem Sie alle Wartungsmaßnahmen abgeschlossen haben, um sicherzustellen, dass alle Komponenten ordnungsgemäß funktionieren.

Weitere Informationen finden Sie unter www.asus.com/support/FAQ/1048490/.

Untere Abdeckung

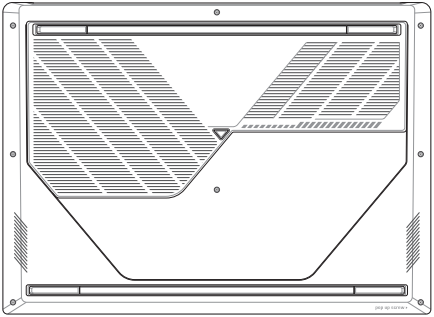

Bevor Sie beginnen

Lesen Sie die **Sicherheitshinweise** und füllen Sie die **Checkliste vor der Reparatur** aus.

Schraubenliste

- ⊕ M2.0 X 7,0L (6x)
- ⊕ M2.0 X 3,5L (1x)
- ⊕ M2.0 X 5,0L (1x Pop-open-Schraube)

Ausbau

WICHTIG! Die Stromversorgung des Systems wird automatisch unterbrochen, wenn die untere Abdeckung entfernt wird. Um die Stromversorgung wiederherzustellen, bringen Sie die untere Abdeckung wieder fest an und schließen Sie das Netzteil nach Abschluss der Wartung an Ihrem Notebook-PC an.

1. Entfernen Sie die Schrauben von der unteren Abdeckung.
2. Lösen Sie die Pop-open-Schraube, ohne die Schraube von der Abdeckung zu entfernen.

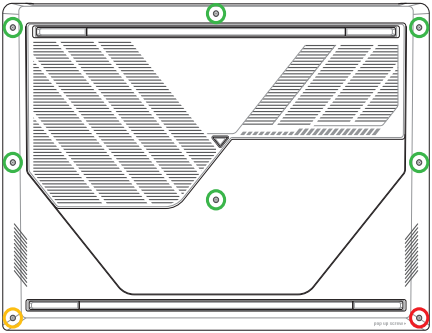

3. Hebeln Sie mit dem Kunststoffblatt den angegebenen Bereich der unteren Abdeckung auf, wie in der Abbildung unten gezeigt.

4. Entfernen Sie die untere Abdeckung.

WICHTIG! Vermeiden Sie es, das Kunststoffblatt an der Seite Ihres Geräts oder an den Lüftungsöffnungen entlang gleiten zu lassen, um Beschädigungen zu verhindern.

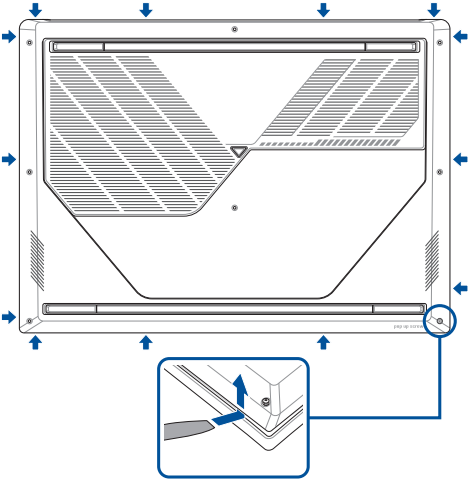

Installation

WICHTIG! Die Stromversorgung des Systems wird automatisch unterbrochen, wenn die untere Abdeckung entfernt wird. Um die Stromversorgung wiederherzustellen, bringen Sie die untere Abdeckung wieder fest an und schließen Sie das Netzteil nach Abschluss der Wartung an Ihrem Notebook-PC an.

1. Bringen Sie die untere Abdeckung an.
2. Drücken Sie vorsichtig auf die untere Abdeckung, bis sie einrastet.
3. Befestigen Sie die untere Abdeckung mit den zuvor entfernten Schrauben.
4. Ziehen Sie die Pop-open-Schraube fest.

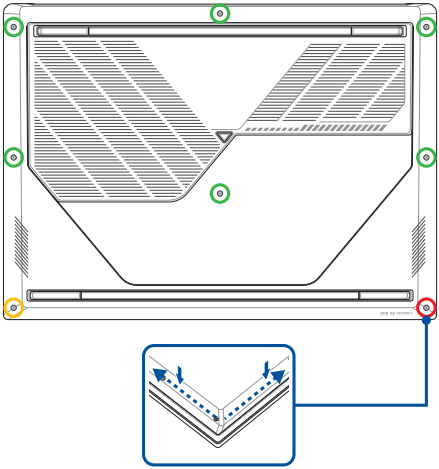

Akku

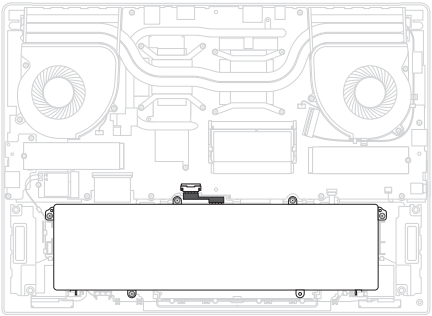

Bevor Sie beginnen

1. Lesen Sie die **Sicherheitshinweise** und die **Checkliste vor der Reparatur**.
2. Entfernen Sie die untere Abdeckung.

Schraubenliste

- ⊕ M2.0 X 3,5L (5x)

Ausbau

1. Trennen Sie das Stromkabel des Akkus.

WICHTIG!

- Trennen Sie das Stromkabel des Akkus, indem Sie zunächst die Seite mit den roten Drähten anheben.
- Ernsthafte Brand- oder Explosionsgefahr kann auftreten, falls der Akku durchstochen wurde. Falls Sie sich unsicher sind, wie Sie fortfahren sollen, unterbrechen Sie die Arbeit und wenden Sie sich an ein autorisiertes Servicecenter, um Hilfe zu erhalten.

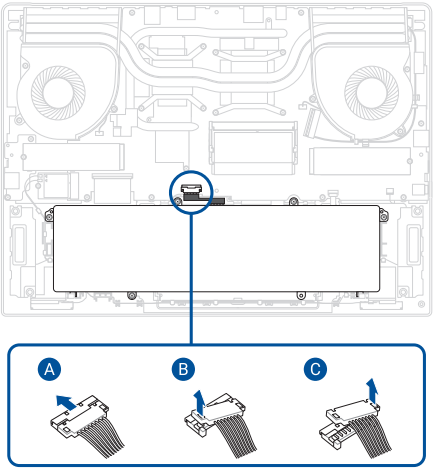

2. Entfernen Sie die Schrauben vom Akku.

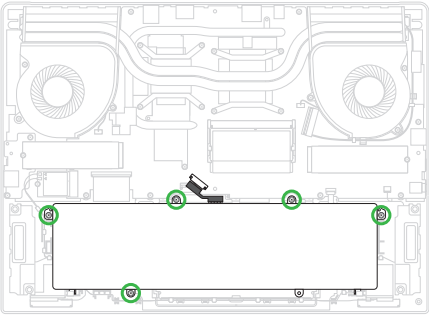

3. Heben Sie den oberen Teil des Akkus an, um den Akku zu entnehmen.

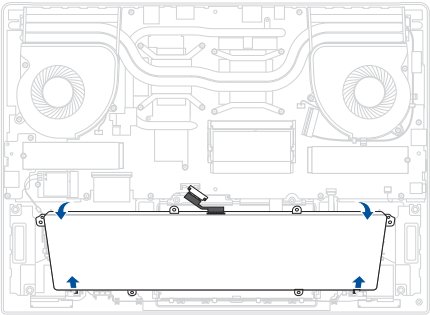

Installation

1. Neigen Sie den Akku nach unten und setzen Sie dann den Akku ein.

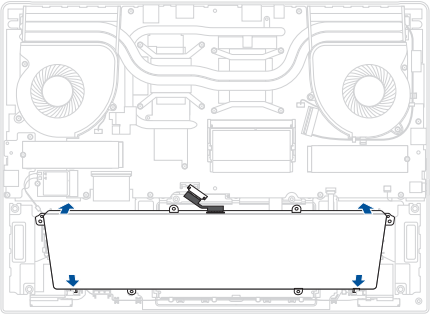

2. Befestigen Sie den Akku mit den zuvor entfernten Schrauben.

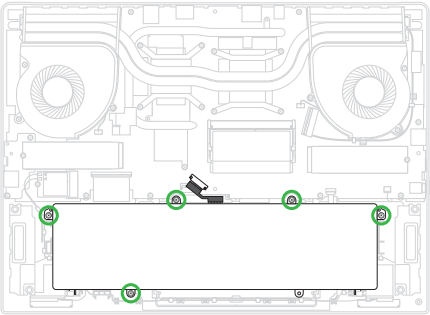

3. Schließen Sie das Stromkabel des Akkus wieder an.

4. Installieren Sie die Komponenten, die Sie im Abschnitt *Bevor Sie beginnen* entfernt haben.

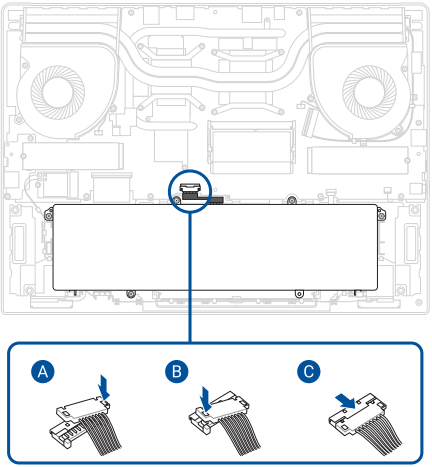

M.2 SSD-Modul

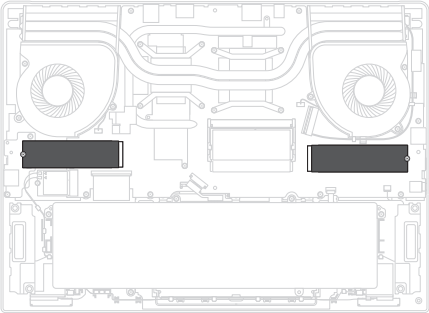

Bevor Sie beginnen

WICHTIG! Wärmeleitpaste, Wärmeleitpads, Flüssigmetall oder andere Wärmeleitmaterialien müssen gründlich entfernt und abgelöst werden, wenn diese Komponente ausgebaut wird. Stellen Sie, bevor Sie fortfahren, sicher, dass Ihnen Ablösematerialien zur Verfügung stehen, oder wenden Sie sich an ein autorisiertes Servicecenter, um Hilfe zu erhalten.

1. Lesen Sie die **Sicherheitshinweise** und die **Checkliste vor der Reparatur**.
2. Entfernen Sie die untere Abdeckung und trennen Sie das Stromkabel des Akkus.

Schraubenliste

- ⊕ M2.0 X 2,5L (2x)

Ausbau

1. Entfernen Sie die Schraube und dann das M.2 SSD-Modul vom Motherboard.

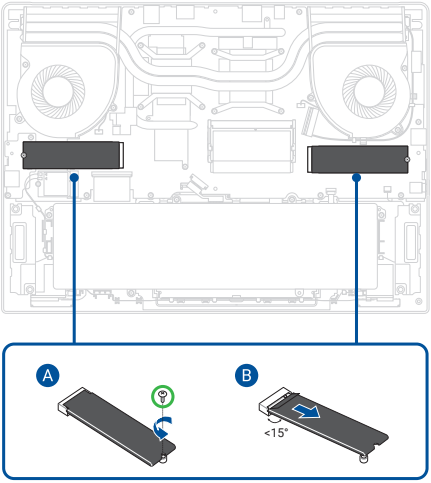

2. Entfernen Sie die Aluminiumfolienhüllen und dann die Absorberfolien.

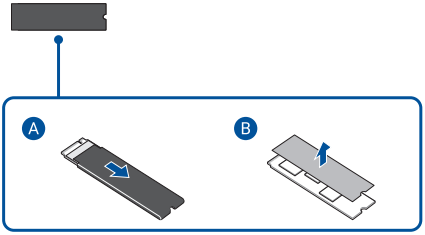

Installation

1. Befestigen Sie die Absorberplatte am M.2 SSD-Modul.
2. Setzen Sie das M.2 SSD-Modul in die Aluminiumfolienhülle ein, wie in der Abbildung unten gezeigt.

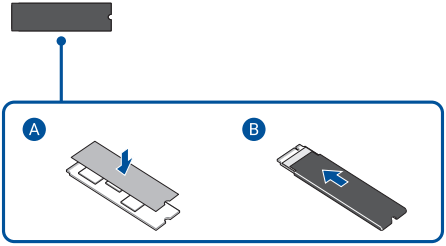

3. Richten Sie das M.2 SSD-Modul aus und setzen Sie es in den M.2 Anschluss ein. Befestigen Sie dann das M.2 SSD-Modul mit den zuvor entfernten Schrauben am Motherboard.

4. Installieren Sie die Komponenten, die Sie im Abschnitt *Bevor Sie beginnen* entfernt haben.

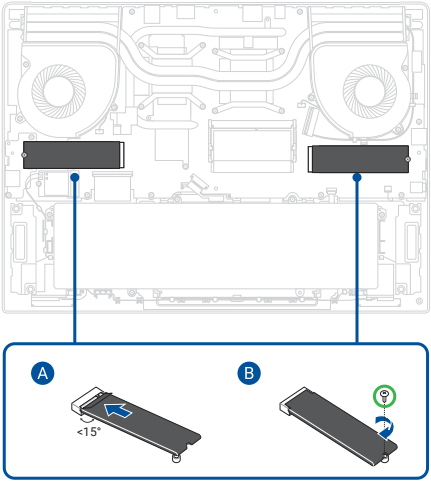

RAM-Modul

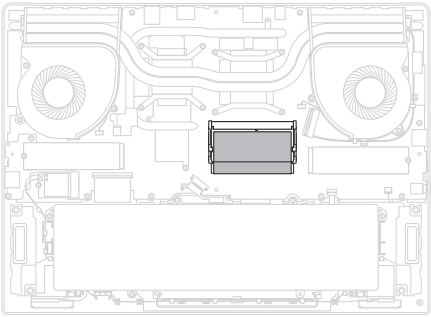

Bevor Sie beginnen

1. Lesen Sie die **Sicherheitshinweise** und die **Checkliste vor der Reparatur**.
2. Entfernen Sie die untere Abdeckung und trennen Sie das Stromkabel des Akkus.

Ausbau

1. Drücken Sie die Clips nach außen, um das RAM-Modul zu entfernen.
2. Entfernen Sie die Polyesterfolie vom RAM-Modul.

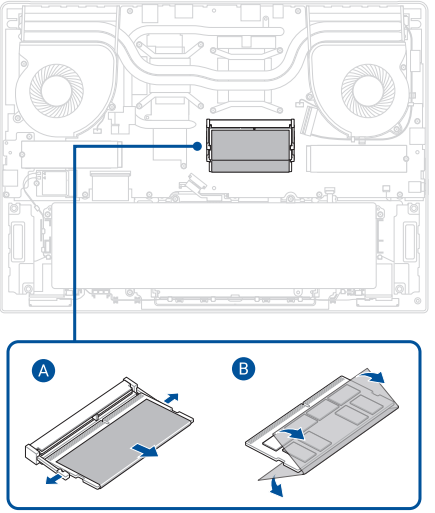

Installation
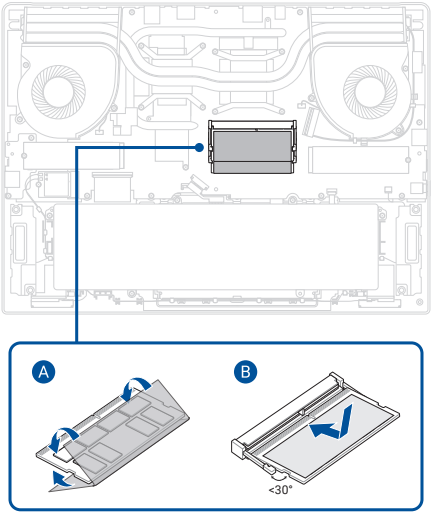
1. Bringen Sie die Polyesterfolie wieder am RAM-Modul an.
2. Richten Sie das RAM-Modul aus und setzen Sie es in den RAM-Modul-Steckplatz ein.
3. Installieren Sie die Komponenten, die Sie im Abschnitt *Bevor Sie beginnen* entfernt haben.