Lüftergitter mit Staubfilter magnetisch für PC-Gehäuse 92 x 92 mm schwarz

Beschreibung

Dieser magnetische Staubfilter von Delock vermindert das Eindringen von Staub, Schmutz und anderen Partikeln in das PC-Gehäuse.

Magnetische Befestigung mit Schrauboption

Durch den magnetischen Rahmen kann der Staubfilter schnell und ohne Werkzeug an geeigneten Metalloberflächen angebracht werden. Alternativ kann der Staubfilter über die vier Befestigungslöcher am Lüfter oder PC-Gehäuse angebracht werden.

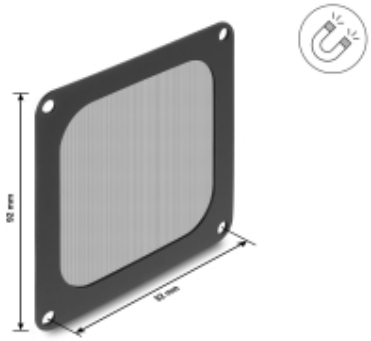

Artikel-Nr. 67716

EAN: 4043619677160

Ursprungsland: China

Verpackung: Wiederverschließbare Tüte

Technische Daten

- Für Lüftergröße: 92 x 92 mm
- Außenmaße: ca. 92 x 92 mm
- Magnetischer Rahmen
- Befestigungsart: magnetisch oder Schraubmontage
- Schraubentyp: M4
- Befestigungslochdurchmesser: ca. 5 mm
- Schraublochabstand: ca. 82 mm
- Schutzart: IP40
- Filtertyp: Nylon
- Staubentfernungsrate: 89 %
- Temperaturbereich: -10 °C ~ 55 °C
- Rahmenmaterial: PBT
- Farbe: schwarz

Packungsinhalt

- Lüfter-Filterschutz

Alle hier aufgeführten Namen und Zeichen sind Eigentum des jeweiligen Herstellers. Druckfehler, Änderungen & Irrtümer vorbehalten. **© 2026 by Delock. Alle Rechte vorbehalten.**

Abbildungen

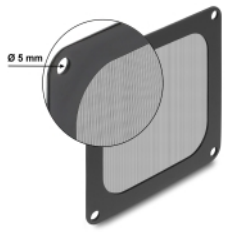

 © 2026 by Delock. Alle Rechte vorbehalten.

Allgemein

Montageart:	magnetisch Schraubmontage
Schutzart:	IP40

Technische Eigenschaften

Betriebstemperatur:	-10 °C ~ 55 °C

Physikalische Eigenschaften

Schraublochabstand:	82 mm
Material:	PBT
Farbe:	schwarz
Befestigungslochdurchmesser:	5 mm

Herstellerinformationen

Straße	Beeskowdamm 13/15
PLZ	14167
Ort	Berlin
Land	Deutschland
E-Mail	info@delock.de
Webseite	www.delock.de

Alle hier aufgeführten Namen und Zeichen sind Eigentum des jeweiligen Herstellers. Druckfehler, Änderungen & Irrtümer vorbehalten. **© 2026 by Delock. Alle Rechte vorbehalten.**