Robert Bosch Power Tools GmbH
70538 Stuttgart
GERMANY

www.bosch-pt.com

F 016 L94 627 (2024.10) O / 145

F 016 L94 627

BOSCH

Fontus 18V-6



1/2

de Originalbetriebsanleitung
en Original instructions
fr Notice originale
es Manual original
pt Manual original
it Istruzioni originali
nl Oorspronkelijke gebruiksaanwijzing
da Original brugsanvisning
sv Bruksanvisning i original
no Original driftsinstruks
fi Alkuperäiset ohjeet
el Πρωτότυπο οδηγιών χρήσης
tr Orijinal işletme talimatı
pl Instrukcja oryginalna
cs Původní návod k používání
sk Pôvodný návod na použitie
hu Eredeti használati utasítás
ru Оригинальное руководство по эксплуатации
uk Оригінальна інструкція з експлуатації
kk Пайдалану нұсқаулығының түпнұсқасы
ro Instrucțiuni originale
bg Оригинална инструкция
mk Оригинално упатство за работа
sr Originalno uputstvo za rad
sl Izvirna navodila
hr Originalne upute za rad
et Algupärane kasutusjuhend
lv Instrukcijas oriģinālvalodā
lt Originali instrukcija
ar دليل التشغيل الأصلي
fa دفترچه راهنمای اصلی

Deutsch ..... Seite 12
English ..... Page 16
Français ..... Page 20
Español ..... Página 24
Português ..... Página 29
Italiano ..... Pagina 33
Nederlands ..... Pagina 37
Dansk ..... Side 41
Svensk ..... Sidan 45
Norsk ..... Side 49
Suomi ..... Sivu 52
Ελληνικά ..... Σελίδα 56
Türkçe ..... Sayfa 61
Polski ..... Strona 66
Čeština ..... Stránka 70
Slovenčina ..... Stránka 74
Magyar ..... Oldal 78
Русский ..... Страница 82
Українська ..... Сторінка 87
Қазақ ..... Бет 92
Română ..... Pagina 97
Български ..... Страница 102
Македонски ..... Страница 106
Srpski ..... Strana 110
Slovenščina ..... Stran 114
Hrvatski ..... Stranica 118
Eesti ..... Lehekülg 122
Latviešu ..... Lappuse 126
Lietuvių k. ..... Puslapis 130
عربی ..... الصفحة 135
فارسی ..... صفحه 139

CE / UKCA 2/2

A

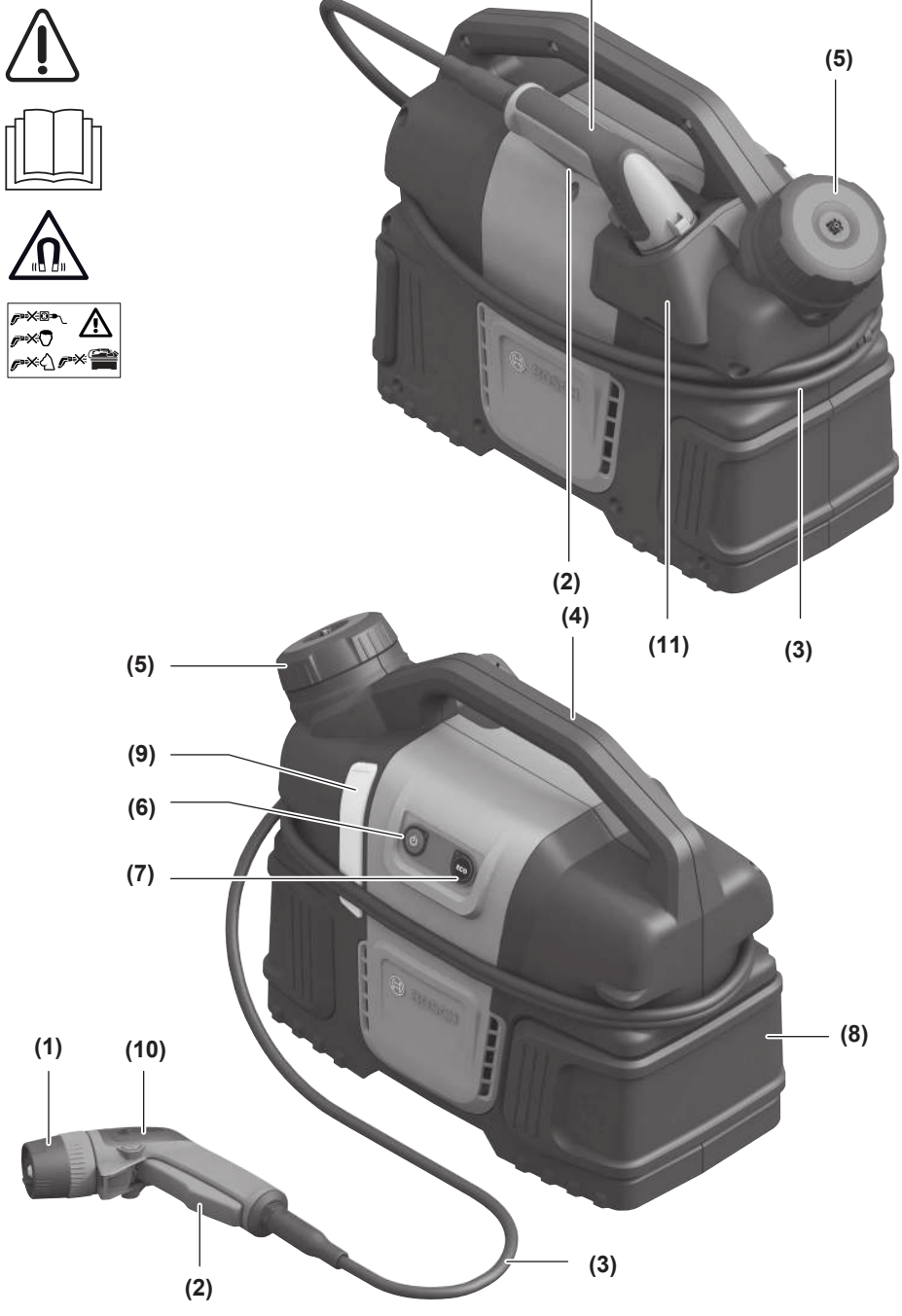

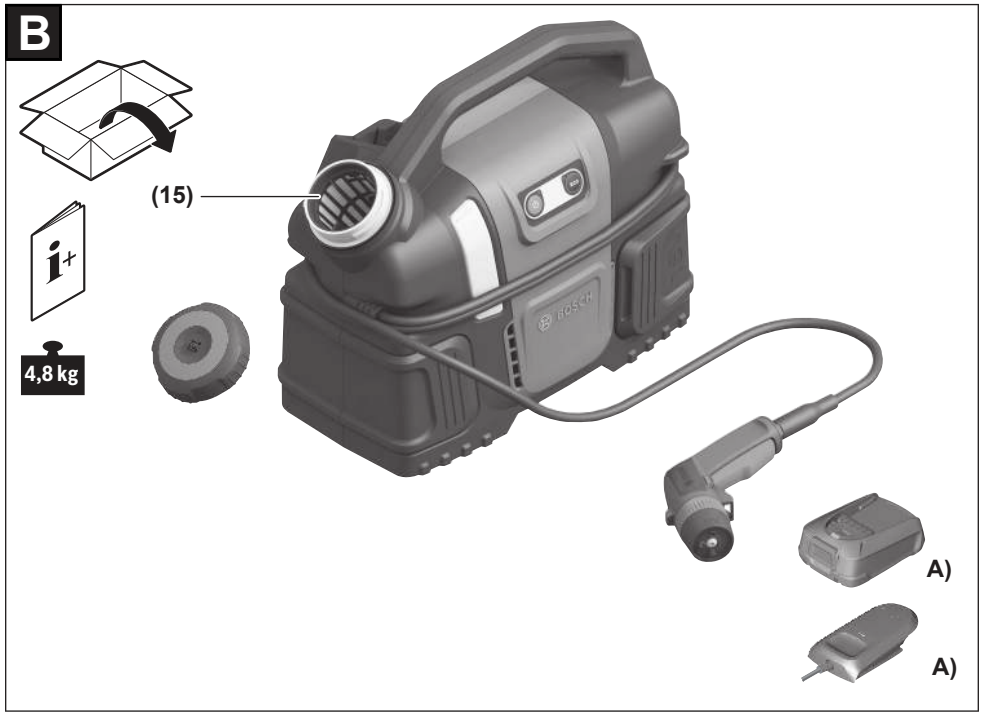
B
(15)
4,8 kg
A)
A)

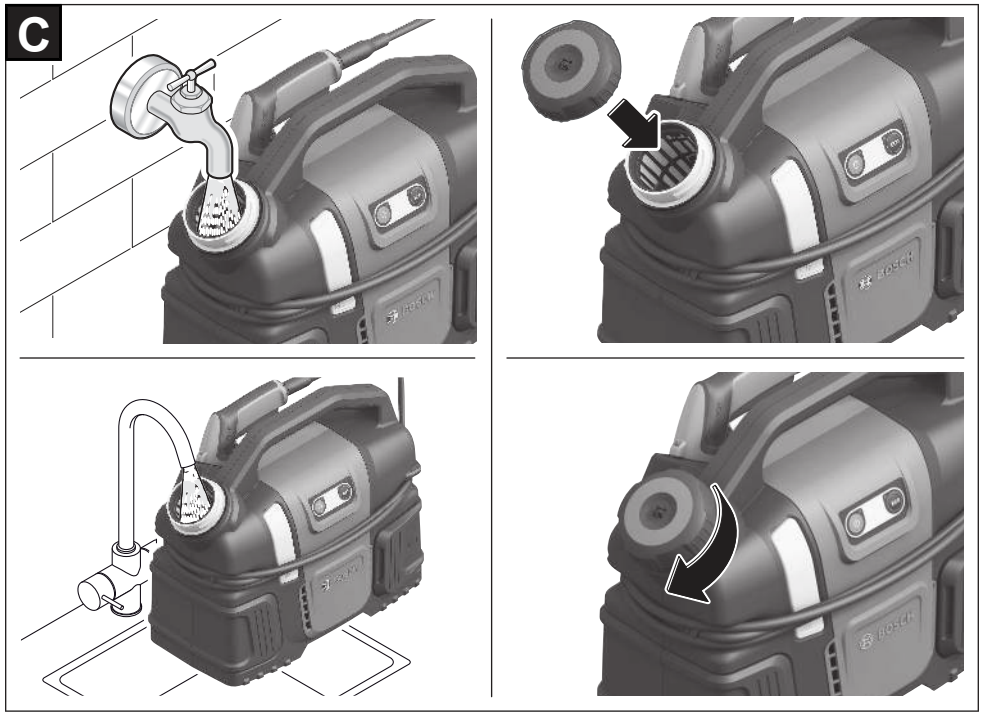
C

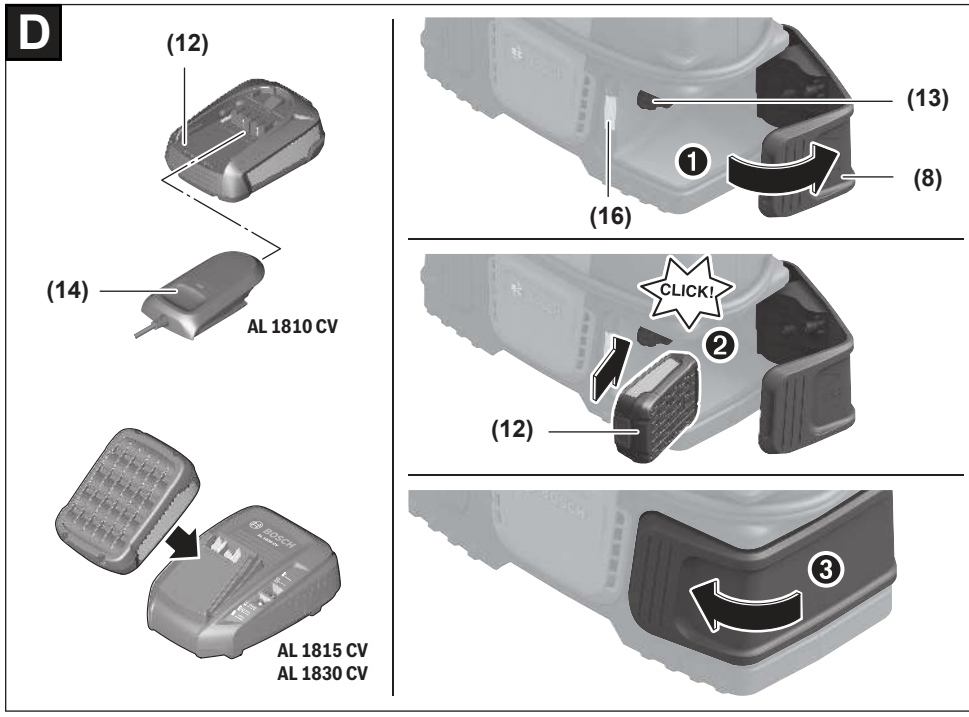
D
(12)
(14)
AL 1810 CV
AL 1815 CV
AL 1830 CV
(13)
(8)
(16)
CLICK!
(12)

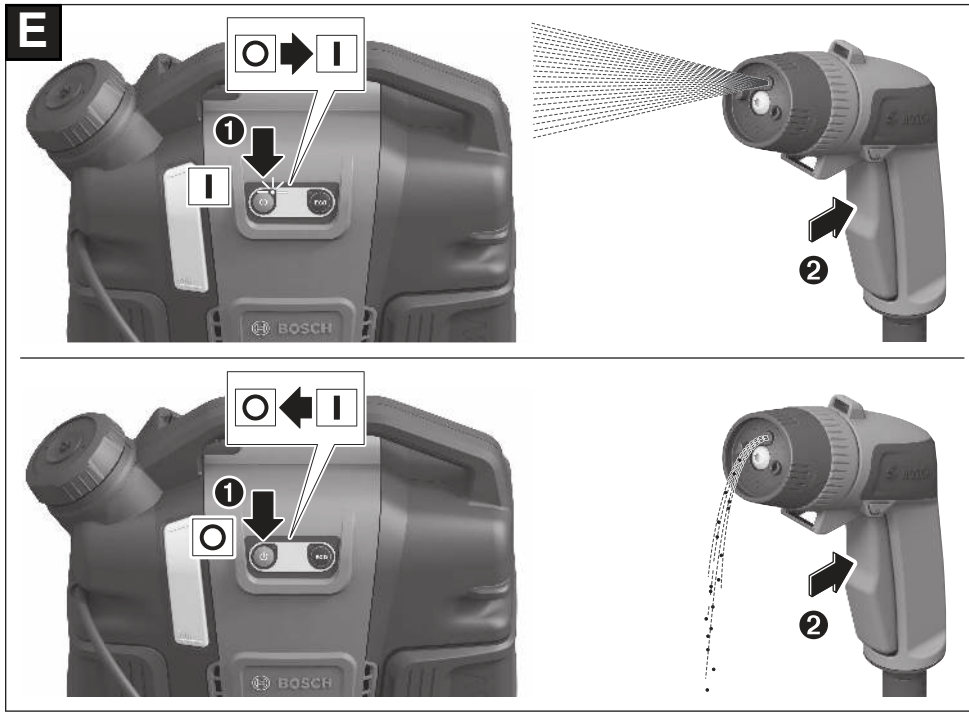
E

F

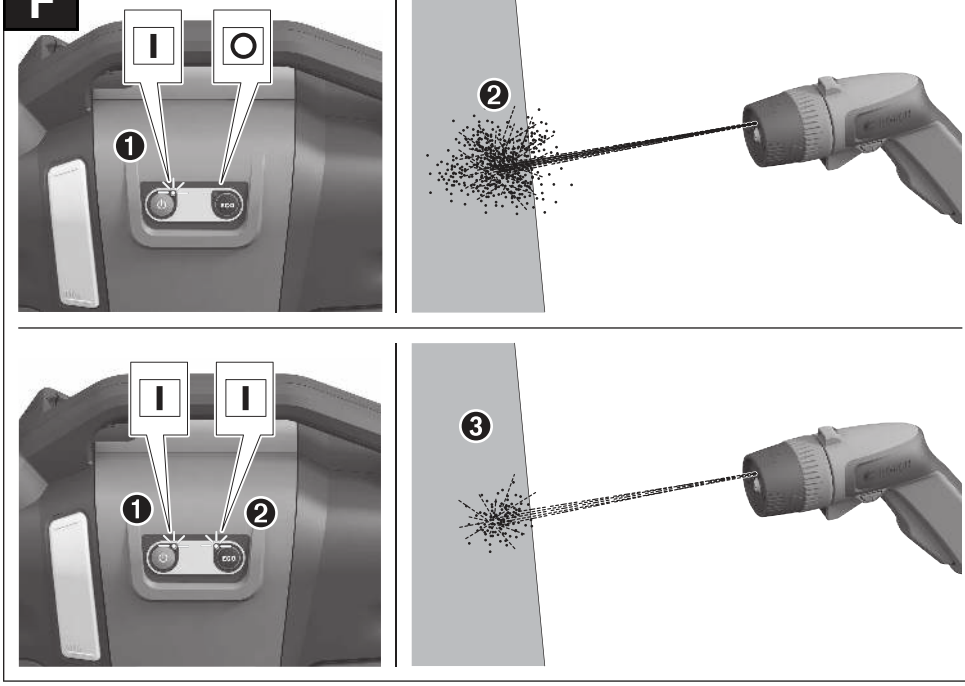

G

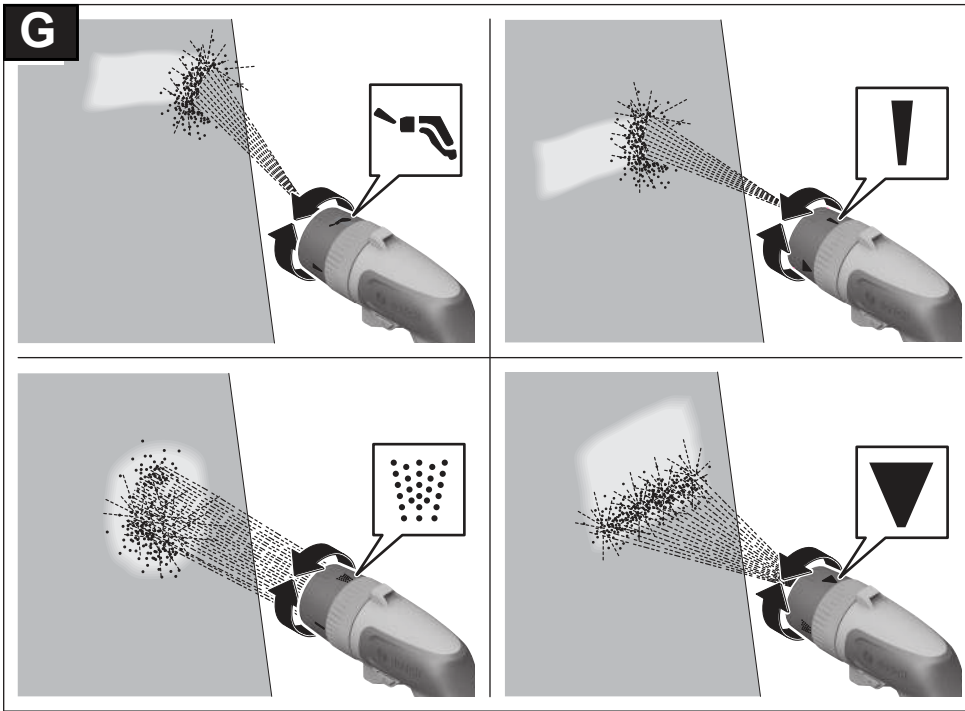

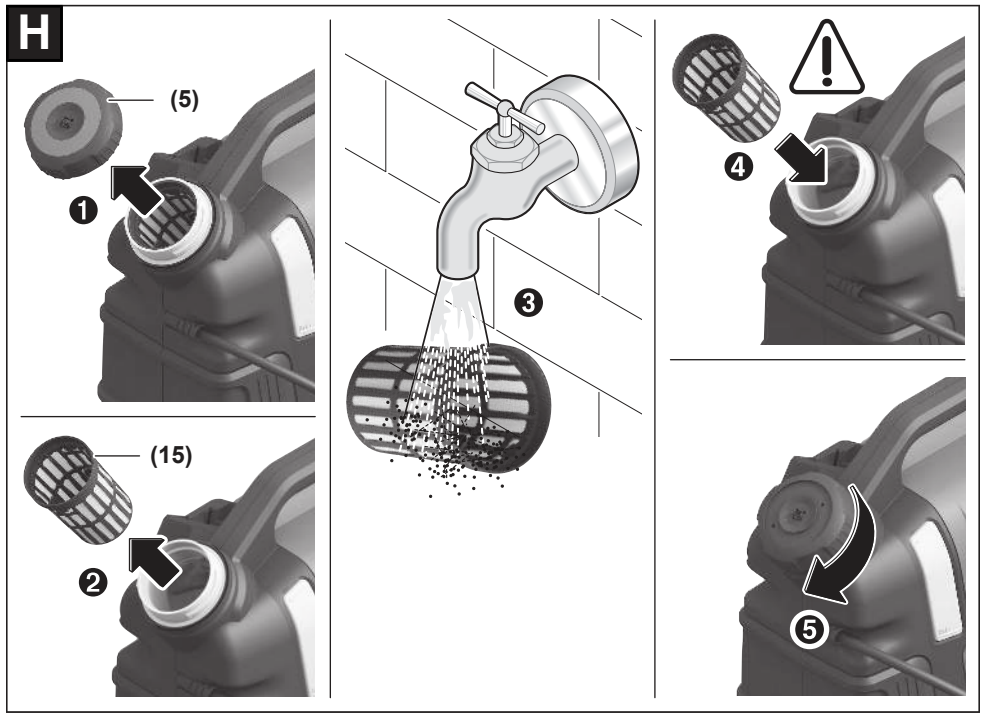
H
(5)
1
(15)
2
3
4
5

I

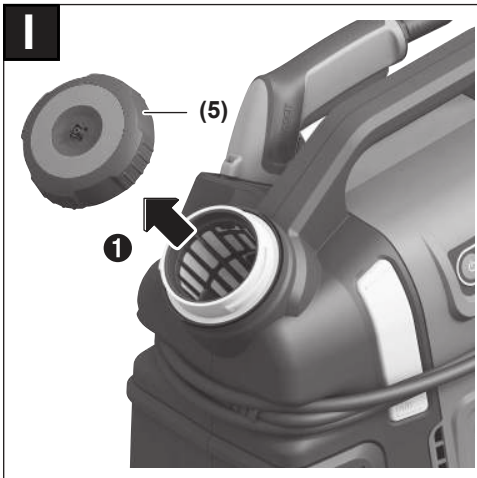

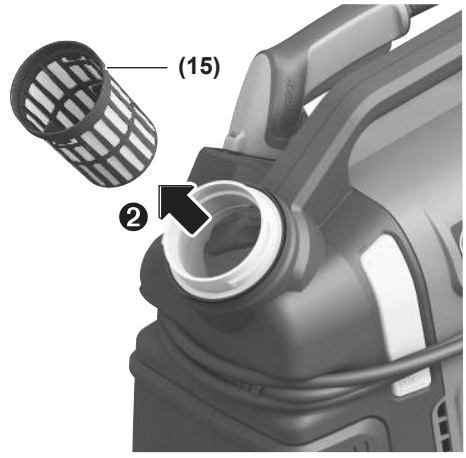

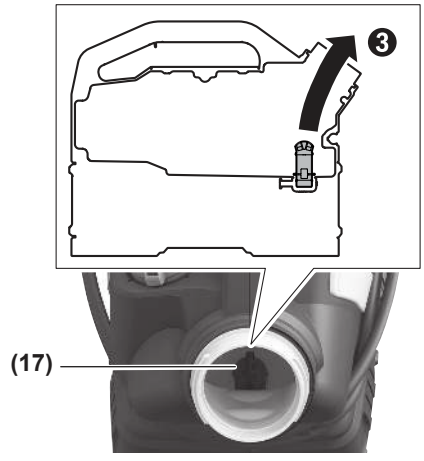





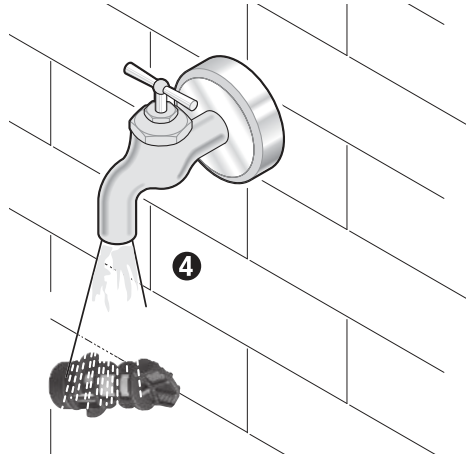

J

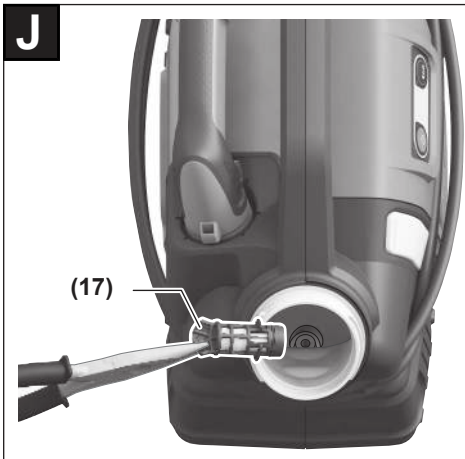

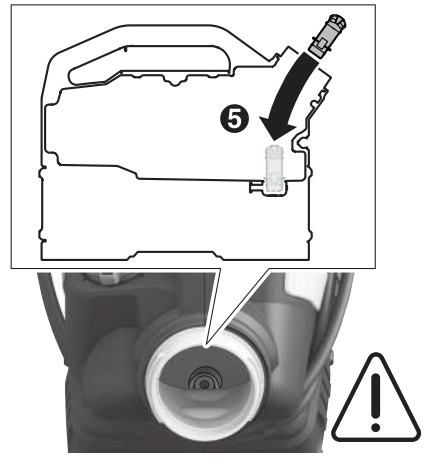



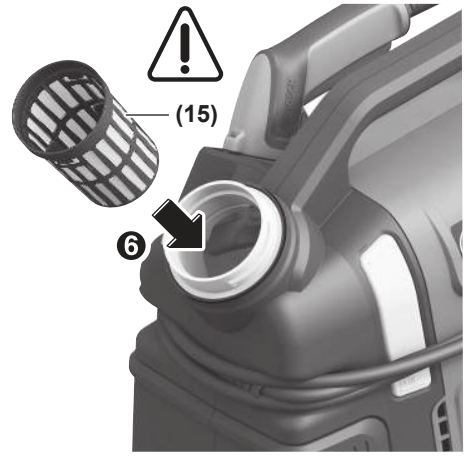



K

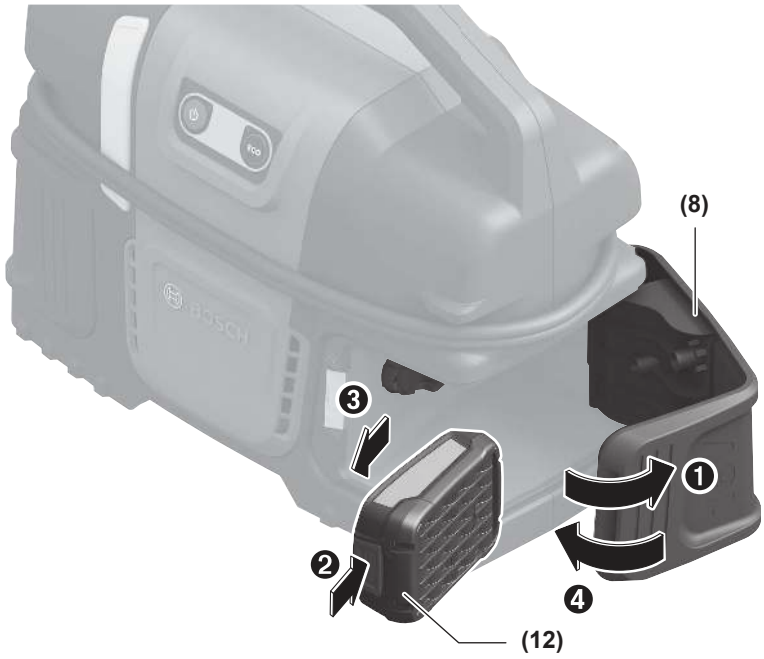

L



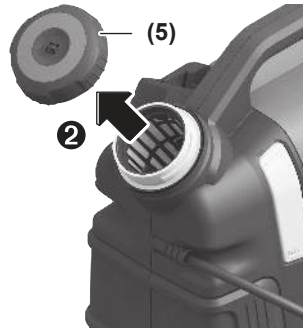

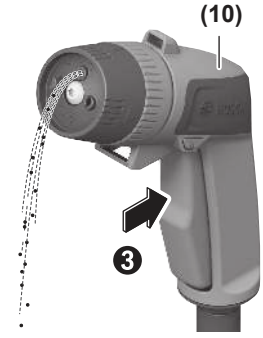





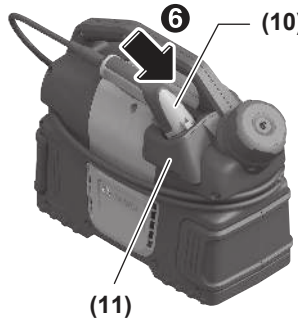

M



www.bosch-professional.com

Deutsch

Sicherheitshinweise

WARNUNG! Lesen Sie alle Sicherheitshinweise und Anweisungen. Versäumnisse bei der Einhaltung der Sicherheitshinweise und Anweisungen können elektrischen Schlag, Brand und/oder schwere Verletzungen verursachen.

Erläuterung der Symbole auf dem Gartengerät



Allgemeiner Gefahrenhinweis.



Lesen Sie die Betriebsanleitung.

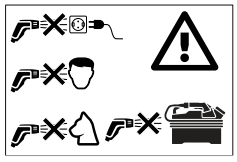

Den Wasserstrahl nie auf das Gesicht von Menschen und Tieren, das Gerät selbst oder elektrische Teile richten.



Dieses Gerät enthält Magnete - Bringen Sie den Magnet nicht in die Nähe von Implantaten und sonstigen medizinischen Geräten, wie z.B. Herzschrittmacher oder Insulinpumpen, magnetische Datenträger und magnetisch empfindliche Geräte. Durch den Magnet wird ein Feld erzeugt, das die Funktion von medizinischen Geräten beeinträchtigen kann, oder zu irreversiblem Datenverlust führen kann.

Bedienung

- Die bedienende Person darf das Produkt nur bestimmungsgemäß verwenden. Die örtlichen Gegebenheiten sind zu berücksichtigen. Beim Arbeiten bewusst auf andere Personen achten, insbesondere Kinder.
- Erlauben Sie Kindern, Personen mit eingeschränkten physischen, sensorischen oder geistigen Fähigkeiten oder mangelnder Erfahrung und/oder mangelndem Wissen und/oder mit diesen Anweisungen nicht vertrauten Personen niemals das Gartengerät zu benutzen. Nationale Vorschriften beschränken möglicherweise das Alter des Bedieners.
- Kinder sollten beaufsichtigt werden, um sicherzustellen, dass sie nicht mit dem Gartengerät spielen.
- Der Bediener ist für Dritte im Arbeitsbereich verantwortlich. Achten Sie darauf, dass der Wasserstrahl nicht in eine Richtung zeigt, in die er Schaden anrichten kann.

Verwendung

- Alle Strom führenden Teile im Arbeitsbereich müssen spritzwassergeschützt sein.
- Asbesthaltige und andere Materialien, die gesundheitsgefährdende Stoffe enthalten, dürfen nicht abgespritzt werden.
- Betreiben Sie das Gerät nur, wenn das Akkufach geschlossen ist. Dadurch wird der Akku vor Spritzwasser geschützt.
- Das Gerät mit dem Zubehör ist vor Benutzung auf ordnungsgemäßen Zustand und Betriebssicherheit zu überprüfen. Falls der Zustand nicht einwandfrei ist, darf es nicht benutzt werden.
- Es dürfen keine lösungsmittelhaltigen Flüssigkeiten, unverdünnte Säuren, Azeton oder Lösungsmittel einschließlich Benzin, Farbverdünner und Heizöl verwendet werden, da deren Sprühnebel hoch entzündlich, explosiv und giftig sind.
- Füllen Sie den Wassertank niemals ohne Filter oder wenn ein Filter beschädigt ist.
- Nehmen Sie keine Veränderungen am Gerät vor. Unzulässige Veränderungen können die Sicherheit Ihres Gerätes beeinträchtigen, zu verstärkten Geräuschen und Vibrationen und schlechter Leistung führen.
- Richten Sie den Wasserstrahl nicht auf die Gesichter von Menschen oder Tieren.
- Tauchen Sie das Gerät niemals unter Wasser, um den Tank zu füllen.
- Hoher Druck kann Objekte zurück prallen lassen. Tragen Sie wenn nötig eine geeignete persönliche Schutzausrüstung, z. B. eine Schutzbrille.
- Verwenden Sie nur frisches (nicht salzhaltiges) Wasser, um den Wassertank zu füllen.
- Verwenden Sie das Gerät nur mit klarem Wasser. Geben Sie dem Wasser keine Zusätze bei. Verunreinigungen im Wasser können die Pumpe und das Zubehör beschädigen.

Transport und Lagerung

- Schalten Sie das Gerät vor dem Transport aus.
- Seien Sie vorsichtig beim Anheben und Tragen des Geräts.
- Entleeren Sie das Wasser vor der Lagerung aus dem Tank und dem Pumpensystem.

Wartung

- Schalten Sie das Gerät vor allen Reinigungs- und Wartungsarbeiten und dem Wechsel von Zubehör aus. Ziehen Sie den Stecker, wenn das Gerät mit Netzspannung betrieben wird.
- Instandsetzungen dürfen nur durch autorisierte Bosch-Kundendienstwerkstätten durchgeführt werden.

Zubehör und Ersatzteile

- Es dürfen nur Zubehör und Ersatzteile verwendet werden, die vom Hersteller freigegeben sind. Original-Zubehör und Original-Ersatzteile gewährleisten den störungsfreien Betrieb des Gerätes.

Symbole

Die nachfolgenden Symbole sind für das Lesen und Verstehen der Betriebsanleitung von Bedeutung. Prägen Sie sich die Symbole und ihre Bedeutung ein. Die richtige Interpretation der Symbole hilft Ihnen, das Produkt besser und sicherer zu gebrauchen.

Symbol	Bedeutung
	Bewegungsrichtung
	Reaktionsrichtung
	Einschalten
	Ausschalten
	Zubehör/Ersatzteile
	Gewicht

Produkt- und Leistungsbeschreibung



Lesen Sie alle Sicherheitshinweise und Anweisungen. Versäumnisse bei der Einhaltung der Sicherheitshinweise und Anweisungen können elektrischen Schlag, Brand und/oder schwere Verletzungen verursachen.

Bitte beachten Sie die Abbildungen im vorderen Teil der Betriebsanleitung.

Bestimmungsgemäßer Gebrauch

Das Gerät ist für den häuslichen Gebrauch bestimmt, entweder zur Reinigung aus dem Innentank oder dem Leitungswasseranschluss, zum Reinigen von Fahrzeugen, Werkzeugen, Fenstern, Booten, Fahrrädern, Hunden (im Niederdruckmodus), Spielzeug für draußen, Gewächshäusern, Gartenmöbeln, usw.

Für die jeweilige Reinigungsaufgabe sollte der Druckmodus und das Sprühmuster richtig eingestellt werden.

Das Produkt ist nicht für die Anwendung von Reinigungsmitteln bestimmt.

Verwenden Sie das Produkt nur mit klarem Wasser. Geben Sie dem Wasser keine Zusätze bei. Verunreinigungen im Wasser können die Pumpe und das Zubehör beschädigen.

Abgebildete Komponenten (siehe Bilder A und B)

Die Nummerierung der abgebildeten Komponenten bezieht sich auf die Darstellung des Produkts auf den Grafikseiten.

(1) Düsenkopf
(2) Abzug
(3) Schlauch
(4) Tragegriff
(5) Tankverschluss
(6) Ein-/Ausschalter
(7) Eco-Modus
(8) Akkufach-Abdeckung
(9) Wassertankanzeige
(10) Sprühpistole
(11) Sprühpistolenfach
(12) Akku [a)]
(13) Akku-Entriegelungstaste
(14) Ladegerät [a)]
(15) Filter groß
(16) Batteriefach-Magnet
(17) Filter klein

a) **Dieses Zubehör gehört nicht zum Standard-Lieferumfang.**

Technische Daten

Akku-Druckreiniger		Fontus 18V-6
Sachnummer		**3 600 HB6 2..**
Nennspannung	V	18
Nennleistung	W	170
Schutzklasse		III, IP X4
Max. Druck (System)	MPa	4,0 (+/- 0,4)
Nenndruck (Benutzerausgabe)	MPa	2,0 (+/- 0,2)
maximale Wassertemperatur	°C	50
Gewicht entsprechend EPTA-Procedure 01:2014[A)]	kg	4,8
Seriennummer		Siehe Seriennummer (Typenschild) am Gerät
erlaubte Umgebungstemperatur		
– beim Laden	°C	0 ... +45
– beim Betrieb[B)]	°C	+5 ... +50

Akku-Druckreiniger		Fontus 18V-6
– bei der Lagerung	°C	-20 … +50
Akkutyp		PBA 18V...W-. 2,0 Ah, 2,5 Ah, 3,0 Ah, 4,0 Ah, 5,0 Ah, 6,0 Ah

A) abhängig vom verwendeten Akku

B) eingeschränkte Leistung bei Temperaturen < 0 °C

Geräusch-/Vibrationsinformationen

Geräuschemissionswerte ermittelt entsprechend **EN 60335-2-79**.

Der A-bewertete Geräuschpegel des Gerätes beträgt typischerweise: Schalldruckpegel **69** dB(A); Schallleistungspegel **79** dB(A). Unsicherheit K= **3,0**.

Schwingungsgesamtwerte a_h (Vektorsumme dreier Richtungen) und Unsicherheit K ermittelt entsprechend **EN 60335-2-79**: a_h **= 0,2** m/s^2, K = **0,5** m/s^2.

Montage und Betrieb

Darstellung/Handlungsziel	Bild	Seite
Abgebildete Komponenten	**A**	3
Lieferumfang	**B**	4
Wassertank füllen	**C**	4
Akku laden und einsetzen	**D**	5
Ein- und Ausschalten	**E**	5
Eco-Modus einschalten	**F**	6
Sprühmuster-Varianten	**G**	6
Filter reinigen	**H – I**	7 – 8
Filter einsetzen	**J**	9
Akku entnehmen	**K**	10
Lagerung	**L**	10
Zubehör	**M**	11

Inbetriebnahme

Akku einsetzen/entnehmen (siehe Bilder D und K)

Hinweis: Werden nicht geeignete Akkus verwendet, kann es zu Fehlfunktionen oder zur Beschädigung des Geräts kommen.

Akku einsetzen: Öffnen Sie die Akkufach-Abdeckung **(8)**. Setzen Sie den geladenen Akku **(12)** ein. Stellen Sie sicher, dass der Akku korrekt eingesetzt ist. Schließen Sie die Akkufach-Abdeckung, damit der Akku während des Gebrauchs vor Spritzwasser geschützt ist.

Akku entnehmen: Öffnen Sie die Akkufach-Abdeckung **(8)**. Um den Akku **(12)** aus dem Gerät zu entnehmen, drücken Sie die Akku-Entriegelungstaste **(13)** und ziehen Sie den Akku heraus.

Bedienung

Starten

Verwenden Sie immer frisches Wasser, um den internen Tank zu füllen. Prüfen Sie ob die Filter eingesetzt und unbeschädigt sind (siehe Bilder **C** und **J**).

Nehmen Sie die Sprühpistole und wickeln Sie den Schlauch vom Gerät ab. Wählen Sie das gewünschte Sprühmuster durch Drehen des Düsenkopfs **(1)** aus (siehe Bild **G**).

Drücken Sie den Ein-/Ausschalter **(6)**. Um den Eco-Modus zu aktivieren, drücken Sie die Eco-Modus-Taste **(7)**. Drücken und halten Sie den Abzug **(2)**, bis Wasser austritt (siehe Bilder **E** und **F**).

Hinweis: Es kann bis zu 10 Sekunden dauern, bis Wasser austritt, wenn Sie das Gerät nach dem Entleeren des Wassertanks zum ersten Mal wieder verwenden.

Autostop-Funktion

Das Gerät schaltet den Motor ab, sobald der Abzug **(2)** am Pistolengriff losgelassen wird.

Automatische Abschaltfunktion

Der Motor schaltet sich aus, wenn das Produkt **30** Minuten lang ununterbrochen läuft.

Automatische Sleep-Funktion

Das Gerät schaltet sich nach **15** Minuten ohne Bedienung selbsttätig aus.

Fehlersuche

Akku-Druckreiniger

Symptome	Mögliche Ursache	Abhilfe
Motor läuft nicht an	Akku entladen	Laden Sie den Akku
	Akku zu kalt/zu heiß	Akku erwärmen/abkühlen lassen
	Gerät gefroren	Warten Sie bis das Gerät aufgetaut ist

Symptome	Mögliche Ursache	Abhilfe
Druck pulsiert	blockierte Düse	Düse reinigen
		Überprüfen Sie, ob die der Schraube in der Düse fest sitzt.
	Luft in der Pumpe	Lassen Sie das Gerät im Turbodruckmodus mit Duschdüse laufen, bis die Luft aus dem System ist
Motor läuft aber eingeschränkter oder kein Arbeitsdruck	Wassertank ist leer	Wassertank auffüllen
	Pumpe nicht vorbereitet	Halten Sie den Abzug gedrückt, um die Luft herauszulassen
Gerät schaltet sich aus	Die automatische Sleep-Funktion wurde aktiviert	Drücken Sie den Ein-/Ausschalter zur Aktivierung
	Die automatische Abschaltfunktion wurde aktiviert	Drücken Sie den Ein-/Ausschalter zur Aktivierung
	Akku entladen	Laden Sie den Akku
Gerät undicht	Pumpe ist undicht	Geringe Wasserleckagen sind möglich, bei größeren Leckagen kontaktieren Sie den Kundendienst
	Anschlüsse undicht	Überprüfen Sie, ob die Anschlüsse richtig montiert sind
	Tankverschluss undicht	Überprüfen Sie, ob der Tankverschluss richtig verschlossen ist
Der Motor läuft im Standby-Modus an	Pumpe, Sprühpistole oder Schlauch undicht	Bei anhaltenden Störungen im Standby-Modus kontaktieren Sie den Kundendienst

Wartung und Service

Wartung, Lagerung und Transport (siehe Bilder H – L)

Schalten Sie das Gerät aus und drücken Sie den Abzug, um das Wasser im Schlauch zu entleeren.

Die Sprühpistole und der Schlauch können am Gerät gelagert werden.

Entleeren Sie das Wasser aus dem System und entfernen Sie den Akku.

Reinigen Sie die Filter regelmäßig.

Kundendienst und Anwendungsberatung

Der Kundendienst beantwortet Ihre Fragen zu Reparatur und Wartung Ihres Produkts sowie zu Ersatzteilen. Explosionszeichnungen und Informationen zu Ersatzteilen finden Sie auch unter: **www.bosch-pt.com**

Das Bosch-Anwendungsberatungs-Team hilft Ihnen gerne bei Fragen zu unseren Produkten und deren Zubehör.

Geben Sie bei allen Rückfragen und Ersatzteilbestellungen bitte unbedingt die 10-stellige Sachnummer laut Typenschild des Produkts an.

Deutschland
Robert Bosch Power Tools GmbH
Servicezentrum Elektrowerkzeuge
Zur Luhne 2
37589 Kalefeld – Willershausen
Kundendienst: Tel.: (0711) 400 40 480
E-Mail: Servicezentrum.Elektrowerkzeuge@de.bosch.com

Unter www.bosch-pt.de können Sie online Ersatzteile bestellen oder Reparaturen anmelden.

Anwendungsberatung:
Tel.: (0711) 400 40 480
Fax: (0711) 400 40 482
E-Mail: kundenberatung.ew@de.bosch.com

Weitere Serviceadressen finden Sie unter:
www.bosch-pt.com/serviceaddresses

Transport

Die empfohlenen Li-Ionen-Akkus unterliegen den Anforderungen des Gefahrgutrechts. Die Akkus können durch den Benutzer ohne weitere Auflagen auf der Straße transportiert werden.

Beim Versand durch Dritte (z.B.: Lufttransport oder Spedition) sind besondere Anforderungen an Verpackung und Kennzeichnung zu beachten. Hier muss bei der Vorbereitung des Versandstückes ein Gefahrgut-Experte hinzugezogen werden.

Versenden Sie Akkus nur, wenn das Gehäuse unbeschädigt ist. Kleben Sie offene Kontakte ab und verpacken Sie den Akku so, dass er sich nicht in der Verpackung bewegt. Bitte beachten Sie auch eventuelle weiterführende nationale Vorschriften.

Entsorgung

Produkte, Akkus, Zubehör und Verpackungen sollen einer umweltgerechten Wiederverwertung zugeführt werden.



Werfen Sie Produkte und Akkus/Batterien nicht in den Hausmüll!

Nur für EU-Länder:

Gemäß der europäischen Richtlinie 2012/19/EU müssen nicht mehr gebrauchsfähige Produkte und gemäß der europäischen Richtlinie 2006/66/EG müssen defekte oder verbrauchte Akkus/Batterien getrennt gesammelt und einer umweltgerechten Wiederverwendung zugeführt werden.

Bei unsachgemäßer Entsorgung können Elektro- und Elektronik-Altgeräte aufgrund des möglichen Vorhandenseins gefährlicher Stoffe schädliche Auswirkungen auf die Umwelt und die menschliche Gesundheit haben.

Akkus/Batterien:

Li-Ion:

Bitte beachten Sie die Hinweise im Abschnitt Transport (siehe „Transport“, Seite 15).

Nur für Deutschland:

Informationen zur Rücknahme von Elektro-Altgeräten für private Haushalte

Wie im Folgenden näher beschrieben, sind bestimmte Vertreiber zur unentgeltlichen Rücknahme von Altgeräten verpflichtet.

Vertreiber mit einer Verkaufsfläche für Elektro- und Elektronikgeräte von mindestens 400 m² sowie Vertreiber von Lebensmitteln mit einer Gesamtverkaufsfläche von mindestens 800 m², die mehrmals im Kalenderjahr oder dauerhaft Elektro- und Elektronikgeräte anbieten und auf dem Markt bereitstellen, sind verpflichtet,

1. bei der Abgabe eines neuen Elektro- oder Elektronikgeräts an einen Endnutzer ein Altgerät des Endnutzers der gleichen Geräteart, das im Wesentlichen die gleichen Funktionen wie das neue Gerät erfüllt, am Ort der Abgabe oder in unmittelbarer Nähe hierzu unentgeltlich zurückzunehmen; Ort der Abgabe ist auch der private Haushalt, sofern dort durch Auslieferung die Abgabe erfolgt: In diesem Fall ist die Abholung des Altgeräts für den Endnutzer unentgeltlich; und
2. auf Verlangen des Endnutzers Altgeräte, die in keiner äußeren Abmessung größer als 25 cm sind, im Einzelhandelsgeschäft oder in unmittelbarer Nähe hierzu unentgeltlich zurückzunehmen; die Rücknahme darf nicht an den Kauf eines Elektro- oder Elektronikgerätes geknüpft werden und ist auf drei Altgeräte pro Geräteart beschränkt.

Der Vertreiber hat beim Abschluss des Kaufvertrags für das neue Elektro- oder Elektronikgerät den Endnutzer über die Möglichkeit zur unentgeltlichen Rückgabe bzw. Abholung des Altgeräts zu informieren und den Endnutzer nach seiner Absicht zu befragen, ob bei der Auslieferung des neuen Geräts ein Altgerät zurückgegeben wird.

Dies gilt auch bei Vertrieb unter Verwendung von Fernkommunikationsmitteln, wenn die Lager- und Versandflächen für Elektro- und Elektronikgeräte mindestens 400 m² betragen oder die gesamten Lager- und Versandflächen mindestens 800 m² betragen, wobei die unentgeltliche Abholung auf Elektro- und Elektronikgeräte der Kategorien 1 (Wärmeübertrager), 2 (Bildschirmgeräte) und 4 (Großgeräte mit mindestens einer äußeren Abmessung über 50 cm) beschränkt ist. Für alle übrigen Elektro- und Elektronikgeräte muss der Vertreiber geeignete Rückgabemöglichkeiten in zumutbarer Entfernung zum jeweiligen Endnutzer gewährleisten; das gilt auch für Altgeräte, die in keiner äußeren Abmessung größer als 25 cm sind, die der Endnutzer zurückgeben will, ohne ein neues Gerät zu kaufen.

English

Safety Notes

WARNING! Read all safety warnings and all instructions. Failure to follow the safety warnings and instructions may result in electric shock, fire and/or serious injury.

Explanation of symbols on the machine



General hazard safety alert.



Read instruction manual.

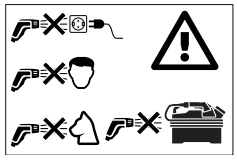

Never direct the water jet against the face of people and animals, the machine itself or electric components.



This tool contains magnets – keep away from implants and other medical devices, e.g. pacemaker or insulin pumps, magnetic storage media and magnetically sensitive devices. The magnet generates a field that can impair the function of the devices, or lead to irreversible data loss.

Operation

- ▶ The operator must use the product in accordance with the regulations. The local conditions must be taken into account. When working, pay attention to other people, especially to children.
- ▶ Never allow children, persons with physical, sensory or mental limitations or a lack of experience and/or knowledge and/or people unfamiliar with these instructions to use the machine. Local regulations may restrict the age of the operator.
- ▶ Children should be supervised to ensure that they do not play with the machine.

- The operator is responsible for third parties in the work area. Make sure that the water jet does not point in a direction where it can cause damage.

Application

- All current-conducting components in the work area must be protected against splashed water.
- Materials containing asbestos and other materials which contain substances which are hazardous to your health must not be sprayed.
- Operate the machine only when the battery compartment is shut. This protects the battery against splashed water.
- Before use, check that the unit and operating equipment are in perfect condition and are safe to operate. Do not use the unit if it is not in perfect condition.
- Do not use solvent-containing liquids, undiluted acids, acetone or solvents, including petrol, paint thinners, heating oil. The sprayed vapours are highly flammable, explosive and toxic.
- Never fill the water tank if a filter is removed or damaged.
- Do not modify the machine. Unauthorized modifications can impair the safety of your machine, lead to increased noise and vibrations, and poor performance.
- Do not direct the spray jet against the faces of persons or animals.
- Never immerse the machine into water to fill the tank.
- High pressure may cause objects to rebound. If necessary wear suitable personnel protective equipment such as safety goggles.
- Use only fresh (not saline) water to fill the water tank.
- Only use the machine with clear water. Do not add any additives to the water. Contaminants in the water can damage the pump and accessories.

Transport and Storage

- Turn off the machine before transporting it.
- Be careful when lifting and carrying the machine.
- Before storing, drain the water from the tank and the pump system.

Maintenance

- Switch off the unit prior to all cleaning and maintenance work and before replacing components. Pull out the mains plug if the unit is mains-operated.
- Repairs may only be carried out by authorised Bosch Service Centres.

Accessories and spare parts

- Accessories and spare parts which have been approved by Bosch must be used. Original accessories and spare parts guarantee that the unit can be operated safety and without any breakdowns.

Symbols

The following symbols are important for reading and understanding the original instructions. Please take note of the symbols and their meaning. The correct interpretation of the symbols will help you to use the product in a better and safer manner.

Symbol	Meaning
	Movement direction
	Reaction direction
	Switching On
	Switching Off
	Accessories/Spare parts
	Weight

Product description and specifications



Read all safety warnings and all instructions. Failure to follow the safety warnings and instructions may result in electric shock, fire and/or serious injury.

Please observe the illustrations at the beginning of this operating manual.

Intended Use

The machine is intended for domestic use, either for cleaning from the indoor tank or the tap water connection, for cleaning vehicles, tools, windows, boats, bicycles, dogs (in low-pressure mode), outdoor toys, greenhouses, garden furniture, etc.

The pressure mode and spray pattern should be correctly adjusted for the respective cleaning task.

The product is not intended to be used with cleaning agents.

Use the product with clear water only. Do not add any additives to the water. Contaminants in the water can damage the pump and accessories.

Product features (see figures A and B)

The numbering of the product features refers to the illustration of the product on the graphics pages.

(1) Nozzle head
(2) Trigger
(3) Hose
(4) Carrying Handle
(5) Filler cap
(6) On/Off switch
(7) ECO mode

(8) Battery compartment cover
(9) Water level indicator
(10) Spray gun
(11) Spray gun compartment
(12) Battery [a)]
(13) Battery release button
(14) Charger [a)]
(15) Large filter
(16) Battery compartment magnet
(17) Small filter

a) **This accessory is not part of the standard scope of delivery.**

Technical Data

Cordless pressure cleaner		Fontus 18V-6
Article number		**3 600 HB6 2..**
Rated voltage	V	18
Rated power	W	170
Protection class		III, IP X4
Max. pressure (system)	MPa	4.0 (+/- 0.4)
Rated pressure (user output)	MPa	2.0 (+/- 0.2)
Max. water temperature	°C	50
Weight according to EPTA-Procedure 01:2014[A)]	kg	4.8
Serial number		See serial number (nameplate) on machine
Permitted ambient temperature		
– during charging	°C	0 ... +45
– and operation[B)]	°C	+5 ... +50
– during storage	°C	-20 ... +50
Battery type		PBA 18V...W-. 2.0 Ah, 2.5 Ah, 3.0 Ah, 4.0 Ah, 5.0 Ah, 6.0 Ah

A) Depending on battery in use
B) Limited performance at temperatures < 0 °C

Noise/Vibration Information

Noise emission values determined according to **EN 60335-2-79**.

Typically the A-weighted noise levels of the product are: Sound pressure level **69** dB(A); sound power level **79** dB(A). Uncertainty K = **3.0**.

Overall vibrational values a_h (vector sum of three directions) and uncertainty K determined according to **EN 60335-2-79**: a_h **= 0.2** m/s^2, K = **0.5** m/s^2.

Mounting and Operation

Representation/Action Objective	Figure	Page
Product Features	**A**	3
Delivery scope	**B**	4
Filling the water tank	**C**	4
Battery charging and inserting	**D**	5
Switching On and Off	**E**	5
Switching on ECO mode	**F**	6
Spray-pattern variants	**G**	6
Cleaning the filters	**H – I**	7 – 8
Inserting the filter	**J**	9
Removing the battery	**K**	10
Storage	**L**	10
Accessories	**M**	11

Starting Operation

Inserting/Removing the Battery (see figures D and K)

Note: Using unsuitable batteries can lead to malfunctions or damage the machine.

Inserting the battery: Open the battery compartment cover **(8)**. Insert the charged battery **(12)**. Make sure that the battery is correctly fitted. Close the battery compartment cover to protect the battery against splash water during use.

Removing the battery: Open the battery compartment cover **(8)**. To remove the battery **(12)** from the machine,

press the battery release button **(13)** and pull the battery out.

Operation

Starting

Always use fresh water to fill the internal tank. Check if the filters are inserted and undamaged (see figures **C** and **J**).

Take the spray gun and unwind the hose from the machine. Select the desired spray pattern by rotating the nozzle head **(1)** (see figure **G**).

Press the On/Off switch **(6)**. To activate ECO mode, press the ECO mode button **(7)**. Press and hold the trigger **(2)** until water comes out (see figures **E** and **F**).

Note: It can take up to 10 seconds for water to come out when the machine is first used after the water tank has been emptied.

Autostop Function

The machine is designed to switch off the motor as soon as the spray-gun trigger **(2)** is released.

Auto-off Function

The motor switches off when the product runs continuously for **30** minutes.

Autosleep Function

The machine automatically switches off after **15** minutes without operation.

Troubleshooting

Cordless pressure cleaner

Problem	Possible Cause	Corrective Measure
Motor refuses to start	Battery discharged	Recharge battery
	Battery too hot/cold	Allow to cool/warm
	Machine frozen	Wait until machine has defrosted
Pressure pulsating	Blocked nozzle	Cleaning the nozzle
		Check the screw in the nozzle for tightness.
	Air in pump	Operate machine in turbo-pressure mode with nozzle set to shower jet until system is air-free
Motor running but no or limited working pressure	Water tank empty	Refill water tank
	Pump not vented	Press and hold trigger to vent air
Machine switches off	The automatic sleep function has been activated	Press On/Off switch for activation
	The automatic switch-off function has been activated	Press On/Off switch for activation
	Battery discharged	Recharge battery
Water leaks from machine	Leaking pump	Slight water leaks are possible; in case of excessive leaks, contact Bosch Service Centre
	Leaking connections	Check if connections are properly mounted
	Filler cap untight	Check if filler cap is properly closed
Motor starts in standby mode	Pump, spray gun or hose leaking	In case of continuous malfunctions in standby mode, contact Bosch Service Centre

Maintenance and Service

Maintenance, Storage and Transportation (see figures H – L)

Switch the machine off and press the trigger to drain the water from the hose.

The spray gun and hose can be stored with the machine.

Drain water from the system and remove the battery.

Clean the filters regularly.

After-Sales Service and Application Service

Our after-sales service responds to your questions concerning maintenance and repair of your product as well as spare parts. You can find explosion drawings and information on spare parts at: **www.bosch-pt.com**

The Bosch product use advice team will be happy to help you with any questions about our products and their accessories.

In all correspondence and spare parts orders, please always include the 10-digit article number given on the nameplate of the product.

Great Britain
Robert Bosch Ltd. (B.S.C.)
P.O. Box 98
Broadwater Park
North Orbital Road
Denham Uxbridge
UB 9 5HJ
At www.bosch-pt.co.uk you can order spare parts or arrange the collection of a product in need of servicing or repair.
Tel. Service: (0344) 7360109
E-Mail: boschservicecentre@bosch.com

You can find further service addresses at:
www.bosch-pt.com/serviceaddresses

Transport

The recommended lithium-ion batteries are subject to legislation on the transport of dangerous goods. The user can transport the batteries by road without further requirements.

When the batteries are shipped by third parties (e.g. air transport or forwarding agency), special requirements on packaging and labelling (e.g. ADR regulations) must be met. A dangerous goods expert must be consulted when preparing the items for shipping.

Dispatch battery packs only when the housing is undamaged. Tape or mask off open contacts and pack up the battery in such a manner that it cannot move around in the packaging. Please also observe the possibility of more detailed national regulations.

Disposal



Products, rechargeable batteries, accessories and packaging are to be recycled in an environmentally friendly manner.



Do not dispose of rechargeable batteries/batteries into household waste!

Only for EU countries:

According to European Directive 2012/19/EU on Waste Electrical and Electronic Equipment and its implementation into national law, power tools that are no longer usable must be collected separately and disposed must be collected separately and be disposed of in an environmentally friendly manner. According to European Directive 2006/66/EG rechargeable batteries that are defect or no longer usable must be collected separately and disposed of in an environmentally friendly manner.

If disposed incorrectly, waste electrical and electronic equipment may have harmful effects on the environment and human health, due to the potential presence of hazardous substances.

Rechargeable batteries/batteries:

Li-Ion:

Please refer to the notice in section Transport (see "Transport", page 20).

Only for United Kingdom:

According to The Waste Electrical and Electronic Equipment Regulations 2013 (SI 2013/3113) (as amended) and the Waste Batteries and Accumulators Regulations 2009 (SI 2009/890) (as amended), products that are no longer usable must be collected separately and disposed of in an environmentally friendly manner.

Français

Consignes de sécurité

ATTENTION ! Lire toutes les consignes de sécurité et instructions. Le non-respect de ces consignes de sécurité et instructions peut entraîner un choc électrique, un incendie et/ou de graves blessures.

Explication des symboles se trouvant sur l'outil de jardin



Indications générales sur d'éventuels dangers.



Lire soigneusement ces instructions d'utilisation.

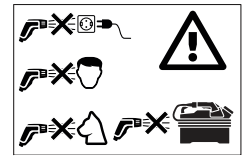

Ne pas diriger le jet d'eau vers le visage de personnes, d'animaux, vers l'appareil lui-même ou vers des composants électriques.



Cet appareil contient des aimants - Ne pas placer l'aimant à proximité d'implants ou d'autres appareils médicaux, tels que des stimulateurs cardiaques ou des pompes à insuline, des supports de données magnétiques et des appareils sensibles aux champs magnétiques. L'aimant génère un champ magnétique qui peut entraver le fonctionnement des appareils médicaux ou entraîner une perte de données irréversible.

Mode d'emploi

- L'utilisateur ne doit utiliser le produit que selon son utilisation conforme. Respecter les conditions locales existantes. Lors du travail, faire particulièrement attention aux personnes notamment aux enfants.
- Ne jamais permettre aux enfants ou personnes ne disposant pas des capacités physiques, sensorielles ou mentales adaptées ou n'ayant pas l'expérience et/ou les connaissances nécessaires d'utiliser cet outil de jardin. Il est possible que les réglementations nationales limitent l'âge minimum de l'opérateur.
- Les enfants doivent être surveillés pour s'assurer qu'ils ne jouent pas avec l'outil de jardin.

- L'opérateur est responsable de toute tierce personne se trouvant dans sa zone de travail. Veiller à ce que le jet d'eau ne soit pas dirigé dans une direction où il pourrait causer des dégâts.

Utilisation

- Toutes les pièces sous tension à l'endroit de travail doivent être étanches aux projections d'eau.
- Il est interdit de nettoyer au jet à haute pression des matériaux contenant de l'amiante et d'autres matériaux contenant des matières nocives.
- Ne faire fonctionner l'appareil qu'avec compartiment de batterie fermé. Ceci protège la batterie contre les jets d'eau.
- Avant d'utiliser l'appareil avec les accessoires correspondants, vérifier s'ils sont en parfait état et s'assurer de la sécurité de service. Au cas où leur état ne serait pas impeccable, l'appareil ne doit pas être utilisé.
- Il est interdit d'utiliser des liquides contenant des solvants, des acides non dilués, de l'acétone ou des solvants y compris l'essence, des diluants ou du fuel car le brouillard de pulvérisation de ces substances est fortement inflammable, explosif et toxique.
- Ne jamais remplir le réservoir d'eau sans filtre ou avec un filtre endommagé.
- N'effectuer aucune modification sur l'appareil. Des modifications non autorisées peuvent s'avérer préjudiciables à la sécurité de votre appareil et entraînent une augmentation du niveau sonore et des vibrations ainsi qu'une réduction de la puissance.
- Ne par diriger le jet d'eau sur les visages de personnes ou d'animaux.
- Ne jamais immerger l'appareil dans l'eau pour remplir le réservoir.
- Une pression élevée peut faire rebondir des objets. Si nécessaire, porter un équipement de protection personnel, par ex. des lunettes de protection.
- N'utiliser que de l'eau fraîche (pas de l'eau salée) pour remplir le réservoir d'eau.
- N'utiliser l'appareil qu'avec de l'eau claire. Ne pas ajouter d'additifs à l'eau. Les impuretés présentes dans l'eau peuvent endommager la pompe et les accessoires.

Transport et stockage

- Arrêter l'appareil avant de le transporter.
- Être prudent en soulevant et en portant l'appareil.
- Avant le stockage, purger l'eau du réservoir et du système de pompe.

Entretien

- Avant tous travaux de nettoyage et d'entretien et avant de changer des accessoires, mettez à l'arrêt l'appareil. Retirez la fiche de la prise, si l'appareil fonctionne sur tension réseau.
- Les travaux de réparation ne doivent être effectués que par une station de Service Après-Vente agréée Bosch.

Accessoires et pièces de rechange

- Seuls les accessoires et pièces de rechange autorisés par le fabricant peuvent être utilisés. Les accessoires et pièces de rechange d'origine assurent un service impeccable de l'appareil.

Symboles

Les symboles suivants sont importants pour pouvoir lire et mieux comprendre le mode d'emploi. Mémoriser ces symboles et leur signification. L'interprétation correcte des symboles vous permettra de mieux utiliser l'outil en toute sécurité.

Symbole	Signification
	Direction de déplacement
	Direction de réaction
	Mise en marche
	Arrêt
	Accessoires/pièces de rechange
	Poids

Description et performances du produit



Lire toutes les consignes de sécurité et instructions. Le non-respect de ces consignes de sécurité et instructions peut entraîner un choc électrique, un incendie et/ou de graves blessures.

Veuillez tenir compte des illustrations dans la partie avant de la notice d'utilisation.

Utilisation conforme

L'appareil est conçu pour une utilisation domestique, soit pour le nettoyage à partir du réservoir interne ou du raccordement à l'eau du robinet, pour le nettoyage de véhicules, d'outils, de fenêtres, bateaux, vélos, chiens (en mode basse pression), jouets de plein air, serres, meubles de jardin, etc.

Régler le mode de pression et le jet correct pour le nettoyage correspondant.

Le produit n'est pas conçu à être utilisé avec des détergents.

N'utiliser le produit qu'avec de l'eau claire. Ne pas ajouter d'additifs à l'eau. Les impuretés présentes dans l'eau peuvent endommager la pompe et les accessoires.

Éléments illustrés (voir figures A et B)

La numérotation des éléments se réfère à la représentation du produit sur les pages graphiques.

(1) Tête de buse

(2) Gâchette
(3) Tuyau flexible
(4) Poignée
(5) Couvercle du réservoir
(6) Interrupteur Marche / Arrêt
(7) Mode éco
(8) Couvercle compartiment de batterie
(9) Indicateur réservoir d'eau
(10) Pistolet pulvérisateur
(11) Compartiment du pistolet pulvérisateur
(12) Batterie [a)]
(13) Touche de déverrouillage de la batterie
(14) Chargeur [a)]
(15) Filtre grand
(16) Aimant pour compartiment de batterie
(17) Filtre petit

a) **Ces accessoires ne sont pas compris dans la fourniture.**

Caractéristiquestechniques

Nettoyeur à pression sans fil		Fontus 18V-6
Numéro d'article		**3 600 HB6 2..**
Tension nominale	V	18
Puissance nominale	W	170
Classe de protection		III, IP X4
Pression max. (système)	MPa	4,0 (+/- 0,4)
Pression nominale (sortie utilisateur)	MPa	2,0 (+/- 0,2)
température d'eau maximale	°C	50
Poids suivant EPTA-Procedure 01:2014[A)]	kg	4,8
Numéro de série	Voir numéro de série (plaque signalétique) sur l'appareil	
Température ambiante admissible		
– pendant la charge	°C	0 ... +45
– pendant le fonctionnement[B)]	°C	+5 ... +50
– lors du stockage	°C	-20 ... +50
Type de batterie		PBA 18V...W-. 2,0 Ah, 2,5 Ah, 3,0 Ah, 4,0 Ah, 5,0 Ah, 6,0 Ah

A) selon l'accumulateur utilisé
B) performances réduites à des températures < 0 °C

Niveau sonore et vibrations

Valeur d'émission vibratoire déterminée conformément à **EN 60335-2-79**.

Les mesures réelles (A) des niveaux sonores typiques de l'appareil sont : Niveau de pression acoustique **69** dB(A) ; niveau d'intensité acoustique **79** dB(A). Incertitude K= **3,0**.

Valeurs totales des vibrations a_h (somme vectorielle des trois axes directionnels) et incertitude K relevées conformément à la norme
EN 60335-2-79 : a_h**= 0,2** m/s^2, K = **0,5** m/s^2.

Montage et mise en service

Représentation/objectif opérationnel	Figure	Page
Éléments illustrés	**A**	3
Accessoires fournis	**B**	4
Remplir le réservoir d'eau	**C**	4
Chargement et mise en place de la batterie	**D**	5
Mise en fonctionnement / Arrêt	**E**	5
Mise en fonctionnement mode éco	**F**	6
Variantes du jet	**G**	6
Nettoyage du filtre	**H – I**	7 – 8
Mise en place du filtre	**J**	9
Retrait de la batterie	**K**	10
Stockage	**L**	10
Accessoires	**M**	11

Mise en marche

Monter / démonter la batterie (voir figures D et K)

Remarque : L'utilisation de batteries non appropriées peut entraîner des dysfonctionnements et un endommagement de l'appareil.

Mettre en place la batterie : Ouvrir le couvercle du compartiment de la batterie **(8)**. Monter la batterie **(12)** chargée. S'assurer que la batterie est correctement insérée. Fermer le couvercle du compartiment de la batterie afin de protéger la batterie des éclaboussures pendant l'utilisation.

Retirer la batterie : Ouvrir le couvercle du compartiment de la batterie **(8)**. Pour retirer la batterie **(12)** de l'appareil, appuyer sur la touche de déverrouillage de la batterie **(13)** et retirer la batterie.

Utilisation

Démarrage

Toujours utiliser de l'eau fraiche pour remplir le réservoir interne. Contrôler si les filtres sont introduits et ne présentent pas de dommages (voir figures **C** et **J**).

Prendre le pistolet pulvérisateur et dérouler le tuyau de l'appareil. Tourner la tête de la buse **(1)** pour choisir le jet souhaité (voir figure **G**).

Appuyer sur l'interrupteur Marche / Arrêt **(6)**. Pour activer le mode éco, appuyer sur la touche du mode éco **(7)**. Appuyer sur la gâchette et la maintenir enfoncée **(2)** jusqu'à ce que de l'eau s'écoule (voir les figures **E** et **F**).

Remarque : L'eau peut mettre jusqu'à 10 secondes à s'écouler lorsque l'appareil est réutilisé pour la première fois après avoir vidé le réservoir d'eau.

Fonction autostop (arrêt automatique)

L'appareil arrête le moteur dès que la gâchette **(2)** sur la poignée de la lance est relâchée.

Fonction Arrêt automatique

Le moteur s'éteint si le produit fonctionne en continu pendant **30** minutes.

Fonction Sleep (veille) automatique

L'appareil s'arrête automatiquement au bout de **15** minutes si aucune touche n'est appuyée.

Dépistage d'erreurs

Nettoyeur à pression sans fil

Problème	Cause possible	Remède
Le moteur ne démarre pas	Batterie déchargée	Recharger la batterie
	La batterie est trop chaude/trop froide	Laisser refroidir/chauffer la batterie
	L'appareil est gelé	Attendre jusqu'à ce que l'appareil soit dégelé
La pression palpite	Buse obturée	Nettoyer la buse
		Vérifier que la vis est bien fixée dans la buse.
	Air dans la pompe	Laisser fonctionner l'appareil en mode turbo-pression jusqu'à ce que l'air soit sorti du système
Le moteur tourne mais la pression est limitée ou impossible d'obtenir la pression de travail	Le réservoir d'eau est vide	Remplir le réservoir d'eau
	La pompe n'est pas préparée	Maintenir la gâchette appuyée pour faire sortir l'air
L'appareil s'arrête	La fonction Sleep automatique a été activée	Appuyer sur l'interrupteur Marche/Arrêt pour activation
	La fonction Arrêt automatique a été activée	Appuyer sur l'interrupteur Marche / Arrêt pour activation
	Batterie déchargée	Recharger la batterie
L'appareil n'est pas étanche	La pompe n'est pas étanche	De faibles fuites d'eau sont admissibles ; en cas de fuites plus importantes, contacter le Service Après-Vente
	Les raccords ne sont pas étanches	Contrôler si les raccords sont correctement montés
	Le couvercle du réservoir n'est pas étanche	Contrôler si le couvercle du réservoir est correctement fermé

Problème	Cause possible	Remède
Le moteur démarre en mode de veille	La pompe, la lance pulvérisatrice ou le tuyau ne sont pas étanches	Si les perturbations en mode de veille persistent, contacter le Service Après-Vente

Entretien et Service Après-Vente

Entretien, stockage et transport (voir figures H à L)

Arrêter l'appareil et appuyer sur la gâchette pour purger l'eau du tuyau.

Le pistolet pulvérisateur et le tuyau peuvent être stockés sur l'appareil.

Purger l'eau du système et sortir la batterie.

Nettoyer les filtres régulièrement.

Service Après-Vente et Assistance

Notre Service Après-Vente répond à vos questions concernant la réparation et l'entretien de votre produit et les pièces de rechange. Des vues éclatées ainsi que des informations concernant les pièces de rechange se trouvent également sous : **www.bosch-pt.com**
L'équipe de conseil utilisateurs Bosch se tient à votre disposition pour répondre à vos questions concernant nos produits et leurs accessoires.

Pour toute demande de renseignement ou commande de pièces de rechange, nous préciser impérativement le numéro d'article à dix chiffres indiqué sur la plaque signalétique du produit.

France
Réparer un outil Bosch n'a jamais été aussi simple, et ce, en moins de 5 jours, grâce à SAV DIRECT, notre formulaire de retour en ligne que vous trouverez sur notre site internet www.bosch-pt.fr à la rubrique Services. Vous y trouverez également notre boutique de pièces détachées en ligne où vous pouvez passer directement vos commandes.

Vous êtes un utilisateur, contactez : Le Service Clientèle Bosch Outillage Electroportatif
Tel. : 09 70 82 12 99 (Numéro non surtaxé au prix d'un appel local)
E-Mail : sav.outillage-electroportatif@fr.bosch.com

Vous êtes un revendeur, contactez :
Robert Bosch (France) S.A.S.
Service Après-Vente Electroportatif
126, rue de Stalingrad
93705 DRANCY Cédex
Tel. : (01) 43119006
E-Mail : sav-bosch.outillage@fr.bosch.com

Vous trouverez d'autres adresses de service sous :
www.bosch-pt.com/serviceaddresses

Transport

Les batteries Lithium-ion recommandées sont soumises aux règlements de transport des matières dangereuses. L'utilisateur peut transporter les batteries par voie routière sans mesures supplémentaires.

Lors d'une expédition par tiers (par ex. : transport aérien ou entreprise de transport), les mesures à prendre spécifiques à l'emballage et au marquage doivent être observées. Dans un tel cas, lors de la préparation de l'envoi, il est impératif de faire appel à un expert en transport des matières dangereuses.

N'expédiez les accumulateurs que si le carter n'est pas endommagé. Recouvrez les contacts à l'air libre et emballez l'accu de manière à ce qu'il ne se déplace pas dans l'emballage. Veuillez également respecter les réglementations supplémentaires éventuellement en vigueur dans votre pays.

Élimination des déchets



Les produits, ainsi que leurs batteries, accessoires et emballages, doivent pouvoir suivre chacun une voie de recyclage appropriée.



Ne pas jeter les produits et les batteries/piles avec les ordures ménagères !

Seulement pour les pays de l'Union Européenne :
Conformément à la directive européenne 2012/19/UE, les produits dont on ne peut plus se servir, et conformément à la directive européenne 2006/66/CE, les batteries/piles usées ou défectueuses doivent être isolées et suivre une voie de recyclage appropriée.
S'ils ne sont pas éliminés correctement, les déchets d'équipements électriques et électroniques peuvent avoir des effets néfastes sur l'environnement et la santé humaine en raison de la présence éventuelle de substances dangereuses.

Batteries / piles :

Ion lithium :
Veuillez respecter les indications se trouvant dans le chapitre (voir « Transport », Page 24).

Valable uniquement pour la France :



Español

Instrucciones de seguridad

¡ADVERTENCIA! Lea íntegramente todas las indicaciones de seguridad e instrucciones. En caso de no atenerse a las advertencias de peligro e instrucciones siguientes, ello puede

ocasionar una descarga eléctrica, un incendio y/o lesión grave.

Explicación de la simbología utilizada en el aparato para jardín



Advertencia general de peligro.



Lea las instrucciones de servicio con detenimiento.



No dirigir nunca el chorro de agua contra la cara de personas ni animales, el propio aparato, o partes eléctricas.



Este aparato contiene imanes - No acerque el imán a implantes y otros dispositivos médicos, como marcapasos o bombas de insulina, soportes magnéticos de almacenamiento de datos o dispositivos magnéticamente sensibles. El campo magnético que genera el imán puede perturbar el funcionamiento de los dispositivos médicos o provocar una pérdida irreversible de datos.

Manejo

- El usuario solo deberá utilizar el producto de forma reglamentaria. Deberán tenerse en cuenta las circunstancias locales. Al trabajar deberá prestarse especial atención a otras personas cercanas, y muy especialmente a los niños.
- Jamás permita el uso de este aparato para jardín a niños, ni tampoco a personas que presenten una discapacidad física, sensorial o mental, o que dispongan de una experiencia y/o conocimientos insuficientes y/o que no estén familiarizadas con estas instrucciones de uso. Tenga en cuenta la edad mínima que pudiera prescribirse en su país para el usuario.
- Los niños deberán ser vigilados con el fin de evitar que jueguen con el aparato para jardín.
- El usuario asumirá la responsabilidad por las personas ubicadas en el área de trabajo. Preste atención a no dirigir el chorro de agua de manera que pueda acarrear daños.

Aplicación

- Todas las partes bajo tensión situadas en la zona de trabajo, deberán protegerse contra salpicaduras de agua.
- No aplicar el chorro a presión contra materiales que contengan amianto u otros materiales nocivos para la salud.
- Solo deje funcionar el aparato estando cerrado el compartimento del acumulador. El acumulador queda así protegido contra salpicaduras de agua.
- Antes de su utilización deberá inspeccionarse el aparato y los accesorios en cuanto a su estado reglamentario y seguridad de servicio. No deberá utilizarse si su estado no fuese correcto.
- No se deberán usar líquidos que contengan disolvente, ácidos sin rebajar, acetona o disolventes, inclusive gasolina, diluyentes de pintura y fuel-oil, ya que al pulverizarse son altamente combustibles, explosivos y tóxicos.
- Jamás llene el depósito de agua sin filtros o si un filtro estuviese dañado.
- No modifique en manera alguna el aparato. Las modificaciones improcedentes pueden afectar a la seguridad de su aparato, provocar mayor ruido y vibraciones y mermar su potencia.
- No oriente el chorro de agua contra la cara de personas o animales.
- Jamás sumerja el aparato en agua para llenar el depósito.
- El chorro a alta presión puede hacer rebotar objetos hacia atrás. Utilice un equipo de protección personal apropiado, p. ej., unas gafas de protección.
- Solamente llene el depósito de agua con agua fresca (no salada).
- Solo use el aparato con agua limpia. No agregue aditivos al agua. Las impurezas en el agua pueden dañar la bomba y los accesorios.

Transporte y almacenaje

- Apague el aparato antes de transportarlo.
- Tenga cuidado al levantar y transportar el aparato.
- Antes de su almacenaje, vacíe el agua del depósito y del sistema de bombas.

Mantenimiento

- Desconecte el aparato antes de realizar cualquier trabajo de limpieza o mantenimiento y al cambiar los accesorios. Extraiga el enchufe si el aparato trabaja con tensión de red.
- Las reparaciones deberán realizarse solamente por un taller de servicio autorizado Bosch.

Accesorios y piezas de recambio

- Únicamente deberán usarse accesorios especiales y piezas de recambio homologadas por el fabricante. Solamente los accesorios y piezas de recambio originales aseguran un servicio fiable del aparato.

Simbología

Los símbolos siguientes le ayudarán a entender las instrucciones de servicio al leerlas. Es importante que retenga en su memoria estos símbolos y su significado. La interpretación correcta de estos símbolos le ayudará a manejar mejor y de forma más segura el producto.

Símbolo	Significado
	Dirección de movimiento

Símbolo	Significado
	Dirección de reacción
	Conexión
	Desconexión
	Accesorios/Piezas de recambio
	Peso

Descripción y prestaciones del producto



Lea íntegramente todas las indicaciones de seguridad e instrucciones. En caso de no atenerse a las advertencias de peligro e instrucciones siguientes, ello puede ocasionar una descarga eléctrica, un incendio y/o lesión grave.

Tenga en cuenta las figuras que aparecen en la parte delantera de las instrucciones de uso.

Utilización reglamentaria

El aparato ha sido diseñado para el uso doméstico para limpiar, empleando su depósito interno o una conexión al agua corriente, vehículos, herramientas, ventanas, barcas, bicicletas, perros (en la modalidad de baja presión), juguetes para el exterior, invernaderos, muebles de jardín, etc.

Para cada tarea de limpieza se deberá elegir la modalidad de presión y la forma del chorro de pulverización apropiadas.

El producto no ha sido diseñado para ser utilizado con productos de limpieza.

Solo use el producto con agua limpia. No agregue aditivos al agua. Las impurezas en el agua pueden dañar la bomba y los accesorios.

Componentes principales (ver figuras A y B)

La numeración de los componentes está referida a la imagen del producto en las páginas ilustradas.

(1) Cabezal de boquilla
(2) Gatillo
(3) Manguera
(4) Tragegriff
(5) Tapón del depósito
(6) Interruptor de conexión/desconexión
(7) Modo Eco
(8) Tapa del compartimento del acumulador
(9) Indicador del depósito de agua
(10) Pistola de pulverización
(11) Compartimento de la pistola de pulverización
(12) Acumulador [a)]
(13) Botón de extracción del acumulador
(14) Cargador [a)]
(15) Filtro grande
(16) Imán del compartimento del acumulador
(17) Filtro pequeño

a) **Estos accesorios no corresponden al material que se adjunta de serie.**

Datos técnicos

Limpiadora a presión ACCU		Fontus 18V-6
Nº de art.		**3 600 HB6 2..**
Tensión nominal	V	18
Potencia nominal	W	170
Clase de protección		III, IP X4
Presión máx. (sistema)	MPa	4,0 (+/- 0,4)
Presión nominal (salida usuario)	MPa	2,0 (+/- 0,2)
Temperatura del agua, máx.	°C	50
Peso según el procedimiento EPTA 01:2014[A)]	kg	4,8
Nº de serie	Ver número de serie (placa de características) del aparato	
Temperatura ambiente permitida		
– Durante la carga	°C	0 ... +45
– Durante la operación[B)]	°C	+5 ... +50
– Durante el almacenaje	°C	-20 ... +50

Limpiadora a presión ACCU	**Fontus 18V-6**
Tipo de acumulador	PBA 18V...W-. 2,0 Ah, 2,5 Ah, 3,0 Ah, 4,0 Ah, 5,0 Ah, 6,0 Ah

A) según el acumulador utilizado

B) potencia limitada a temperaturas < 0 °C

Información sobre ruidos y vibraciones

Nivel de ruido emitido determinado según **EN 60335-2-79**.

El nivel de presión sonora típico del aparato, determinado con un filtro A, asciende a: Nivel de presión sonora **69** dB(A); nivel de potencia acústica **79** dB(A). Incertidumbre K= **3,0**.

Nivel total de vibraciones a_h (suma vectorial de tres direcciones) e incertidumbre K determinados según **EN 60335-2-79**: a_h **= 0,2** m/s^2, K = **0,5** m/s^2.

Montaje y operación

Representación/objetivo	**Figura**	**Página**
Componentes principales	**A**	3
Material suministrado	**B**	4
Llenado del depósito de agua	**C**	4
Carga y montaje del acumulador	**D**	5
Conexión y desconexión	**E**	5
Conectar el modo Eco	**F**	6
Formas del chorro de pulverización	**G**	6
Limpieza del filtro	**H – I**	7 – 8
Colocar el filtro	**J**	9
Desmontaje del acumulador	**K**	10
Almacenaje	**L**	10
Accesorios especiales	**M**	11

Puesta en marcha

Montaje y desmontaje del acumulador (ver figuras D y K)

Observación: El uso de acumuladores inapropiados puede provocar que el aparato no funcione bien o que se dañe.

Montaje del acumulador: Abra la tapa del compartimento del acumulador **(8)**. Inserte el acumulador **(12)** cargado. Asegúrese de haber colocado el acumulador correctamente. Cierre la tapa del compartimento del acumulador para protegerlo de las salpicaduras de agua durante el uso.

Desmontaje del acumulador: Abra la tapa del compartimento del acumulador **(8)**. Para sacar el acumulador **(12)** del aparato, accione el botón de extracción **(13)**, y saque el acumulador.

Manejo

Arranque

Use siempre agua fresca para llenar el depósito interno. Controle si los filtros están colocados y en buenas condiciones (ver figuras **C** y **J**).

Coja la pistola de pulverización y desenrolle la manguera del aparato. Seleccione la forma del chorro de pulverización deseada girando el cabezal de la boquilla **(1)** (ver figura **G**).

Presione el interruptor de conexión/desconexión **(6)**. Para activar el modo Eco, pulse el botón del Modo Eco **(7)**. Mantenga pulsado el gatillo **(2)**, hasta que salga agua (consulte las imágenes **E** y **F**).

Indicación: Cuando utilice el aparato por primera vez después de vaciar el depósito de agua, el agua puede tardar hasta 10 segundos en salir.

Función de autoparo

El aparato desconecta el motor nada más soltar el gatillo **(2)** de la empuñadura de la pistola.

Función de desconexión automática

El motor se desconecta si el producto lleva funcionando sin parar **30** minutos.

Función sleep automática

El aparato se desconecta automáticamente tras un tiempo de inactividad de **15** minutos.

Localización de fallos

Limpiadora a presión ACCU

Síntomas	**Posible causa**	**Solución**
El motor no funciona	Acumulador descargado	Recargue el acumulador
	Acumulador demasiado frío o demasiado caliente	Dejar que se caliente/enfríe el acumulador
	Aparato congelado	Espere a que el aparato se haya descongelado.
Presión pulsante	Boquilla obturada	Limpiar boquilla

Síntomas	Posible causa	Solución
		Compruebe que el tornillo de la boquilla esté bien apretado.
	Aire en la bomba	Deje funcionar el aparato en la modalidad de presión turbo con la boquilla de ducha hasta que el aire haya salido del sistema
El motor funciona, pero con una presión de trabajo restringida o nula	Depósito de agua vacío	Llenar depósito de agua
	Bomba sin preparar	Mantenga accionado el gatillo para dejar salir el aire
El aparato se apaga	Se activó la función sleep automática	Accione el interruptor de conexión/desconexión para activarlo
	Se activó la función de desconexión automática	Accione el interruptor de conexión/desconexión para activarlo
	Acumulador descargado	Recargue el acumulador
Fugas en aparato	Fugas en bomba	Son admisibles leves fugas de agua; si las fugas son mayores recurrir al servicio técnico
	Fugas en conexiones	Controle si están correctamente montadas las conexiones
	Fuga en tapón del depósito	Controle si está bien cerrado el tapón del depósito
El motor se conecta en el modo standby	Fugas en la bomba, pistola de pulverización o manguera	Si los fallos en el modo standby persisten contacte con el servicio técnico

Mantenimiento y servicio

Mantenimiento, almacenaje y transporte (ver figuras H – L)

Desconecte el aparato y accione el gatillo para que vaciar el agua de la manguera.

La pistola de pulverización y la manguera pueden guardarse en el aparato.

Vacíe el agua del sistema y retire el acumulador.

Limpie los filtros con regularidad.

Servicio técnico y atención al cliente

El servicio técnico le asesorará en las consultas que pueda Ud. tener sobre la reparación y mantenimiento de su producto, así como sobre piezas de recambio. Los dibujos de despiece e informaciones sobre las piezas de recambio los podrá obtener también en: **www.bosch-pt.com**
Nuestro equipo de asesores técnicos le orientará gustosamente en cuanto a la adquisición, aplicación y ajuste de los productos y accesorios.

Para cualquier consulta o pedido de piezas de repuesto es imprescindible indicar el nº de artículo de 10 dígitos que figura en la placa de características del producto.

España
Robert Bosch España S.L.U.
Departamento de ventas Herramientas Eléctricas
C/Hermanos García Noblejas, 19
28037 Madrid

Para efectuar su pedido online de recambios o pedir la recogida para la reparación de su máquina, entre en la página www.herramientasbosch.net.
Tel. Asesoramiento al cliente: 902 531 553
Fax: 902 531554

Encontrará más direcciones del servicio técnico en:
www.bosch-pt.com/serviceaddresses

Transporte

Los acumuladores de iones de litio recomendados están sujetos a los requerimientos estipulados en la legislación sobre mercancías peligrosas. Los acumuladores pueden ser transportados por carretera por el usuario sin más imposiciones.

En el caso de un envío por terceros (p. ej., transporte aéreo o agencia de transportes) deberán considerarse las exigencias especiales en cuanto a su embalaje e identificación. En ese caso deberá recurrirse a un experto en mercancías peligrosas al preparar la pieza para su envío.

Únicamente envíe acumuladores si su carcasa no está dañada. Si los contactos no van protegidos cúbralos con cinta adhesiva y embale el acumulador de manera que éste no se pueda mover dentro del embalaje. Observe también la normativa nacional aplicable.

Eliminación



Los productos, acumuladores, accesorios y embalajes deberán someterse a un proceso de recuperación que respete el medio ambiente.



¡No arroje los productos, acumuladores o pilas a la basura!

Sólo para los países de la UE:

Los productos inservibles, así como los acumuladores/pilas defectuosos o agotados, se deberán acumular por separado para ser sometidos a un reciclaje ecológico tal como lo marcan las Directivas Europeas 2012/19/UE y 2006/66/CE, respectivamente.

Si se eliminan de forma inadecuada, los residuos de aparatos eléctricos y electrónicos pueden tener efectos nocivos para el medio ambiente y la salud humana debido a la posible presencia de sustancias peligrosas.

Acumuladores/pilas:

Iones de Litio:

Observe las indicaciones comprendidas en el apartado (ver "Transporte", Página 28).

El símbolo es solamente válido, si también se encuentra sobre la placa de características del producto/fabricado.

Português

Indicações de segurança

AVISO! Devem ser lidas todas as indicações de segurança e todas as instruções. A inobservância das indicações de segurança e das instruções pode causar choque elétrico, incêndio e/ou ferimentos graves.

Explicação dos símbolos no aparelho de jardinagem



Indicação geral de perigos.



Leia atentamente estas instruções de serviço.

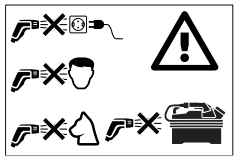

Jamais apontar o jato de água na direção do rosto de pessoas, na direção de animais, na do próprio aparelho ou na de peças elétricas.



Este dispositivo contém ímans - Não coloque o íman perto de implantes e outros dispositivos médicos, como marca-passos ou bombas de insulina, suportes de dados magnéticos e dispositivos magneticamente sensíveis. O íman gera um campo que pode prejudicar o funcionamento dos dispositivos médicos ou levar à perda irreversível de dados.

Operação

- A pessoa operadora só deve utilizar o produto conforme as disposições. Considerar as características locais. Ao trabalhar deverá tomar cuidado com as outras pessoas, especialmente com as crianças.
- Jamais se deve permitir que as crianças e pessoas com capacidades físicas, sensoriais ou mentais limitadas ou com falta de experiência e/ou falta de conhecimento e/ou não familiarizadas com estas instruções utilizem a ferramenta de jardinagem. As diretivas nacionais podem limitar a idade do utilizador.
- Tomar conta das crianças para assegurar que elas não brinquem com o aparelho de jardinagem.
- O operador é responsável por terceiros na área de trabalho. Deve ser assegurado que o jato de água não seja apontando numa direção que possa causar danos.

Utilização

- Todas as peças condutoras de corrente elétrica devem ser protegidas contra respingos de água.
- Não é permitido limpar materiais que contenham amianto nem outros materiais que contenham substâncias nocivas à saúde.
- O aparelho só deve ser operado com o compartimento do acumulador fechado. Isso protege o acumulador de salpicos de água.
- Verificar antes da utilização, se o aparelho e os acessórios estão funcionando de forma correta e segura. Se o aparelho não estiver funcionando perfeitamente, este não deve ser operado.
- Não devem ser usados líquidos que contenham solventes, ácidos não diluídos, acetona ou solventes, inclusive benzina, diluente de cores e fuelóleo, pois as suas neblinas são altamente inflamáveis, explosivas e venenosas.
- Nunca se deve encher o tanque de água sem o filtro ou se o filtro estiver danificado.
- Não efetuar quaisquer alterações no aparelho. Alterações inadmissíveis podem prejudicar a segurança do seu aparelho e levar a um aumento dos ruídos e das vibrações e a um mau desempenho.
- Não apontar o jato de água para rostos de seres humanos ou para a cara de animais.
- Nunca mergulhe o aparelho na água para encher o tanque.
- Alta pressão pode fazer com que objetos sejam atirados. Se necessário, use um equipamento de proteção pessoal apropriado, por ex. óculos de proteção.
- Use apenas água fresca (não salgada) para encher o tanque de água.
- Utilizar a ferramenta elétrica apenas com água limpa. Não adicionar nenhum aditivo à água. Impurezas na água podem danificar a bomba e os acessórios.

Transporte e armazenamento

- Desligue o aparelho de jardinagem antes do transporte.

- ▶ Tenha cuidado ao elevar e transportar o aparelho.
- ▶ Esvazie a água do tanque e do sistema de bombeamento antes do armazenamento.

Manutenção

- ▶ Desligar o aparelho antes de todos os trabalhos de limpeza e de manutenção e antes de substituir os acessórios. Puxar a ficha se o aparelho for operado com tensão de rede.
- ▶ Manutenções só devem ser efetuadas por oficinas de serviço pós-venda autorizadas Bosch.

Acessórios e peças de reposição

- ▶ Só devem ser utilizados acessórios e peças de reposição liberados pelo fabricante. Acessórios originais e peças de reposição originais asseguram o funcionamento correto do aparelho.

Símbolos

Os símbolos a seguir são importantes para a leitura e para a compreensão destas instruções de serviço. Os símbolos e os seus significados devem ser memorizados. A interpretação correta dos símbolos ajuda a usar o produto de modo melhor e mais seguro.

Símbolo	Significado
	Direção do movimento
	Direção da reação
	Ligar
	Desligar
	Acessórios/peças sobressalentes
	Peso

Descrição do produto e da potência



Devem ser lidas todas as indicações de segurança e todas as instruções. A inobservância das indicações de segurança e das instruções pode causar choque elétrico, incêndio e/ou ferimentos graves.

Favor observar as ilustrações na parte dianteira deste manual de instruções.

Utilização conforme as disposições

O aparelho destina-se ao uso doméstico, para a limpeza de veículos, ferramentas, janelas, barcos, bicicletas, cães (no modo de baixa pressão), brinquedos destinados ao uso ao ar livre, estufas, móveis de jardim, etc, a partir do tanque interior ou da conexão de água encanada.

Para a respectiva tarefa de limpeza, o modo de pressão e o padrão de pulverização deveriam ser configurados corretamente.

O produto não destina-se ao uso de produtos de limpeza.

Use o produto apenas com água limpa. Não adicionar nenhum aditivo à água. Impurezas na água podem danificar a bomba e os acessórios.

Componentes ilustrados (vide figuras A e B)

A numeração dos componentes ilustrados refere-se à aparência do produto nas páginas de gráficos.

(1) Cabeça do bocal
(2) Gatilho
(3) Mangueira
(4) Punho de transporte
(5) Tampa do tanque
(6) Interruptor para ligar/desligar
(7) Modo Eco
(8) Tampa do compartimento da bateria
(9) Indicação do tanque de água
(10) Pistola de pulverização
(11) Compartimento da pistola de pulverização
(12) Bateria [a)]
(13) Botão de destravamento da bateria
(14) Carregador [a)]
(15) Filtro grande
(16) Íman do compartimento da bateria
(17) Filtro pequeno

a) **Este acessório não pertence ao volume de fornecimento.**

Dados técnicos

Máquina de limpeza de alta pressão sem fio		Fontus 18V-6
Número do produto		**3 600 HB6 2..**
Tensão nominal	V	18
Potência nominal	W	170
Classe de proteção		III, IP X4
Máx. pressão (sistema)	MPa	4,0 (+/- 0,4)
Pressão nominal (edição do usuário)	MPa	2,0 (+/- 0,2)

Máquina de limpeza de alta pressão sem fio		Fontus 18V-6
Máx. temperatura da água	°C	50
Peso conforme EPTA-Procedure 01:2014[A)]	kg	4,8
Número de série		Vide número de série (placa de identificação) no aparelho
Temperatura ambiente permitida		
– ao carregar	°C	0 ... +45
– durante a operação[B)]	°C	+5 ... +50
– durante o armazenamento	°C	-20 ... +50
Tipo de acumulador		PBA 18V...W-. 2,0 Ah, 2,5 Ah, 3,0 Ah, 4,0 Ah, 5,0 Ah, 6,0 Ah

A) dependendo da bateria utilizada

B) potência limitada perante temperaturas < 0 °C

Informações sobre ruídos/vibrações

Valores de emissão de ruídos averiguado de acordo com a **EN 60335-2-79**.

O nível de ruído avaliado como A do aparelho é tipicamente: Nível de pressão acústica **69** dB(A); nível de pressão acústica **79** dB(A). Incerteza K= **3,0**.

Valores totais de vibração a_h (soma dos vetores de três direções) e incerteza K averiguada de acordo com a **EN 60335-2-79**: a_h **= 0,2** m/s^2, K = **0,5** m/s^2.

Montagem e funcionamento

Apresentação/Objetivo de ação	Figura	Página
Componentes ilustrados	**A**	3
Volume de fornecimento	**B**	4
Encher o tanque de água	**C**	4
Carregar e inserir a bateria	**D**	5
Ligar e desligar	**E**	5
Ligar o modo Eco	**F**	6
Variantes de padrão de pulverização	**G**	6
Limpar o filtro	**H – I**	7 – 8
Inserir filtro	**J**	9
Retirar a bateria	**K**	10
Armazenamento	**L**	10
Acessórios	**M**	11

Colocação em funcionamento

Inserir/retirar a bateria (vide figura D e K)

Nota: Se não forem utilizadas baterias apropriadas, podem ocorrer erros de funcionamento ou danos no aparelho.

Inserir a bateria: Abra a cobertura do compartimento da pilha **(8)**. Inserir a bateria **(12)** carregada. Certificar-se de que a bateria esteja totalmente inserida. Fechar a cobertura do compartimento da pilha para que a pilha esteja protegida contra respingos de água durante a utilização.

Retirar a bateria: Abra a cobertura do compartimento da pilha **(8)**. Para remover a bateria **(12)** do aparelho, deve-se premir o botão de destravamento da bateria **(13)** e puxar a bateria para fora.

Operação

Ligar

Sempre usar água limpa para encher o tanque interno. Verificar se os filtros estão inseridos e não apresentam danos (veja figuras **C** e **J**).

Pegue a pistola de pulverização e desenrole a mangueira do aparelho. Selecione o padrão de pulverização desejado girando o botão do bocal **(1)** (veja figura **G**).

Premir o interruptor ligar-desligar **(6)**. Para ativar o modo Eco é necessário premir a tecla de modo Eco **(7)**. Premi e manter premido o gatilho **(2)**, até sair água (vija figuras **E** e **F**).

Nota: Pode demorar até 10 segundos, até que saia água, ao reutilizar o aparelho pela primeira vez depois de esvaziar o tanque de água.

Função Autostop

O aparelho desliga o motor, assim que o gatilho **(2)** no punho da pistola for solto.

Função de desligamento automático

O motor desligar-se-á se o produto funcionar continuamente durante **30** minutos.

Função Sleep automática

O aparelho desliga-se, automaticamente, após **15** minutos sem operação.

Busca de erros

Máquina de limpeza de alta pressão sem fio

Sintomas	Possível causa	Solução
O motor não arranca	Descarregar a bateria	Carregar a bateria
	Acumulador frio/quente demais	Permitir que o acumulador se aqueça/arrefeça
	Aparelho congelado	Aguardar até que o aparelho esteja descongelado
Pressão pulsa	Bocal bloqueado	Limpar o bocal
		Verificar se o parafuso está firme no bocal.
	Ar na bomba	Deixar o aparelho funcionar no modo de pressão turbo com um bocal de duche até o ar sair do sistema
O motor funciona mas a pressão de trabalho é limitada ou falta	Tanque de água vazio	Encher o tanque de água
	Bomba não preparada	Manter o gatilho premido para deixar sair o ar
O aparelho desliga-se	A função Sleep automática foi ativada	Premir o interruptor ligar-desligar para ativar
	A função de desligamento automático foi ativada	Premir o interruptor ligar-desligar para ativar
	Carregar a bateria	Carregar a bateria
Aparelho com fuga	Bomba não estanque	Pequenas fugas de água são possíveis, em caso de fugas maiores entre em contacto com o serviço ao cliente
	Conexões não estanque	Verificar se as conexões estão corretamente montadas
	Tampa do tanque não estanque	Verificar se a tampa do tanque está devidamente fechada
O motor começa a funcionar no modo de espera (Standby)	Bomba, pistola de pulverização ou mangueira não estanque	Em caso de falha persistente no modo de espera (Standby), entre em contacto com o serviço ao cliente

Manutenção e serviço

Manutenção, armazenamento e transporte (veja figuras H – L)

Desligar o aparelho e premir o gatilho para drenar a água da mangueira.

A pistola de pulverização e a mangueira podem ser armazenadas no aparelho.

Esvaziar a água do sistema e remover o acumulador.

Limpar os filtros em intervalos regulares.

Serviço pós-venda e consultoria de aplicação

O serviço pós-venda responde às suas perguntas a respeito de serviços de reparação e de manutenção do seu produto, assim como das peças sobressalentes. Desenhos explodidos e informações sobre peças sobressalentes encontram-se em: **www.bosch-pt.com**

A nossa equipa de consultores Bosch esclarece com prazer todas as suas dúvidas a respeito dos nossos produtos e acessórios.

Indique para todas as questões e encomendas de peças sobressalentes a referência de 10 dígitos de acordo com a placa de caraterísticas do produto.

Portugal
Robert Bosch LDA
Avenida Infante D. Henrique
Lotes 2E – 3E
1800 Lisboa
Para efetuar o seu pedido online de peças entre na página www.ferramentasbosch.com.
Tel.: 21 8500000
Fax: 21 8511096

Outros endereços de serviço encontram-se em:
www.bosch-pt.com/serviceaddresses

Transporte

As baterias de iões de lítio recomendadas estão sujeitas às leis de materiais perigosos. As baterias podem ser transportadas na rua pelo utilizador, sem mais obrigações.

No caso de envio por terceiros (por ex.: transporte aéreo ou expedição), devem ser observadas as especiais exigências quanto à embalagem e à designação. Neste caso é necessário consultar um especialista de materiais perigosos ao preparar a peça a ser trabalhada.

Baterias só devem ser transportadas se a carcaça estiver em perfeito estado. Colar contactos abertos e embalar a bateria de modo que não possa se movimentar dentro da

embalagem. Respeite também outras disposições nacionais eventualmente existentes.

Eliminação



Os aparelhos de jardinagem, os acessórios e as embalagens devem ser enviados a uma reciclagem ecológica de matéria-prima.



Não deite os produtos e baterias/pillhas no lixo doméstico!

Apenas países da União Europeia:

De acordo com a Diretiva Europeia 2012/19/EU, produtos que não são mais utilizáveis devem ser coletados e, de acordo com a Diretiva Europeia 2006/66/CE, baterias/pilhas defeituosas ou usadas devem ser coletados separadamente e recicladas de forma compatível com o meio ambiente.

Se descartados de forma inadequada, os resíduos de equipamentos elétricos e eletrônicos podem ter efeitos nocivos ao meio ambiente e à saúde humana devido à possível presença de substâncias perigosas.

Baterias/pilhas:

Iões de lítio:

Observar as indicações no capítulo (ver "Transporte", Página 32).

Italiano

Indicazioni di sicurezza

AVVERTIMENTO! Leggere tutte le indicazioni di sicurezza e le istruzioni operative. La mancata osservanza delle istruzioni e delle indicazioni di sicurezza può essere causa di scosse elettriche, incendi e/o lesioni di grave entità.

Spiegazione dei simboli presenti sull'apparecchio per il giardinaggio



Indicazione generale di pericolo.



Leggere le istruzioni d'uso.

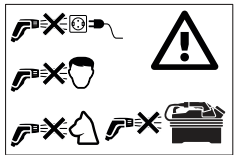

Mai dirigere il getto d'acqua sulla faccia di persone e animali, sull'apparecchio stesso oppure su componenti elettrici.



Questo apparecchio contiene magneti - Non mettere il magnete nelle vicinanze di impianti ed altri dispositivi medici, come ad es. pacemaker o pompe per insulina, supporti magnetici di dati e apparecchi sensibili ai magneti. Tramite il magnete viene generato un campo che può pregiudicare il funzionamento di dispositivi medici o può causare la perdita irreversibile di dati.

Impiego

- La persona che usa il prodotto può utilizzarlo esclusivamente in modo conforme alle norme d'uso. Tenere sempre presente le specifiche condizioni locali. Durante il lavoro stare sempre attenti alle altre persone ed in modo particolare ai bambini.
- Non permettere in nessun caso l'uso dell'apparecchio per il giardinaggio a bambini, persone con capacità fisiche, sensoriali o mentali ridotte oppure a cui manchi esperienza e/o conoscenza e/o a persone che non abbiano famigliarità con le presenti istruzioni. Le norme nazionali prevedono eventualmente dei limiti di restrizione relativamente all'età dell'operatore.
- I bambini dovrebbero essere sorvegliati per assicurarsi che non giochino con l'apparecchio per il giardinaggio.
- L'operatore è responsabile per terzi nel settore operativo. Prestare attenzione affinché il getto d'acqua non sia rivolto in una direzione nella quale possa provocare dei danni.

Impiego

- Tutte le parti conduttrici di corrente nel settore operativo devono essere protette contro gli spruzzi dell'acqua.
- È proibito spruzzare materiali contenenti amianto ed altri materiali che contengono sostanze nocive per la salute.
- Mettere in funzione l'apparecchio esclusivamente con il vano batteria ricaricabile chiuso. In questo modo la batteria ricaricabile viene protetta dagli spruzzi d'acqua.
- Prima di utilizzare l'apparecchio con gli accessori è necessario controllare il perfetto stato e la sicurezza di funzionamento. L'apparecchio non può essere utilizzato se il suo stato generale non dovesse risultare perfetto.
- Non devono essere mai impiegati liquidi che contengono solventi, acidi non diluiti, acetone oppure solventi compresi benzina, diluenti per colori ed olio combustibile, in quanto questi prodotti nebulizzati sono altamente infiammabili, esplosivi e velenosi.
- Non riempire in nessun caso il serbatoio dell'acqua senza filtri o se un filtro è danneggiato.
- Non effettuare alcuna modifica all'apparecchio. Modifiche illecite possono pregiudicare la sicurezza dell'apparecchio, provocare un aumento della rumorosità e delle vibrazioni e causare cattive prestazioni.
- Non dirigere il getto dell'acqua sulle facce di persone o animali.
- Non immergere in nessun caso l'apparecchio nell'acqua per riempire il serbatoio.

- ▶ L'alta pressione può far rimbalzare indietro gli oggetti. Se necessario indossare un equipaggiamento personale di protezione adatto, ad es. occhiali di protezione.
- ▶ Per riempire il serbatoio dell'acqua utilizzare esclusivamente acqua fresca (non contenente sale)
- ▶ Utilizzare l'apparecchio esclusivamente con acqua pulita. Non aggiungere all'acqua alcun additivo. Impurità nell'acqua possono danneggiare la pompa e l'accessorio.

Trasporto e magazzinaggio

- ▶ Spegnere l'apparecchio prima del trasporto.
- ▶ Procedere con cautela sollevando e trasportando l'apparecchio.
- ▶ Prima del magazzinaggio svuotare l'acqua dal serbatoio e dal sistema della pompa.

Manutenzione

- ▶ Spegnere l'apparecchio prima di interventi di pulizia e manutenzione e prima del cambio di accessori. Staccare la spina se l'apparecchio viene fatto funzionare con tensione di rete.
- ▶ Le riparazioni possono essere effettuate esclusivamente da Officine del Servizio di Assistenza Clienti Bosch autorizzate.

Accessori e parti di ricambio

- ▶ Possono essere utilizzati soltanto accessori e parti di ricambio espressamente approvati dal produttore. Accessori originali e parti di ricambio originali garantiscono un funzionamento senza disturbi dell'apparecchio.

Simboli

I simboli seguenti sono importanti per la lettura e la comprensione delle istruzioni d'uso. Memorizzare i simboli ed il loro significato. Un'interpretazione corretta dei simboli contribuisce ad utilizzare meglio ed in modo più sicuro il prodotto.

Simbolo	Significato
	Direzione di movimento
	Direzione di reazione
	Accensione
	Spegnimento
	Accessori/parti di ricambio
	Peso

Descrizione del prodotto e caratteristiche



Leggere tutte le indicazioni di sicurezza e le istruzioni operative. La mancata osservanza delle istruzioni e delle indicazioni di sicurezza può essere causa di scosse elettriche, incendi e/o lesioni di grave entità.

Osservare le figure nella parte anteriore delle istruzioni per l'uso.

Uso conforme alle norme

L'apparecchio è destinato all'impiego domestico, utilizzando per la pulizia o il serbatoio interno oppure il collegamento dell'acqua del rubinetto, per la pulizia di veicoli, utensili, finestre, barche, biciclette, cani (nella modalità a bassa pressione), giocattoli per esterno, serre, mobili da giardino, ecc.

La modalità di pressione ed il tipo di spruzzo dovrebbe essere regolato correttamente per il relativo lavoro di pulizia.

Il prodotto non è destinato per l'impiego di detergenti.

Utilizzare il prodotto esclusivamente con acqua pulita. Non aggiungere all'acqua alcun additivo. Impurità nell'acqua possono danneggiare la pompa e l'accessorio.

Componenti illustrati (vedi figure A e B)

La numerazione dei componenti si riferisce all'illustrazione del prodotto riportata sulle pagine con la rappresentazione grafica.

- **(1)** Testa della bocchetta
- **(2)** Grilletto
- **(3)** Tubo flessibile
- **(4)** Maniglia
- **(5)** Tappo del serbatoio
- **(6)** Interruttore di avvio/arresto
- **(7)** Modalità Eco
- **(8)** Copertura vano batteria ricaricabile
- **(9)** Indicatore serbatoio dell'acqua
- **(10)** Pistola a spruzzo
- **(11)** Vano pistola a spruzzo
- **(12)** Batteria ricaricabile [a)]
- **(13)** Tasto di sbloccaggio batteria ricaricabile
- **(14)** Stazione di ricarica [a)]
- **(15)** Filtro grande
- **(16)** Magnete vano batteria
- **(17)** Filtro piccolo

a) **Questo accessorio non è compreso nella fornitura standard.**

Dati tecnici

Idropulitrice a batteria ricaricabile	Fontus 18V-6
Codice prodotto	**3 600 HB6 2..**

Idropulitrice a batteria ricaricabile		Fontus 18V-6
Tensione nominale	V	18
Potenza nominale	W	170
Classe di protezione		III, IP X4
Max. pressione (sistema)	MPa	4,0 (+/- 0,4)
Pressione nominale (emissione utente)	MPa	2,0 (+/- 0,2)
Massima temperatura dell'acqua	°C	50
Peso in funzione della EPTA-Procedure 01:2014[A)]	kg	4,8
Numero di serie	Vedi numero di serie (targhetta di identificazione) sull'apparecchio	
Temperatura ambiente consentita		
– Durante la ricarica	°C	0 ... +45
– durante il funzionamento[B)]	°C	+5 ... +50
– durante il magazzinaggio	°C	-20 ... +50
Tipo di batteria ricaricabile		PBA 18V...W-. 2,0 Ah, 2,5 Ah, 3,0 Ah, 4,0 Ah, 5,0 Ah, 6,0 Ah

A) in funzione della batteria ricaricabile utilizzata

B) Prestazioni limitate con temperature < 0 °C

Informazioni sulla rumorosità e sulla vibrazione

Valori di emissione acustica rilevati conformemente a **EN 60335-2-79**.

Il livello di rumore stimato A dell'apparecchio ammonta normalmente: livello di pressione acustica **69** dB(A); livello di potenza sonora **79** dB(A). Incertezza della misura K= **3,0**.

Valori complessivi di oscillazione a_h (somma vettoriale delle tre direzioni) e incertezza della misura K misurati conformemente a
EN 60335-2-79: a_h **= 0,2** m/s^2, K = **0,5** m/s^2.

Montaggio ed uso

Illustrazione/scopo dell'operazione	Figura	Pagina
Componenti illustrati	**A**	3
Volume di fornitura	**B**	4
Riempimento del serbatoio dell'acqua	**C**	4
Ricarica della batteria ricaricabile e inserimento	**D**	5
Accensione e spegnimento	**E**	5
Inserimento della modalità Eco	**F**	6
Varianti del tipo di spruzzo	**G**	6
Pulizia del filtro	**H – I**	7 – 8
Inserimento del filtro	**J**	9
Rimozione della batteria ricaricabile	**K**	10
Conservazione	**L**	10
Accessori	**M**	11

Messa in funzione

Inserimento/rimozione della batteria ricaricabile (vedi figure D e K)

Nota: Se non vengono utilizzate batterie ricaricabili adatte possono verificarsi funzionamenti difettosi o è possibile il danneggiamento dell'apparecchio.

Inserimento della batteria ricaricabile: Aprire la copertura vano batteria ricaricabile **(8)**. Inserire la batteria carica **(12)**. Assicurarsi che la batteria ricaricabile sia inserita correttamente. Chiudere la copertura vano batteria ricaricabile affinché la batteria venga protetta dagli spruzzi d'acqua durante l'impiego.

Rimozione della batteria ricaricabile: Aprire la copertura vano batteria ricaricabile **(8)**. Per rimuovere la batteria ricaricabile **(12)** dall'apparecchio premere il tasto di sbloccaggio batteria ricaricabile **(13)** e togliere la batteria.

Impiego

Avvio

Per riempire il serbatoio interno utilizzare sempre acqua fresca. Controllare che i filtri siano inseriti e non siano danneggiati (vedi figure **C** e **J**).

Prendere la pistola a spruzzo e srotolare il tubo flessibile dall'apparecchio. Selezionare il tipo di spruzzo desiderato ruotando la testa della bocchetta **(1)** (vedi figura **G**).

Premere l'interruttore di avvio/arresto **(6)**. Per attivare la modalità Eco premere il tasto modalità Eco **(7)**. Premere e tenere premuto il grilletto **(2)** fino a quando fuoriesce l'acqua (vedi figure **E** e **F**).

Nota: Se l'apparecchio viene riutilizzato per la prima volta dopo lo svuotamento del serbatoio dell'acqua, può durare fino a 10 secondi fino alla fuoriuscita dell'acqua.

Funzione di arresto automatico

L'apparecchio disinserisce il motore non appena viene rilasciato il grilletto **(2)** sull'impugnatura della pistola.

Funzione di spegnimento automatico

Il motore si spegne se il prodotto è in funzione ininterrottamente per **30** minuti.

Funzione sleep automatico

L'apparecchio si spegne automaticamente dopo **15** minuti senza funzionamento.

Individuazione dei guasti e rimedi

Idropulitrice a batteria ricaricabile

Problema	Possibili cause	Rimedi
Il motore non funziona	Batteria scarica	Ricaricare la batteria
	Batteria ricaricabile troppo fredda/troppo calda	Lasciare riscaldare/raffreddare la batteria
	Apparecchio congelato	Attendere fino a quando l'apparecchio si è scongelato
Pressione pulsa	Bocchetta bloccata	Pulizia della bocchetta
		Controllare che la vite nella bocchetta sia fissata saldamente.
	Aria nella pompa	Lasciar funzionare l'apparecchio nella modalità pressione turbo con bocchetta doccia fino a quando l'aria è fuoriuscita dal sistema
Motore in funzione ma limitato o pressione operativa assente	Il serbatoio dell'acqua è vuoto	Riempire il serbatoio dell'acqua
	Pompa non preparata	Tenere premuto il grilletto per far fuoriuscire l'aria
L'apparecchio si spegne	La funzione sleep automatico è stata attivata	Per l'attivazione premere l'interruttore di avvio/arresto
	La funzione di spegnimento automatico è stata attivata	Per l'attivazione premere l'interruttore di avvio/arresto
	Batteria scarica	Ricaricare la batteria
Apparecchio non a tenuta ermetica	Pompa non a tenuta ermetica	Lievi perdite di acqua sono possibili, in caso di perdite maggiori contattare il Servizio di Assistenza Clienti
	Raccordi non a tenuta ermetica	Controllare se i raccordi sono montati correttamente
	Tappo del serbatoio non ermetico	Controllare se il tappo del serbatoio è chiuso correttamente
Il motore si avvia in modalità standby	Pompa, pistola a spruzzo o tubo flessibile non ermetici	In caso di anomalie persistenti nella modalità standby contattare il Servizio di Assistenza Clienti

Manutenzione ed assistenza

Manutenzione, conservazione e trasporto (vedi figure H – L)

Spegnere l'apparecchio e premere il grilletto per svuotare l'acqua nel tubo flessibile.

La pistola a spruzzo ed il tubo flessibile possono essere conservati sull'apparecchio.

Svuotare l'acqua dal sistema e rimuovere la batteria ricaricabile.

Pulire regolarmente i filtri.

Assistenza clienti e consulenza impieghi

Il servizio di assistenza risponde alle Vostre domande relative alla riparazione ed alla manutenzione del Vostro prodotto nonché concernenti le parti di ricambio. Disegni esplosi ed informazioni relative alle parti di ricambio sono consultabili

anche sul sito: **www.bosch-pt.com**
Il team Bosch che si occupa della consulenza impieghi vi aiuterà in caso di domande relative ai nostri prodotti ed ai loro accessori.
In caso di richieste o di ordinazione di pezzi di ricambio, comunicare sempre il codice prodotto a 10 cifre riportato sulla targhetta di identificazione del prodotto.

Italia
Tel.: (02) 3696 2314
E-Mail: pt.hotlinebosch@it.bosch.com

Ulteriori indirizzi per l'assistenza sono indicati sotto:
www.bosch-pt.com/serviceaddresses

Trasporto

Le batterie ricaricabili agli ioni di litio raccomandate sono soggette ai requisiti di legge relativi a merci pericolose. Le batterie ricaricabili possono essere trasportate su strada tramite l'utente senza ulteriori precauzioni.
In caso di spedizione tramite terzi (ad es.: trasporto aereo oppure spedizioniere) devono essere osservati particolari requisiti relativi ad imballo e marcatura. In questo caso per la preparazione del pezzo da spedire è necessario ricorrere ad un esperto per merce pericolosa.
Spedire batterie ricaricabili solamente se la carcassa non è danneggiata. Coprire con nastro adesivo i contatti scoperti ed imballare la batteria ricaricabile in modo tale che non si muova nell'imballo. Attenersi anche alle eventuali prescrizioni integrative nazionali.

Smaltimento


Avviare ad un riciclaggio rispettoso dell'ambiente prodotti, batterie ricaricabili, accessori ed imballaggi non più impiegabili.


Non gettare prodotti e batterie ricaricabili/pile tra i rifiuti domestici!

Solo per i Paesi della UE:
Conformemente alla direttiva europea 2012/19/UE i prodotti diventati inservibili e, in base alla direttiva europea 2006/66/CE, le batterie ricaricabili/pile difettose o consumate devono essere raccolte separatamente ed essere inviate ad una riutilizzazione ecologica.
In caso di smaltimento effettuato in maniera impropria, i rifiuti di apparecchiature elettriche ed elettroniche, a causa della possibile presenza di sostanza pericolose, possono avere effetti dannosi sull'ambiente e sulla salute dell'uomo.

Batterie ricaricabili/Batterie:
Ioni di litio:
Osservare le istruzioni riportate nel paragrafo (vedi «Trasporto», Pagina 37).

Nederlands

Veiligheidsvoorschriften

WAARSCHUWING! Lees alle veiligheidsvoorschriften en instructies. Als de veiligheidsvoorschriften en instructies niet worden opgevolgd, kan dit een elektrische schok, brand of ernstig letsel tot gevolg hebben.

Verklaring van de symbolen op het tuingereedschap


Algemene waarschuwing.


Lees de gebruiksaanwijzing.

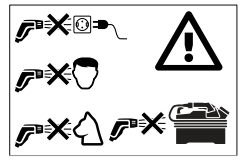
Richt de waterstraal nooit op het gezicht van mensen en dieren, het apparaat zelf of elektrische onderdelen.


Dit apparaat bevat magneten - Breng de magneet niet in de buurt van implantaten en andere medische apparaten, zoals pacemakers of insulinepompen, magnetische gegevensdragers en magnetisch gevoelige apparaten. De magneet brengt een veld voort dat de functie van medische apparaten nadelig kan beïnvloeden of tot onomkeerbaar gegevensverlies kan leiden.

Bediening

- De bediener mag het product alleen volgens de bestemming gebruiken. De plaatselijke omstandigheden moeten in acht worden genomen. Let tijdens de werkzaamheden goed op andere personen, in het bijzonder op kinderen.
- Laat dit tuingereedschap nooit gebruiken door kinderen, personen met beperkte fysieke, zintuiglijke of geestelijke vermogens of met beperkte ervaring of kennis of door personen die met deze aanwijzingen niet vertrouwd zijn. In uw land gelden eventueel voorschriften ten aanzien van de leeftijd van de bediener.
- Houd toezicht op kinderen en laat ze niet met het tuingereedschap spelen.
- De bediener is verantwoordelijk voor andere personen in de werkomgeving. Let erop dat de waterstraal niet in een richting gaat waarin deze schade kan aanrichten.

Gebruik

- Alle stroomvoerende delen in de werkomgeving moeten spatwaterbeschermd zijn.

- ▶ Asbesthoudende materialen en andere materialen die voor de gezondheid gevaarlijke stoffen bevatten, mogen niet worden afgespoten.
- ▶ Gebruik het gereedschap alleen wanneer het accuvak gesloten is. Daardoor wordt de accu tegen spatwater beschermd.
- ▶ Controleer voor het gebruik of het gereedschap en het toebehoren zich in een correcte toestand bevinden en veilig kunnen worden gebruikt. Wanneer de toestand niet in orde is, mag het niet worden gebruikt.
- ▶ Er mogen geen oplosmiddelhoudende vloeistoffen, onverdunde zuren, aceton of oplosmiddelen inclusief benzine, verfverdunner en stookolie worden gebruikt, aangezien de spuitnevels daarvan zeer brandbaar, explosief en giftig zijn.
- ▶ Vul de watertank nooit zonder filter of wanneer een filter beschadigd is.
- ▶ Voer geen veranderingen aan het gereedschap uit. Ongeoorloofde veranderingen kunnen de veiligheid van het gereedschap nadelig beïnvloeden en tot meer geluiden en trillingen en een slechter vermogen leiden.
- ▶ Richt de waterstraal niet op de gezichten van mensen of dieren.
- ▶ Dompel het gereedschap nooit onder water om de tank te vullen.
- ▶ Hoge druk kan voorwerpen laten terugkaatsen. Draag indien nodig geschikte persoonlijke beschermende uitrusting, bijv. een veiligheidsbril.
- ▶ Gebruik alleen schoon (niet-zouthoudend) water om de watertank te vullen.
- ▶ Gebruik het gereedschap alleen met schoon water. Voeg geen additieven toe aan het water. Verontreinigingen in het water kunnen de pomp en het toebehoren beschadigen.

Vervoer en opbergen

- ▶ Schakel het apparaat uit voordat u het vervoert of verplaatst.
- ▶ Wees voorzichtig bij het optillen en dragen van het apparaat.
- ▶ Verwijder water uit tank en pompsysteem voordat u het gereedschap opbergt.

Onderhoud

- ▶ Schakel het apparaat vóór reinigings- en onderhoudswerkzaamheden en vóór het wisselen van toebehoren altijd uit. Trek de stekker uit het stopcontact wanneer u het apparaat op het stroomnet gebruikt.
- ▶ Reparaties mogen alleen worden uitgevoerd door een erkende Bosch-klantenservicewerkplaats.

Toebehoren en vervangingsonderdelen

- ▶ Gebruik alleen toebehoren en vervangingsonderdelen die door de fabrikant worden aanbevolen. Origineel toebehoren en originele vervangingsonderdelen waarborgen de storingsvrije werking van het gereedschap.

Symbolen

De volgende symbolen zijn van betekenis voor het lezen en begrijpen van de gebruiksaanwijzing. Zorg ervoor dat u de symbolen en hun betekenis herkent. Het juiste begrip van de symbolen helpt u het product goed en veilig te gebruiken.

Symbool	Betekenis
	Bewegingsrichting
	Reactierichting
	Inschakelen
	Uitschakelen
	Toebehoren en vervangingsonderdelen
	Gewicht

Product- en vermogensbeschrijving



Lees alle veiligheidsvoorschriften en instructies. Als de veiligheidsvoorschriften en instructies niet worden opgevolgd, kan dit een elektrische schok, brand of ernstig letsel tot gevolg hebben.

Neem de afbeeldingen in het voorste gedeelte van de gebruiksaanwijzing in acht.

Gebruik volgens bestemming

Het gereedschap is bestemd voor huishoudelijk gebruik, voor reiniging vanuit de interne tank of de leidingwateraansluiting, voor het reinigen van voertuigen, gereedschappen, ramen, boten, fietsen, honden (in de lagedrukmodus), speelgoed voor buiten, groenten- en bloemenkassen, tuinmeubelen, enz.

Voor de desbetreffende reinigingstaak moeten drukmodus en spuitpatroon juist worden ingesteld.

Het product is niet bedoeld voor gebruik met reinigingsmiddelen.

Gebruik het product alleen met schoon water. Voeg geen additieven toe aan het water. Verontreinigingen in het water kunnen de pomp en het toebehoren beschadigen.

Afgebeelde componenten (zie afbeeldingen A en B)

De componenten zijn genummerd zoals op de afbeeldingen van het product op de pagina's met afbeeldingen.

(1) Spuitkop
(2) Trekker
(3) Slang
(4) Draaggreep
(5) Tankdop

(6) Aan/uit-schakelaar
(7) Eco-modus
(8) Klep van accuvak
(9) Aanduiding watertank
(10) Spuitpistool
(11) Spuitpistoolcompartiment
(12) Accu [a)]
(13) Accuontgrendelingsknop
(14) Oplaadapparaat [a)]
(15) Groot filter
(16) Magneet voor batterijvak
(17) Klein filter

a) **Dit toebehoren wordt niet standaard meegeleverd.**

Technische gegevens

Accu-drukreiniger		Fontus 18V-6
Productnummer		**3 600 HB6 2..**
Nominale spanning	V	18
Nominaal vermogen	W	170
Isolatieklasse		III, IP X4
Max. druk (systeem)	MPa	4,0 (+/- 0,4)
Nominale druk (afgifte)	MPa	2,0 (+/- 0,2)
Maximale watertemperatuur	°C	50
Gewicht volgens EPTA-procedure 01:2014[A)]	kg	4,8
Serienummer		Zie serienummer (typeplaatje) op gereedschap
Toegestane omgevingstemperatuur		
– tijdens opladen	°C	0 … +45
– tijdens gebruik[B)]	°C	+5 … +50
– tijdens opslag	°C	-20 … +50
Accutype		PBA 18V…W-. 2,0 Ah, 2,5 Ah, 3,0 Ah, 4,0 Ah, 5,0 Ah, 6,0 Ah

A) afhankelijk van gebruikte accu
B) beperkt vermogen bij temperaturen < 0 °C

Informatie over geluid en trillingen

Geluidsemissiewaarden bepaald volgens **EN 60335-2-79**.
Het A-gewogen geluidsniveau van het gereedschap bedraagt kenmerkend: Geluidsdrukniveau **69** dB(A); geluidsvermogenniveau **79** dB(A). Onzekerheid K= **3,0**.
Totale trillingswaarden a_h (vectorsom van drie richtingen) en onzekerheid K bepaald overeenkomstig
EN 60335-2-79: a_h **= 0,2** m/s^2, K = **0,5** m/s^2.

Montage en gebruik

Weergave/handelingsdoel	Afbeelding	Pagina
Afgebeelde componenten	**A**	3
Meegeleverd	**B**	4
Watertank vullen	**C**	4
Accu opladen en inzetten	**D**	5
In- en uitschakelen	**E**	5
Eco-modus inschakelen	**F**	6
Spuitpatroonvarianten	**G**	6
Filter reinigen	**H – I**	7 – 8
Filter plaatsen	**J**	9
Accu verwijderen	**K**	10
Opbergen	**L**	10
Toebehoren	**M**	11

Ingebruikneming

Accu inzetten of verwijderen (zie afbeeldingen D en K)

Opmerking: Als niet-geschikte accu's worden gebruikt, kan dit leiden tot storingen of beschadiging van het apparaat.
Accu plaatsen: (8) Open de klep van het accuvak. Plaats de opgeladen accu **(12)** in het apparaat. Controleer dat de accu juist is geplaatst. Sluit de klep van het accuvak om de accu te beschermen tegen spatwater tijdens gebruik.
Accu verwijderen: (8) Open de klep van het accuvak. Als u de accu **(12)** uit het apparaat wilt verwijderen, drukt u op de

accuontgrendelingsknop **(13)** en trekt u de accu naar buiten.

Bediening

Starten

Gebruik altijd schoon water om de interne tank te vullen. Controleer of de filters ingezet en onbeschadigd zijn (zie afbeeldingen **C** en **J**).

Neem het spuitpistool en rol de slang van het apparaat af. Kies het gewenste spuitpatroon door het draaien van de spuitkop **(1)** (zie afbeelding **G**).

Bedien de aan/uit-schakelaar **(6)**. Druk op de knop Eco-modus **(7)** om de Eco-modus te activeren. Bedien de trekker **(2)** en houd deze vast tot er water naar buiten komt (zie afbeeldingen **E** en **F**).

Opmerking: Het kan tot 10 seconden duren voordat er water naar buiten komt als u het apparaat voor het eerst gebruikt nadat u de watertank hebt geleegd.

Autostopfunctie

De motor van het gereedschap wordt uitgeschakeld zodra de trekker **(2)** van de pistoolgreep wordt losgelaten.

Automatische uitschakelfunctie

De motor wordt uitgeschakeld wanneer het product **30** minuten lang ononderbroken loopt.

Automatische sleep-functie

Het apparaat wordt na **15** minuten zonder bediening automatisch uitgeschakeld.

Storingen opsporen

Accu-drukreiniger

Symptomen	Mogelijke oorzaak	Oplossing
Motor start niet	Accu leeg	Laad de accu op
	Accu te koud of te heet	Accu laten opwarmen of afkoelen
	Gereedschap bevroren	Wacht tot het gereedschap ontdooid is.
Druk pulseert	Geblokkeerde sproeier	Sproeier reinigen
		Controleer of de schroef in het mondstuk goed vastzit.
	Lucht in de pomp	Laat het gereedschap in de turbodrukmodus met douchesproeier lopen tot de lucht uit het systeem is
Motor loopt, maar druk begrensd of geen werkdruk	Watertank is leeg	Watertank vullen
	Pomp niet voorbereid	Houd de trekker ingedrukt om de lucht te laten ontsnappen
Apparaat wordt uitgeschakeld	De automatische sleep-functie is geactiveerd	Druk op de aan/uit-schakelaar voor de activering
	De automatische uitschakelfunctie is geactiveerd	Druk op de aan/uit-schakelaar voor de activering
	Accu leeg	Laad de accu op
Gereedschap lek	Pomp lekt	Geringe waterlekkages zijn mogelijk, bij grotere lekkages neemt u contact op met de klantenservice
	Lek in aansluitingen	Controleer of de aansluitingen juist gemonteerd zijn
	Tankdop lek	Controleer of de tankdop goed is afgesloten
De motor start in de standbymodus	Lek in pomp, spuitpistool of slang	Bij aanhoudende storingen in de standbymodus neemt u contact op met de klantenservice

Onderhoud en service

Onderhoud, bewaren en vervoeren (zie afbeeldingen H – L)

Schakel het gereedschap uit en houd de trekker ingedrukt om het water uit de slang te laten lopen.

Spuitpistool, borstel en slang kunnen op het apparaat worden opgeborgen.

Laat het water uit het systeem lopen en verwijder de accu.

Reinig de filters regelmatig.

Klantenservice en gebruiksadviezen

Onze klantenservice beantwoordt uw vragen over reparatie en onderhoud van uw product en over vervangingsonderdelen. Explosietekeningen en informatie over vervangingsonderdelen vindt u ook op: **www.bosch-pt.com**
Het Bosch-adviesteam helpt u graag bij vragen over onze producten en het toebehoren.

Vermeld bij vragen en bestellingen van vervangingsonderdelen altijd het uit tien cijfers bestaande productnummer volgens het typeplaatje van het product.

Nederland
Tel.: (076) 579 54 54
Fax: (076) 579 54 94
E-mail: gereedschappen@nl.bosch.com

Meer serviceadressen vindt u op:

www.bosch-pt.com/serviceaddresses

Vervoer

Op de geadviseerde lithium-ion-accu's zijn de eisen voor het vervoer van gevaarlijke stoffen van toepassing. De accu's kunnen door de gebruiker zonder verdere voorwaarden over de weg worden vervoerd.

Bij verzending door derden (bijv. luchtvervoer of expeditiebedrijf) moeten bijzondere eisen ten aanzien van verpakking en markering in acht worden genomen. In deze gevallen moet bij de voorbereiding van de verzending een deskundige voor gevaarlijke goederen worden geraadpleegd.

Verzend accu's alleen als de behuizing onbeschadigd is. Plak blootliggende contacten af en verpak de accu zodanig dat deze niet in de verpakking beweegt. Neem ook eventuele bijkomende nationale voorschriften in acht.

Afvalverwijdering



Producten, accu's, toebehoren en verpakkingen moeten op een voor het milieu verantwoorde wijze worden gerecycled.



Gooi producten, accu's en batterijen niet bij het huisvuil!

Alleen voor landen van de EU:

Volgens de Europese richtlijn 2012/19/EU moeten niet meer bruikbare apparaten en volgens de Europese richtlijn 2006/66/EG moeten defecte of lege accu's en batterijen apart worden ingezameld en op een voor het milieu verantwoorde wijze worden gerecycled.

Als afgedankte elektrische en elektronische apparatuur op onjuiste wijze wordt verwijderd, kan dit schadelijke gevolgen hebben voor het milieu en de volksgezondheid vanwege de mogelijke aanwezigheid van gevaarlijke stoffen.

Accu's/batterijen:

Li-ion:

Lees de aanwijzingen in het gedeelte (zie „Vervoer“, Pagina 41) en neem deze in acht.

Dansk

Sikkerhedsinstrukser

ADVARSEL! Læs alle sikkerhedsinstrukser og instrukser. I tilfælde af manglende overholdelse af sikkerhedsinstrukserne og instrukserne er der risiko for elektrisk stød, brand og/eller alvorlige kvæstelser.

Forklaring af symboler på haveredskabet



Generel sikkerhedsadvarsel.



Læs brugsanvisningen.

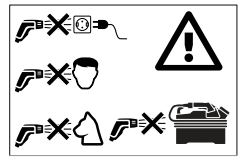

Ret aldrig vandstrålen mod ansigtet på mennesker og dyr, produktet eller elektriske dele.



Dette produkt indeholder magneter - sørg for, at magneten ikke kommer i nærheden af implantater og andre medicinske produktet som f.eks. pacemakere eller insulinpumper, magnetiske databærere og magnetisk sarte produkter. Magneten producerer et felt, der kan forringe medicinske produkters funktion eller føre til irreversibel datatab.

Betjening

- ▶ Brugeren må kun benytte produktet i henhold til ovenstående punkter. Tag hensyn til omgivelserne. Hold øje med andre personer, især børn, når der arbejdes med produktet.
- ▶ Tillad aldrig børn, personer med begrænsede fysiske, sensoriske eller psykiske evner eller med manglende erfaring og/eller med manglende viden og/eller personer, der ikke er fortrolige med disse instrukser, at bruge haveredskabet. Lokale regler kan bestemme alderen på den person, som må betjene produktet.
- ▶ Børn bør holdes under opsyn for at forhindre, at de leger med haveredskabet.
- ▶ Brugeren bærer ansvaret for tredjemand, der opholder sig i arbejdsområdet. Kontroller, at vandstrålen ikke peger i en retning, hvor den kan forårsage skader.

Anvendelse

- ▶ Alle strømførende dele i arbejdsområdet skal være stænkvandsbeskyttet.
- ▶ Asbestholdige og andre materialer, der indeholder sundhedsfarlige stoffer, må ikke rengøres med en højtryksrenser.

- ▶ Brug kun værktøjet, når akkurummet er lukket. Derved beskyttes akkuen mod stænkvand.
- ▶ Kontrollér produktet og tilbehøret for mangler og vær sikker på, at både produkt og tilbehør er sikre, før produktet tages i brug. Produkt og tilbehør må ikke benyttes, hvis den/det udviser mangler.
- ▶ Der må ikke opsuges opløsningsmiddelholdige væsker, ufortyndede syrer, acetone eller opløsningsmidler inkl. benzin, farvefortynder og fyringsolie, da deres sprøjtetåge er højt antændelig, eksplosiv og giftig.
- ▶ Fyld aldrig vandtanken uden filter, eller hvis et filter er beskadiget.
- ▶ Udfør ikke ændringer på produktet. Ikke tilladte ændringer kan forringe dit produkts sikkerhed, føre til mere støj og større vibrationer og dårlig ydelse.
- ▶ Ret ikke vandstrålen mod ansigterne på mennesker eller dyr.
- ▶ Dyp aldrig produktet ned i vand for at fylde tanken.
- ▶ Højt tryk kan få genstande til at springe tilbage. Brug egnet, personligt beskyttelsesudstyr som f.eks. beskyttelsesbriller, hvis det er nødvendigt.
- ▶ Fyld kun vandtanken med frisk (ikke saltholdigt) vand.
- ▶ Brug kun produktet med klart vand. Kom ikke tilsætningsstoffer i vandet. Snavs i vandet kan beskadige pumpen og tilbehøret.

Transport og opbevaring

- ▶ Sluk for produktet før transporten.
- ▶ Vær forsigtig, når produktet løftes og bæres.
- ▶ Tøm vandet ud af tanken og pumpesystemet, før produktet stilles til opbevaring.

Vedligeholdelse

- ▶ Sluk for maskinen, før rengørings- og vedligeholdelsesarbejde udføres og tilbehør skiftes. Træk stikket ud, hvis maskinen drives med netspænding.
- ▶ Reparationer må kun gennemføres af autoriserede Bosch serviceværksteder.

Tilbehør og reservedele

- ▶ Det er kun tilladt at benytte tilbehør og reservedele, der er frigivet af fabrikanten. Originalt tilbehør og originale reservedele sikrer en fejlfri drift af produktet.

Symboler

De efterfølgende symboler er af betydning for at kunne læse og forstå betjeningsvejledningen. Læg mærke til symbolerne og overhold deres betydning. En rigtig forståelse af symbolerne er med til at sikre en god og sikker brug af produktet.

Symbol	Betydning
	Bevægelsesretning
	Reaktionsretning
	Tænding
	Slukning
	Tilbehør/reservedele
	Vægt

Beskrivelse af produkt og ydelse



Læs alle sikkerhedsinstrukser og instrukser. I tilfælde af manglende overholdelse af sikkerhedsinstrukserne og instrukserne er der risiko for elektrisk stød, brand og/eller alvorlige kvæstelser.

Vær opmærksom på billederne i starten af brugsanvisningen.

Beregnet anvendelse

Produktet er beregnet til at blive brugt i husholdningen, enten til at rengøre fra den indvendige tank eller postevandstilslutningen, til at rengøre køretøjer, værktøjer, vinduer, både, cykler, hunde (med lavtryk), legetøj til brug udendørs, drivhuse, havemøbler osv.

Trykfunktionen og sprøjtemønsteret skal indstilles rigtigt til den enkelte rengøringsopgave.

Produktet er ikke beregnet til at bruge rengøringsmidler.

Brug kun produktet med klart vand. Kom ikke tilsætningsstoffer i vandet. Snavs i vandet kan beskadige pumpen og tilbehøret.

Illustrerede komponenter (se Fig. A og B)

Nummereringen af de illustrerede komponenter refererer til illustrationen af produktet på de illustrerede sider.

(1) Dysehoved
(2) Aftrækker
(3) Slange
(4) Bæregreb
(5) Tankdæksel
(6) Start-stop-kontakt
(7) Eco-funktion
(8) Akkurum-afdækning
(9) Vandtankindikator
(10) Sprøjtepistol
(11) Rum til sprøjtepistol
(12) Akku [a)]
(13) Akku-oplåsningstast
(14) Ladeaggregat [a)]

(15) Filter stor
(16) Batterirum-magnet
(17) Filter lille
a) **Dette tilbehør hører ikke til standard-leveringen.**

Tekniske data

Akku-trykrenser		Fontus 18V-6
Varenummer		**3 600 HB6 2..**
Netspænding	V	18
Nominel effekt	W	170
Beskyttelsesklasse		III, IP X4
Maks. tryk (system)	MPa	4,0 (+/- 0,4)
Nominelt tryk (brugerudgave)	MPa	2,0 (+/- 0,2)
Maks. vandtemperatur	°C	50
Vægt svarer til EPTA-Procedure 01:2014[A)]	kg	4,8
Serienummer		Se serienummer (typeskilt) på produkt
Tilladt omgivelsestemperatur		
– ved opladning	°C	0 ... +45
– under brug[B)]	°C	+5 ... +50
– under opbevaring	°C	-20 ... +50
Akkutype		PBA 18V...W-. 2,0 Ah, 2,5 Ah, 3,0 Ah, 4,0 Ah, 5,0 Ah, 6,0 Ah

A) afhængigt af den anvendte akku
B) begrænset ydelse ved temperaturer < 0 °C

Støj-/vibrationsinformationer

Støjemissionsværdier beregnet iht. **EN 60335-2-79**.
Produktets A-vægtede støjniveau er typisk: Lydtryksniveau **69** dB(A); lydeffektniveau **79** dB(A). Usikkerhed K= **3,0**.
Samlede svingningsværdier a_h (vektorsum af tre retninger) og usikkerhed K beregnet tilsvarende **EN 60335-2-79**: a_h **= 0,2** m/s^2, K = **0,5** m/s^2.

Montering og drift

Visning/handling	Billede	Side
Illustrerede komponenter	**A**	3
Leveringsomfang	**B**	4
Påfyldning af vandtank	**C**	4
Akkumulatorbatteri lades og sættes i	**D**	5
Tænd og sluk	**E**	5
Eco-funktion tændes	**F**	6
De forskellige sprøjtemønstre	**G**	6
Filter rengøres	**H – I**	7 – 8
Filter sættes i	**J**	9
Akku fjernes	**K**	10
Opbevaring	**L**	10
Tilbehør	**M**	11

Ibrugtagning

Akku sættes i/tages ud (se Fig. D og K)

Bemærk: Bruges der ikke egnede akkuer, kan dette føre til fejlfunktioner eller til beskadigelse af produktet.
Akku sættes i: Åbn akkurum-afdækningen **(8)**. Sæt den opladte akku **(12)** i. Sikr, at akkuen er sat korrekt i. Luk akkurum-afdækningen, så akkuen er beskyttet mod stænkvand under brug.
Akku fjernes: Åbn akkurum-afdækningen **(8)**. Akkuen **(12)** tages ud af produktet ved at trykke på akku-oplåsningstasten **(13)** og trække akkuen ud.

Betjening

Start

Brug altid frisk vand, når den interne tank skal fyldes op. Kontroller, om filtrene er sat i og er ubeskadiget (se billeder **C** og **J**).
Tag fat i sprøjtepistolen og vikl slangen af produktet. Vælg det ønskede sprøjtemønster ved at dreje dysehovedet **(1)** ud (se billede **G**).
Tryk på start-stop-kontakten **(6)**. Eco-funktionen aktiveres ved at trykke Eco-funktion-tasten **(7)**. Tryk og hold på aftrækkeren **(2)**, til vand strømmer ud (se billeder **E** og **F**).

Bemærk: Det kan vare op til 10 sekunder, før vand strømmer ud, når produktet bruges første gang igen, efter at vandtanken er blevet tømt.

Autostop-funktion

Produktet slukker motoren, så snart aftrækkeren **(2)** slippes på pistolgrebet.

Automatisk frakobling

Motoren slukker, hvis produktet **30** kører uafbrudt i flere minutter.

Automatisk Sleep-funktion

Produktet slukker automatisk efter **15** minutter uden betjening.

Fejlsøgning

Akku-trykrenser

Symptomer	Mulig årsag	Afhjælpning
Motor går ikke i gang	Akkumulatorbatteri er afladt	Oplad akku
	Akku for koldt/varmt	Opvarm/afkøl akku
	Produktet er frosset	Vent, til produktet er tøet op
Trykket pulserer	Dysen er blokeret	Rens dysen
		Kontroller, om skruen sidder fast i dysen.
	Luft i pumpen	Lad produktet køre i turbotrykfunktionen med blusedyse, til der ikke er mere luft i systemet
Motoren går dog noget indskrænket, eller der er ikke noget arbejdstryk	Vandtanken er tom	Fyld vandtanken op med vand
	Pumpen er ikke forberedt	Hold aftrækkeren nedtrykket, så luften kan slippe ud
Produkt slukker af sig selv	Den automatiske Sleep-funktion er blevet aktiveret	Tryk på start-stop-kontakten for at aktivere
	Den automatiske frakoblingsfunktion er blevet aktiveret	Tryk på start-stop-kontakten for at aktivere
	Akkumulatorbatteri er afladt	Oplad akku
Produktet er utæt	Pumpen er utæt	Små vandlækager er mulige, konstateres større lækager, kontaktes kundeservicen
	Tilslutninger er utætte	Kontroller, om tilslutningerne er monteret rigtigt
	Tankdækslet er utæt	Kontrollér, om tankdækslet er lukket rigtigt
Motoren går i gang i standby	Pumpe, sprøjtepistol eller slange er utætte	Kontakt kundeservicen, hvis fejl i standby-funktionen ikke forsvinder

Vedligeholdelse og service

Vedligeholdelse, opbevaring og transport (se billeder H – L)

Sluk for produktet og tryk på aftrækkeren for at tømme slangen for vand.

Sprøjtepistolen og slangen kan opbevares på produktet.

Tøm vandet ud af systemet og fjern akkuen.

Rengør filteret med regelmæssige mellemrum.

Kundeservice og brugerrådgivning

Kundeservice besvarer dine spørgsmål vedr. reparation og vedligeholdelse af dit produkt samt reservedele. Reservedelstegninger og informationer om reservedele findes også under: **www.bosch-pt.com**
Bosch-kunderådgivningsteamet hjælper dig gerne, hvis du har spørgsmål til vores produkter og tilbehørsdele.

Produktets 10-cifrede varenummer (se typeskilt) skal altid angives ved forespørgsler og bestilling af reservedele.

Dansk
Bosch Service Center
Telegrafvej 3
2750 Ballerup
På www.bosch-pt.dk kan der online bestilles reservedele eller oprettes en reparations ordre.
Tlf. Service Center: 44898855
Fax: 44898755
E-Mail: vaerktoej@dk.bosch.com

Yderligere serviceadresser findes under:
www.bosch-pt.com/serviceaddresses

Transport

De anbefalede Li-Ion-akkuer overholder bestemmelserne om farligt gods. Akkuerne kan transporteres af brugeren på offentlig vej uden yderligere pålæg.

Ved forsendelse gennem tredjemand (f.eks.: lufttransport eller spedition) skal særlige krav vedr. emballage og mærkning overholdes. Her skal man kontakte en faregodsekspert, før forsendelsesstykket forberedes.

Send kun akkuer, hvis huset er ubeskadiget. Tilklæb åbne kontakter og indpak akkuen på en sådan måde, at den ikke kan bevæge sig i emballagen. Eventuelle mere vidtgående nationale forskrifter skal også overholdes.

Bortskaffelse



Produkter, akkuer, tilbehør og emballage skal genbruges på en miljøvenlig måde.



Smid hverken produkter eller akkuer/batterier ud sammen med det almindelige husholdningsaffald!

Gælder kun i EU-lande:

Iht. det europæiske direktiv 2012/19/EU skal kasserede produkter og iht. det europæiske direktiv 2006/66/EF skal defekte eller opbrugte akkuer/batterier indsamles separat og genbruges iht. gældende miljøforskrifter.

Bortskaffes udstyret ikke korrekt, kan affald af elektrisk og elektronisk udstyr beskadige miljøet og skade menneskers sundhed, hvis det indeholder farlige stoffer.

Akkuer/batterier:

Li-Ion:

Følg venligst henvisninger i afsnit (se "Transport", Side 45).

Svensk

Säkerhetsanvisningar

VARNING! Läs alla säkerhetsanvisningar och anvisningar. Underlåtenhet att följa säkerhetsanvisningarna och anvisningarna kan leda till elstötar, eldsvåda och/eller svåra personskador.

Beskrivning av symbolerna på trädgårdsredskapet



Allmän varning för riskmoment.



Läs noga igenom bruksanvisningen.

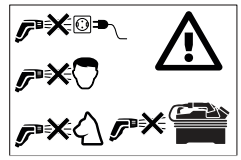

Rikta aldrig vattenstrålen mot huvudet på människor eller djur, redskapet själv eller elektriska delar.



Denna produkt innehåller magneter - magneten får inte komma i närheten av implantat och andra medicinska produkter, som t.ex. pacemaker eller insulinpumpar, magnetiska databärare och magnetkänslig utrustning. Magneten alstrar ett fält som kan påverka funktionen av medicinska produkter eller medföra en irreversibel förlust av data.

Användning

- Produkten får endast användas för avsett ändamål. Ta hänsyn till lokala förhållanden. Under arbetet se upp för obehöriga personer och speciellt då barn.
- Låt aldrig barn, personer med begränsad fysisk, sensorisk eller psykisk förmåga eller erfarenhet och/eller bristande kunskap och/eller personer som inte är bekanta med dessa instruktioner använda trädgårdsredskapet. Nationella föreskrifter begränsar eventuellt tillåten ålder för användning.
- Barn bör övervakas för att säkerställa att de inte leker med gräsklipparen.
- Användaren är ansvarig för utomstående på arbetsområdet. Observera, att vattenstrålen inte är riktad så att den kan åsamka skada.

Användning

- Alla strömförande delar inom arbetsområdet måste vara spolsäkra.
- Asbesthaltiga och andra material som innehåller hälsofarliga ämnen får inte spolas av.
- Använd redskapet endast med batterifacket slutet. Därigenom skyddas batteriet mot fukt.
- Redskapet med tillbehör ska innan det tas i bruk kontrolleras avseende felfritt tillstånd och driftsäkerhet. Är redskapet inte i felfritt tillstånd får det inte längre användas.
- Följande ämnen får inte användas; vätskor som innehåller lösningsmedel, outspädda syror, aceton eller lösningsmedel som t. ex. bensin, utspädningsmedel och eldningsolja eftersom dessa ämnen alstrar en spraydimma som är högt antänldig, explosiv och giftig.
- Fyll aldrig vattentanken utan filtret eller om filtret är skadat.
- Gör inga förändringar på redskapet. Otillåtna förändringar kan menligt påverka redskapets säkerhet och leda till kraftigare buller och vibrationer samt dålig effekt.
- Rikta inte vattenstrålen mot människors eller djurs huvud.
- Doppa aldrig ned redskapet i vatten för att fylla tanken.

- ▶ Vid högt tryck kan objekten studsa tillbaka. Använd om så krävs lämplig personlig skyddsutrustning, t. ex. skyddsglasögon.
- ▶ Använd endast friskt (inte salthaltigt) vatten för fyllning av vattentanken.
- ▶ Använd redskapet endast med klart vatten. Tillsätt inga tillsatsämnen till vattnet. Föroreningar i vattnet kan skada pumpen och tillbehöret.

Transport och lagring

- ▶ Koppla från redskapet före transport.
- ▶ Var försiktig då du lyfter eller bär redskapet.
- ▶ Töm ut vattnet från tanken och pumpsystemet före lagring.

Service

- ▶ Koppla från högtryckstvätten innan rengörings- eller underhållsåtgärder utförs eller tillbehör byts ut. Dra ur stickproppen när högtryckstvätten matas med nätspänning.
- ▶ Reparationer får utföras endast av auktoriserade Bosch serviceverkstäder.

Tillbehör och reservdelar

- ▶ Använd endast tillbehör och reservdelar som godkänts av tillverkaren. Original tillbehör och original reservdelar garanterar att högtrycktvätten fungerar korrekt.

Symboler

Symbolerna nedan är viktiga för att kunna läsa och förstå bruksanvisningen. Lägg symbolerna och deras betydelse på minnet. Korrekt tolkning av symbolerna hjälper till att bättre och säkrare använda produkten.

Symbol	Betydelse
	Rörelseriktning
	Reaktionsriktning
	Inkoppling
	Frånkoppling
	Tillbehör/reservdelar
	Vikt

Produkt- och kapacitetsbeskrivning



Läs alla säkerhetsanvisningar och instruktioner. Underlåtenhet att följa säkerhetsanvisningarna och anvisningarna kan leda till elstötar, eldsvåda och/eller svåra personskador.

Observera bilderna i början av instruktionsboken.

Ändamålsenlig användning

Redskapet är avsett för hemmabruk, antingen från den inre tanken eller från en vattenledningsanslutning, för rengöring av fordon, verktyg, fönster, båtar, cyklar, hundar (med lågtryck), utomhusleksaker, växthus, trädgårdsmöbel osv.

Tryckfunktion och sprutmodell bör ställas in riktigt för respektive rengöringsuppgift.

Produkten är inte avsedd för användning med rengöringsmedel.

Använd produkten endast med klart vatten. Tillsätt inga tillsatsämnen till vattnet. Föroreningar i vattnet kan skada pumpen och tillbehöret.

Illustrerade komponenter (se bilder A och B)

Numreringen av avbildade komponenter hänvisar till illustrationen av produkten på grafiksidorna.

- **(1)** Munstyckshuvud
- **(2)** Avtryckare
- **(3)** Slang
- **(4)** Bärhandtag
- **(5)** Tanklock
- **(6)** Strömställare Till/Från
- **(7)** Eco-modus
- **(8)** Batterifackets lock
- **(9)** Vesisäiliön ilmaisin
- **(10)** Sprutpistol
- **(11)** Fack för sprutpistolen
- **(12)** Batteri [a)]
- **(13)** Batteriets upplåsningsknapp
- **(14)** Laddare [a)]
- **(15)** Stort filter
- **(16)** Batterifackmagnet
- **(17)** Litet filter

a) **Dessa tillbehör ingår inte i standard leveransen.**

Tekniska data

Sladdlös trycktvättare		Fontus 18V-6
Produktnummer		**3 600 HB6 2..**
Nominell spänning	V	18
Märkeffekt	W	170

Sladdlös trycktvättare		Fontus 18V-6
Skyddsklass		III, IP X4
max. tryck (system)	MPa	4,0 (+/– 0,4)
Nominellt tryck (för användaren)	MPa	2,0 (+/– 0,2)
Maximal vattentemperatur	°C	50
Vikt enligt EPTA-Procedure 01:2014[A)]	kg	4,8
Serienummer		Se serienumret på redskapet (dataskylten)
tillåten omgivningstemperatur		
– vid laddning	°C	0 ... +45
– vid användning[B)]	°C	+5 ... +50
– vid lagring	°C	-20 ... +50
Batterityp		PBA 18V...W-. 2,0 Ah, 2,5 Ah, 3,0 Ah, 4,0 Ah, 5,0 Ah, 6,0 Ah

A) i relation till använt batteri

B) begränsad effekt vid temperaturer < 0 °C

Buller-/vibrationsdata

Bulleremissionsvärden framtagna enligt **EN 60335-2-79**.

Produktens A-vägda ljudnivå uppnår i typiska fall: Ljudtrycksnivå **69** dB(A); ljudeffektnivå **79** dB(A). Onoggrannhet K= **3,0**.

Totala vibrationsemissionsvärden a_h (vektorsumma ur tre riktningar) och onoggrannhet K framtaget enligt **EN 60335-2-79**: a_h **= 0,2** m/s^2, K = **0,5** m/s^2.

Montering och drift

Illustration/handlingsmål	Figur	Sida
Avbildade komponenter	**A**	3
Leveransen omfattar	**B**	4
Fyll vattentanken	**C**	4
Ladda och montera batteriet	**D**	5
Till- och frånkoppling	**E**	5
Koppla på Eco-modus	**F**	6
Olika sprutmodeller	**G**	6
Rengör filtret	**H – I**	7 – 8
Sätt in filtret	**J**	9
Ta bort batteriet	**K**	10
Lagring	**L**	10
Tillbehör	**M**	11

Driftstart

Insättning/uttagning av batteriet (se bilder D och K)

Anmärkning: Om olämpliga batterier används kan det leda till störfunktioner eller till åverkan på redskapet.

Så här sätts batteriet in: Öppna batterifackets lock **(8)**. Ställ in det laddade batteriet **(12)**. Kontrollera, att batteriet är korrektion insatt. Stäng batterifackets lock så att batteriet är skyddat mot stänkvatten vid bruk.

Så här tas batteriet bort: Öppna batterifackets lock **(8)**. För borttagning av batteriet **(12)** från redskapet, tryck på batteriets upplåsningsknapp **(13)** och dra ut batteriet.

Användning

Start

Använd alltid friskt vatten för fyllning av den interna tanken. Kontrollera att filtret är insatt och oskadat (se bilder **C** och **J**).

Ta sprutpistolen och veckla upp slangen från redskapet. Välj önskat sprutmönster genom att vrida på munstyckshuvudet **(1)** (se bild **G**).

Tryck på strömställaren **(6)**. Tryck på Eco-modus knappen **(7)** för aktivering av Eco-modus. Tryck på avtryckaren **(2)** och håll den intryckt tills vatten strömmar ut (se bilder **E** och **F**).

Anvisning: Det kan dröja upp till 10 sekunder innan vatten strömmar ut, om du använder redskapet för första gången efter vattentankens tömning.

Autostopp-funktion

Redskapet kopplar från motorn genast när avtryckaren **(2)** på pistolhandtaget släpps.

Automatisk frånkopplingsfunktion

Motorn frånkopplar om produkten är i oavbruten drift i **30** minuter.

Automatisk Sleep-funktion

Redskapet kopplar automatiskt från efter **15** minuter utan användning.

Felsökning

Sladdlös trycktvättare

Symptom	Möjlig orsak	Åtgärd
Motorn startar inte	Batteriet är urladdat	Ladda upp batteriet
	Batteriet för kallt/hett	Låt batteriet värmas/kallna
	Redskapet fruset	Vänta tills redskapet tinat upp
Trycket pulserar	Munstycket blockerat	Rengör munstycket
		Kontrollera att skruven i munstycket är fastspänd.
	Luft i pumpen	Låt redskapet fungera i turbotryckmodus med duschmunstycke tills systemet är luftfritt
Motorn går, men trycket är begränsat eller arbetstryck saknas	Vattentanken är tom	Fyll vattentanken
	Pumpen inte förberedd	Håll utlösaren tryckt för att avlägsna luften
Redskapet kopplar från	Den automatiska Sleep-funktionen är aktiverad	Tryck på strömställaren för aktivering
	Den automatiska frånkopplingsfunktionen är aktiverad	Tryck på strömställaren för aktivering
	Batteriet är urladdat	Ladda upp batteriet
Redskapet är otätt	Pumpen är otät	Ringa vattenläckage godkänns; vid större läckage kontakta kundtjänsten
	Anslutningarna otäta	Kontrollera att anslutningarna är korrekt utförda
	Tanklocket är otätt	Kontrollera att tanklocket är korrekt tillslutet
Motorn startar i Standby-modus	Pumpen, sprutpistolen eller slangen otät	Kontakta kundtjänsten vid fortsatta störningar i Standby-modus

Underhåll och service

Underhåll, lagring och transport (se bilder H – L)

Koppla från redskapet och tryck på avtryckaren för att tömma vattnet ur slangen.

Sprutpistolen och slangen kan lagras på redskapet.

Töm vattnet från systemet och ta bort batteriet.

Rengör filtret regelbundet.

Kundtjänst och användarrådgivning

Kundservicen ger svar på frågor beträffande reparation och underhåll av produkter och reservdelar. Sprängskissar och informationer om reservdelar lämnas även på adressen:
www.bosch-pt.com
Bosch rådgivningsteam hjälper dig gärna om du har frågor om våra produkter och tillbehör.

Ange alltid vid förfrågningar och reservdelsbeställningar ovillkorligen det 10-siffriga produktnumret som finns på produktens typskylt.

Svenska
Bosch Service Center
Telegrafvej 3
2750 Ballerup
Danmark
Tel.: (08) 7501820 (inom Sverige)
Fax: (011) 187691

Vidare serviceadresser finner du under:
www.bosch-pt.com/serviceaddresses

Transport

De litiumjonbatterier som rekommenderas är underkastade kraven för farligt gods. Användaren kan utan ytterligare förpliktelser transportera batterierna på allmän väg.

Vid transport genom tredje person (t.ex. flygfrakt eller spedition) ska speciella villkor för förpackning och märkning beaktas. I detta fall bör vid förberedelse av transport en expert för farligt gods konsulteras.

Sekundärbatterier får försändas endast om höljet är oskadat. Tejpa öppna kontakter och förpacka batteriet så att det inte kan röras i förpackningen. Beakta också eventuella nationella föreskrifter.

Avfallshantering



Produkter, batterier, tillbehör och förpackning ska omhändertas på miljövänligt sätt för återvinning.



Släng inte produkter eller batterierna i hushållsavfallet!

Endast för EU-länder:

Enligt europeiska direktivet 2012/19/EG måste obrukbara produkter och enligt europeiska direktivet 2006/66/EG

felaktiga eller förbrukade batterier separat omhändertas och på miljövänligt sätt lämnas in för återvinning.

Vid osaklig omhändertagning kan el- och elektroniska förbrukade aggregat på grund av möjligen förekommande farliga ämnen ha en skadlig inverkan på miljön och människors hälsa.

Sekundär-/primärbatterier:

Li-jon:

Beakta anvisningarna i avsnittet (se „Transport“, Sidan 48).

Norsk

Sikkerhetsinformasjon

ADVARSEL! Les alle sikkerhetsinformasjoner og instrukser. Feil ved overholdelsen av sikkerhetsinformasjonene og instruksene kan forårsake elektrisk støt, brann og/eller alvorlige skader.

Forklaring av symbolene på hageredskapet



Generell fareinformasjon.



Les gjennom denne driftsinstruksen.

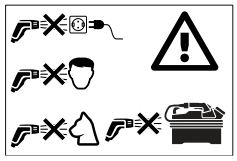

Rett aldri vannstrålen mot ansiktet hos mennesker og dyr, selve redskapet eller elektriske deler.



Dette redskapet inneholder magneter - La ikke magneten komme nær implantater og andre medisinske apparater, som f.eks. pacemakere eller insulinpumper, magnetiske databærere og apparater som er ømfintlige for magneter. Magneten oppretter et felt som kan innskrenke funksjonen til medisinske apparater eller kan medføre irreversibelt tap av data.

Betjening

- Personen som betjener produktet må kun gjøre dette på korrekt måte. Ta hensyn til de lokale forholdene. Ta bevisst hensyn til andre personer under arbeidet, særskilt barn.
- Tillat aldri barn, personer med innskrenkede fysiske, sensoriske eller mentale evner eller manglende erfaring og/eller manglende kunnskap og/eller personer, som ikke er fortrolig med disse anvisningene, å bruke hageredskapet. Nasjonale forskrifter innskrenker eventuelt alderen på brukeren.
- Barn må passes på for å sikre at de ikke leker med hageredskapet.
- Brukeren er ansvarlig for tredjepersoner i arbeidsområdet. Pass på at vannstrålen ikke peker i en retning hvor den kan forårsake skader.

Bruk

- Alle strømførende deler i arbeidsområdet må være sprutvannbeskyttet.
- Asbestholdige materialer og materialer som inneholder helsefarlige stoffer må ikke sprøytes av.
- Bruk redskapet bare når batterirommet er lukket. Det oppladbare batteriet blir derved beskyttet mot sprutvann.
- Før bruk må maskinen og tilbehøret kontrolleres med hensyn til feilfri tilstand og driftssikkerhet. Hvis tilstanden ikke er feilfri må maskinen ikke brukes.
- Det må ikke benyttes løsemiddelholdige væsker, ufortynnet syre, aceton eller løsemidler inklusive bensin, malingstynner og fyringsolje, for deres sprøytetåke er sterkt antennelig, eksplosiv og giftig.
- Fyll aldri vanntanken uten filter eller hvis et filter er skadet.
- Ikke utfør endringer på redskapet. Ikke tillatte endringer kan innskrenke sikkerheten til redskapet, føre til mer støy og vibrasjoner og dårlig ytelse.
- Ikke rett vannstrålen mot ansikter hos mennesker eller dyr.
- Dypp aldri redskapet under vann for å fylle tanken.
- Høyt trykk kan la gjenstander sprette tilbake. Bruk om nødvendig egnet personlig verneutstyr, f. eks. vernebriller.
- For å fylle vanntanken må du bare bruke ferskt (ikke saltholdig) vann.
- Bruk redskapet bare med rent vann. Ikke gi tilsetninger i vannet. Forurensninger i vannet kan skade pumpen og tilbehøret.

Transport og oppbevaring

- Slå redskapet av før transport.
- Vær forsiktig når du løfter og bærer redskapet.
- Tøm vannet fra tanken og pumpesystemet før lagringen.

Vedlikehold

- Slå maskinen av før alle rengjørings- og vedlikeholdsarbeider utføres og før tilbehøret skiftes ut. Trekk ut støpselet hvis maskinen brukes med nettspenning.
- Reparasjoner må kun utføres av autoriserte Bosch-serviceverksteder.

Tilbehør og reservedeler

- Det må kun brukes tilbehør og reservedeler som er godkjent av produsenten. Original-tilbehør og original-reservedeler sikrer en feilfri drift av maskinen.

Symboler

Nedenstående symboler er viktige for lesing og forståelse av driftsinstruksen. Legg merke til symbolene og deres betydning. En riktig tolkning av symbolene hjelper deg med å bruke produktet på en bedre og sikrere måte.

Symbol	Betydning
	Bevegelsesretning
	Reaksjonsretning
	Innkobling
	Utkobling
	Tilbehør/reservedeler
	Vekt

Produkt- og ytelsesbeskrivelse



Les alle sikkerhetsinformasjoner og instrukser. Feil ved overholdelsen av sikkerhetsinformasjonene og instruksene kan forårsake elektrisk støt, brann og/eller alvorlige skader.

Vær oppmerksom på illustrasjonene i den fremre delen av driftsinstruksen.

Formålsmessig bruk

Dette redskapet er bestemt for bruk i private hager, enten for rengjøring ut av den innvendige tanken eller vanntilkoplingen, for rengjøring av kjøretøy, verktøy, vinduer, båter, sykler, hunder (i lavtrykkmodusen), leketøy for utendørs, veksthus, hagemøbler, osv.

For den respektive rengjøringen bør trykkmodus og sprøytemønster innstilles riktig.

Produktet er ikke bestemt for bruk av rengjøringsmidler.

Bruk produktet bare med rent vann. Ikke gi tilsetninger i vannet. Forurensninger i vannet kan skade pumpen og tilbehøret.

Illustrerte komponenter (se bilder A og B)

Nummereringen av de illustrerte komponentene gjelder for bildet av produktet på illustrasjonssidene.

(1) Dysehode
(2) Avtrekker
(3) Slange
(4) Bærehåndtak
(5) Tanklås
(6) På-/av-bryter
(7) ECO-modus
(8) Batteriromdeksel
(9) Vanntank med indikator
(10) Sprøytepistol
(11) Rom for sprøytepistol
(12) Batteri [a)]
(13) Batteri-utløserknapp
(14) Ladeapparat [a)]
(15) Stort filter
(16) Magnet til batterirom
(17) Lite filter

a) **Dette tilbehøret inngår ikke i standard-leveransen.**

Tekniske data

Batteridrevet høytrykkspyler		Fontus 18V-6
Produktnummer		**3 600 HB6 2..**
Nominell spenning	V	18
Nominell effekt	W	170
Beskyttelsesklasse		III, IP X4
Max. trykk (system)	MPa	4,0 (+/- 0,4)
Nominelt trykk (ytelse fra brukerens side)	MPa	2,0 (+/- 0,2)
maksimal vanntemperatur	°C	50
Vekt i samsvar med EPTA-Procedure 01:2014[A)]	kg	4,8
Serienummer		Se serienummer (typeskilt) på redskapet
tillatt omgivelsestemperatur		
– ved lading	°C	0 ... +45
– i drift[B)]	°C	+5 ... +50
– ved oppbevaring	°C	-20 ... +50

Batteridrevet høytrykkspyler	Fontus 18V-6
Batteritype	PBA 18V...W-. 2,0 Ah, 2,5 Ah, 3,0 Ah, 4,0 Ah, 5,0 Ah, 6,0 Ah

A) avhengig av benyttet batteri

B) begrenset ytelse ved temperaturer < 0 °C

Støy-/vibrasjonsinformasjon

Støyemisjonsverdier beregnet iht. **EN 60335-2-79**.

Maskinens typiske A-bedømte støynivå er: Lydtrykknivå **69** dB(A); Schallleistungspegel **79** dB(A). Usikkerhet K = **3,0**.

Totale svingningsverdier a_h (vektorsum for tre retninger) og usikkerhet K beregnet iht.
EN 60335-2-79: a_h **= 0,2** m/s^2, K = **0,5** m/s^2.

Montering og drift

Illustrasjon/handlingsmål	Bilde	Side
Illustrerte komponenter	**A**	3
Leveranseomfang	**B**	4
Påfylling av vanntanken	**C**	4
Lade og sette inn batteri	**D**	5
Inn-/utkobling	**E**	5
Slå på ECO-modus	**F**	6
Varianter av sprøytemønsteret	**G**	6
Rengjøring av filteret	**H – I**	7 – 8
Innsetting av filteret	**J**	9
Fjerning av batteriet	**K**	10
Oppbevaring	**L**	10
Tilbehør	**M**	11

Idriftsetting

Sett inn/ta ut batteri (se bilder D og K)

Merk: Hvis du bruker ikke egnede batterier kan det føre til feilfunksjoner eller skader på redskapet.

Innsetting av batteriet: Åpne batteriromdekselet **(8)**. Sett inn det oppladede batteriet **(12)**. Sikre at batteriet er satt inn korrekt. Lukk batteriromdekselet slik at batteriet er beskyttet mot vannsprut under bruk.

Fjerning av batteriet: Åpne batteriromdekselet **(8)**. For å ta batteriet **(12)** ut av redskapet, trykker du på utløserknappen for batteriet **(13)** og trekker ut batteriet.

Betjening

Starte

Bruk alltid friskt vann for å fylle den interne tanken. Kontroller at filtrene er satt inn og ikke er skadet (se bilder **C** og **J**).

Ta sprøytepistolen og vikle slangen av fra redskapet. Velg ønsket sprøytemønster ved å dreie dysehodet **(1)** (se bilde **G**).

Trykk på-/av-bryteren **(6)**. For å aktivere ECO-modusen, trykker du på tasten for ECO-modus **(7)**. Trykk på og hold avtrekkeren **(2)** til vann renner ut (se bilder **E** og **F**).

Merk: Det kan ta opptil 10 sekunder til vann renner ut når du bruker redskapet igjen for første gang etter tømmingen.

Autostopp-funksjon

Redskapet slår av motoren så snart du slipper avtrekkeren **(2)** på pistolgrepet.

Automatisk utkoplingsfunksjon

Motoren kobler ut hvis produktet **30** går flere minutter uavbrutt.

Automatisk sleep-funksjon

Redskapet kobler automatisk ut etter **15** minutter uten betjening.

Feilsøking

Batteridrevet høytrykkspyler

Symptomer	Mulig årsak	Avhjelp
Motoren starter ikke	Utladet batteri	Lad opp batteriet
	For kaldt/for varmt batteri	Varm opp/avkjøl batteriet
	Redskap frosset	Vent til redskapet er tint
Trykk pulserer	Blokkert dyse	Rengjør dysen
		Kontroller at skruen sitter fast i dysen.
	Luft i pumpen	La redskapet gå i turbotrykkmodus med dusjdyse til luften er fjernet fra systemet.

Symptomer	Mulig årsak	Avhjelp
Motor går, men innskrenket eller intet arbeidstrykk	Vanntank er tom	Påfyll vanntank
	Pumpe ikke forberedt	Hold avtrekkeren trykt for å slippe ut luften
Redskap kobler ut	Den automatiske sleep-funksjonen er aktivert	Trykk på på-/av-bryteren for aktivering
	Den automatiske utkoblingsfunksjonen er aktivert	Trykk på på-/av-bryteren for aktivering
	Utladet batteri	Lad opp batteriet
Redskap lekker	Pumpen lekker	Små lekkasjer er mulig, ved større lekkasjer ta kontakt med kundeservicen
	Tilkoblinger lekker	Kontroller at tilkoblingene er montert riktig
	Tanklås lekker	Kontroller at tanklåsen er lukket riktig
Motoren starter i standby-modus	Pumpe, sprøytepistol eller slange lekker	Ved vedvarende feil i standby-modusen ta kontakt med kundeservicen

Service og vedlikehold

Vedlikehold, oppbevaring og transport (se bilder H – L)

Slå av redskapet og trykk på avtrekkeren for å tømme vannet fra slangen.

Sprøytepistolen og slangen kan lagres på redskapet.

Tøm vannet fra systemet og ta ut batteriet.

Rengjør filtrene regelmessig.

Kundeservice og bruksrådgivning

Kundeservice hjelper deg ved spørsmål om reparasjon og vedlikehold av produktet ditt og reservedelene. Sprengskisser og informasjoner om reservedeler finner du også på: **www.bosch-pt.com**
Bosch rådgivningsteam står til tjeneste ved spørsmål om våre produkter og tilbehør til disse.

Ved alle forespørsler og reservedelsbestillinger må du oppgi det 10-sifrede produktnummeret som er angitt på produktets typeskilt.

Norsk
Robert Bosch AS
Postboks 350
1402 Ski
Tel.: 64 87 89 50
Faks: 64 87 89 55

Flere serviceadresser finner du på:

www.bosch-pt.com/serviceaddresses

Transport

De anbefalte Li-ion-batteriene underligger kravene for farlig gods. Batteriene kan transporteres på veier av brukeren uten ytterligere krav.

Ved forsendelse som utføres av tredjepersoner (f.eks.: lufttransport eller spedisjon) må det oppfylles spesielle krav til emballasje og merking. Du må da konsultere en ekspert for farlig gods ved forberedelse av forsendelsen.

Send batterier kun hvis huset ikke er skadet. Lim igjen de åpne kontaktene og pakk batteriet slik at det ikke beveger seg i emballasjen. Følg også eventuelle ytterligere nasjonale forskrifter.

Kassering



Produkter, batterier, tilbehør og emballasje må leveres inn til miljøvennlig gjenvinning.



Produkter og batterier må ikke kastes som vanlig husholdningsavfall!

Kun for EU-land:

Iht. det europeiske direktivet 2012/19/EU om gamle redskap og iht. det europeiske direktivet 2006/66/EF må defekte eller oppbrukte batterier/oppladbare batterier samles inn adskilt og leveres inn til en miljøvennlig resirkulering.

Ved usakkyndig kassering kan brukte elektriske og elektroniske apparater, hvis de inneholder farlige stoffer, ha skadelige utvirkninger på miljøet og den menneskelige helsen.

Batterier/oppladbare batterier:

Li-Ion:

Ta hensyn til informasjonene i avsnittet (se „Transport“, Side 52).

Suomi

Turvallisuusohjeita

VAROITUS! Lue kaikki turvallisuus- ja käyttöohjeet. Turvallisuusohjeiden ja käyttöohjeiden noudattamisen laiminlyönti saattaa johtaa sähköiskuun, tulipaloon ja/tai vakavaan loukkaantumiseen.

Puutarhalaitteessa olevien tunnuskuvien selitykset



Yleiset varoitusohjeet.



Lue käyttöohje huolellisesti.



Älä koskaan suuntaa vesisuihkua ihmisten kasvoihin tai eläinten päähän, itse laitteeseen tai sähköosiin.



Tämä laite sisältää magneetteja – Älä vie magneettia implanttien tai muiden lääketieteellisten laitteiden, kuten sydämentahdistimen tai insuliinipumpun, magneettisten tietovälineiden tai magneettisesti herkkien laitteiden lähelle. Magneetti muodostaa kentän, joka voi häiritä lääketieteellisten laitteiden toimintaa tai johtaa tietojen peruuttamattomaan häviämiseen.

Käyttö

- Tuotetta käyttävä henkilö saa käyttää sitä ainoastaan ohjeiden mukaan. Paikallisia olosuhteita tulee ottaa huomioon. Työskentelyn aikana on aktiivisesti varottava muita henkilöitä, etenkin lapsia.
- Älä koskaan anna lasten, henkilöiden, joilla on rajalliset fyysiset, aistilliset tai henkiset kyvyt tahi puuttuva kokemus ja/tai puuttuva tieto ja/tai eivät tunne näitä ohjeita käyttää puutarhalaitetta. Kansalliset säännökset saattavat rajata käyttäjän iän.
- Lapsia tulee valvoa ja varmistaa, että he eivät leiki ruohonleikkurin kanssa.
- Käyttäjä on vastuussa työalueella olevista sivullisista. Ota huomioon, ettei vesisuihku osoita suuntaan, jossa se voisi aiheuttaa vahinkoa.

Käyttö

- Kaikkien työalueella sijaitsevien jännitteisten osien täytyy olla roiskevesisuojattuja.
- Asbestipitoisia ja muita aineita, jotka sisältävät terveydelle haitallisia osia ei saa suihkuttaa.
- Käytä laitetta ainoastaan akkulokeron ollessa suljettuna. Täten akku on suojassa roiskevedeltä.
- Laitteen ja sen lisätarvikkeiden asianmukainen kunto ja käyttöturvallisuus tulee tarkistaa ennen käyttöä. Ellei kunto ole moitteeton, ei laitetta saa käyttää.
- Liotinpitoisia nesteitä, laimentamattomia happoja, asetonia tai liuottimia, bensiini, maalinohenne ja lämmitysöljy mukaan luettuina ei saa imeä, koska niiden ruiskutussumu on helposti syttyvä, räjähdysaltis ja myrkyllinen.
- Älä koskaan täytä vesisäiliötä ilman suodatinta tai, jos suodatin on vaurioitunut.
- Älä tee mitään muutoksia laitteeseen. Luvattomat muutokset voivat vaikuttaa laitteesi turvallisuuteen ja johtaa voimakkaampaan meluun ja värinään sekä huonoon tehoon.
- Älä koskaan suuntaa vesisuihkua ihmisten tai eläinten päähän.
- Älä koskaan upota laitetta veteen säiliön täyttämiseksi.
- Korkea paine saattaa saada esineitä ponnahtamaan takaisin. Käytä tarvittaessa sopivaa henkilökohtaista suojavarustusta, esim. suojalaseja.
- Täytä vain puhdasta (ei suolapitoista) vettä vesisäiliön.
- Käytä laitetta vain kirkkaan veden kanssa. Älä lisää veteen mitään lisäaineita. Vedessä olevat epäpuhtaudet voivat vaurioittaa pumppua ja lisätarviketta.

Kuljetus ja varastointi

- Kytke pois laite ennen kuljetusta.
- Ole varovainen kun nostat tai kannat laitetta.
- Tyhjennä ennen varastointia vesi säiliöstä ja pumppujärjestelmästä.

Huolto

- Sammuta laite ennen kaikkia puhdistus- tai huoltotöitä sekä tarvikkeiden vaihdon ajaksi. Irrota pistotulppa pistorasiasta, jos laite toimii verkkovirralla.
- Vain Bosch-sopimushuollot saavat kunnostaa laitetta.

Lisätarvikkeet ja varaosat

- Vain lisävarusteita ja varaosia, joita valmistaja on hyväksynyt saadaan käyttää. Alkuperäiset lisätarvikkeet ja alkuperäiset varaosat takaavat laitteen moitteettoman käytön.

Tunnusmerkit

Seuraavat tunnusmerkit ovat tärkeitä käyttöohjeen lukemisessa ja ymmärtämisessä. Paina mieleesi tunnusmerkit ja niiden merkitys. Kun tunnusmerkit muistetaan tulkita oikein, se tehostaa laitteen parempaa ja turvallisempaa käyttöä.

Tunnusmerkki	Merkitys
	Liikesuunta
	Reaktiosuunta
	Käynnistys
	Poiskytkentä
	Lisälaitteet/varaosat
	Paino

Tuote- ja tehokuvaus



Lue kaikki turvallisuus- ja käyttöohjeet. Turvallisuusohjeiden ja käyttöohjeiden noudattamisen laiminlyönti saattaa johtaa sähköiskuun, tulipaloon ja/tai vakavaan loukkaantumiseen.

Ota huomioon kuvat käyttöohjeen alussa.

Määräystenmukainen käyttö

Laite on tarkoitettu talouskäyttöön, joko puhdistukseen sisäsäiliöstä tai vesijohtoliitännästä, ajoneuvojen, työkalujen, ikkunoiden, veneiden, polkupyörien, koirien (matalapainetilassa), ulkoilmaleikkikalujen, kasvihuoneiden, puutarhatyökalujen jne. puhdistukseen.

Jokaista puhdistustehtävää varten tulisi painetila ja suihkukuvio asettaa oikein.

Tuotetta ei ole tarkoitettu käytettäväksi puhdistusaineiden kanssa.

Käytä tuotetta vain kirkkaan veden kanssa. Älä lisää veteen mitään lisäaineita. Vedessä olevat epäpuhtaudet voivat vaurioittaa pumppua ja lisätarviketta.

Kuvissa olevat osat (katso kuvat A ja B)

Kuvassa olevien osien numerointi viittaa grafiikkasivuissa olevaan tuotteen kuvaan.

(1) Suutinpää
(2) Liipaisin
(3) Letku
(4) Kantokahva
(5) Säiliön kansi
(6) Käynnistyskytkin
(7) Eco-moodi
(8) Akkulokeron kansi
(9) Vesisäiliön näyttö
(10) Suihkupistooli
(11) Suihkupistoolin lokero
(12) Akku [a)]
(13) Akun vapautuspainike
(14) Latauslaite [a)]
(15) Suuri suodatin
(16) Paristokotelon magneetti
(17) Pieni suodatin

a) **Nämä lisätarvikkeet eivät kuulu Tavanomainen toimitukseen.**

Tekniset tiedot

Akkukäyttöinen painepesuri		**Fontus 18V-6**
Tuotenumero		**3 600 HB6 2..**
Nimellisjännite	V	18
Nimellisteho	W	170
Suojausluokka		III, IP X4
maks. paine (järjestelmä)	MPa	4,0 (+/− 0,4)
Nimellispaine (käyttäjäosoitus)	MPa	2,0 (+/− 0,2)
Veden maks. lämpötila	°C	50
Paino EPTA-Procedure 01:2014 mukaan[A)]	kg	4,8
Sarjanumero		Katso sarjanumero (tyyppikilvestä) laitteessa
sallittu ympäristölämpötila		
– ladattaessa	°C	0 … +45
– käytössä[B)]	°C	+5 … +50
– varastoinnissa	°C	-20 … +50
Akkutyyppi		PBA 18V…W-. 2,0 Ah, 2,5 Ah, 3,0 Ah, 4,0 Ah, 5,0 Ah, 6,0 Ah

A) riippuen käytetystä akusta

B) rajoitettu teho, kun lämpötila < 0 °C

Melu-/tärinätiedot

Melupäästöarvot määritetty **EN 60335-2-79** mukaan.

Laitteen tyypillinen A-painotettu äänen painetaso on: Äänen painetaso **69** dB(A); Äänentehotaso **79** dB(A). Epätarkkuus K= **3,0**.

Värähtelyn yhteisarvot a_h (kolmen suunnan vektorisumma) ja epätarkkuus K määritettynä
EN 60335-2-79: a_h **= 0,2** m/s^2, K = **0,5** m/s^2 mukaan.

Asennus ja käyttö

Esitysmuoto/toimintatavoite	Kuva	Sivu
Kuvassa olevat osat	A	3
Vakiovarusteet	B	4
Vesisäiliön täyttö	C	4
Akun lataus ja paikalleen asetus	D	5
Käynnistys ja pysäytys	E	5
Eco-moodin käynnistys	F	6
Suihkukuvion vaihtoehdot	G	6
Suodattimen puhdistus	H – I	7 – 8
Suodattimen asennus	J	9
Akun irrotus	K	10
Varastointi	L	10
Lisätarvikkeet	M	11

Käyttöönotto

Akun asennus/irrotus (katso kuvat D ja K)

Ohje: Jos sopimattomia akkuja käytetään, saattaa se johtaa vikatoimintoihin tai laitteen vaurioitumiseen.

Akun asennus: Avaa akkulokeron kansi **(8)**. Asenna ladattu akku **(12)** paikalleen. Varmista, että akku on asennettu oikein. Sulje akkulokeron kansi, jotta akku käytön aikana on suojattu roiskevedeltä.

Akun poisto: Avaa akkulokeron kansi **(8)**. Poista akku **(12)** laitteesta painamalla akun vapautuspainiketta **(13)** ja vetämällä akku ulos.

Käyttö

Käynnistys

Käytä aina raikasta vettä sisäisen säiliön täyttöön. Tarkista, että suodatin on asennettu ja vahingoittumaton (katso kuvat **C** ja **J**).

Ota suihkupistooli ja keri auki letku laitteesta. Valitse haluttu suihkukuvio kiertämällä suutinpäätä **(1)** auki (katso kuva **G**).

Paina käynnistyskytkintä **(6)**. Aktivoi Eco-moodi painamalla Eco-moodi painiketta **(7)**. Paina liipaisinta **(2)** ja pidä se painettuna kunnes vettä valuu (katso kuvat **E** ja **F**).

Huomautus: Saattaa kestää jopa 10 sekuntia ennen kuin vettä tulee ulos, jos käytät laitetta ensimmäistä kertaa vesisäiliön tyhjennyksen jälkeen.

Autostop-toiminta

Laite pysäyttää moottorin heti, kun pistoolikahvassa olevaa liipaisinta **(2)** vapautetaan.

Automaattinen poiskytkentätoiminto

Moottori kytkeytyy pois päältä, kun tuote toimii **30** minuuttia tauotta.

Automaattinen Sleep-toiminto

Laite kytkeytyy itsestään pois päältä **15** minuutin kuluttua käytön loputtua.

Vianetsintä

Akkukäyttöinen painepesuri

Vian oire	Mahdolliset syyt	Korjaustoimenpide
Moottori ei käynnisty	Akku on purkautunut	Lataa akku
	Akku on liian kylmä/liian kuuma	Anna akun lämmetä/jäähtyä
	Laite on jäätynyt	Odota, kunnes laite on sulanut
Paine sykkii	Suutin tukossa	Puhdista suutin
		Tarkista, että ruuvi on hyvin kiinni suuttimessa.
	Pumpussa on ilmaa	Anna laitteen käydä turbopainetilassa suihkusuuttimella, kunnes ilma on poistunut järjestelmästä
Moottori käy, mutta työpaine on pieni tai puuttuu	Vesisäiliö on tyhjä	Täytä vesisäiliö
	Pumppua ei ole valmisteltu	Pidä liipaisin painettuna ilman poistamiseksi
Laite kytkeytyy pois päältä	Automaattinen Sleep-toiminto on toiminut	Paina käynnistyskytkintä toiminnan palauttamiseksi
	Automaattinen poiskytkentätoiminto on aktivoitunut	Paina käynnistyskytkintä toiminnan aktivoimiseksi
	Akku on purkautunut	Lataa akku
Laite vuotaa	Pumppu vuotaa	Pienet vesivuodot ovat mahdollisia, suurempien vuotojen esiintyessä on otettava yhteys huoltopalveluun

Vian oire	Mahdolliset syyt	Korjaustoimenpide
	Liitokset vuotavat	Tarkista, että liitokset on tehty oikein
	Säiliön kansi vuotaa	Tarkista, että säiliön kansi on suljettu oikein
Moottori käy Standby-tilassa	Pumppu, suihkupistooli tai letku vuotaa	Ota yhteys huoltopalveluun, jos häiriöt Standby-tilassa jatkuvat

Kunnossapito ja huolto

Hoito, varastointi ja kuljetus (katso kuvat H – L)

Kytke laite pois päältä ja paina liipaisinta, jotta vesi poistuu letkusta.

Suihkupistoolin ja letkun voi varastoida laitteessa.

Tyhjennä vesi järjestelmästä ja poista akku.

Puhdista suodatin säännöllisesti.

Asiakaspalvelu ja käyttöneuvonta

Asiakaspalvelu vastaa tuotteesi korjausta ja huoltoa sekä varaosia koskeviin kysymyksiin. Räjähdyspiirustuksia ja tietoja varaosista löydät myös osoitteesta: **www.bosch-pt.com**
Bosch-käyttöneuvontatiimi vastaa mielellään tuotteita ja tarvikkeita koskeviin kysymyksiin.

Ilmoita ehdottomasti kaikissa kyselyissä ja varaosatilauksissa 10-numeroinen tuotenumero, joka on ilmoitettu tuotteen mallikilvessä.

Suomi
Robert Bosch Oy
Bosch-keskushuolto
Pakkalantie 21 A
01510 Vantaa
Voitte tilata varaosat suoraan osoitteesta www.bosch-pt.fi.
Puh.: 0800 98044
Faksi: 010 296 1838
www.bosch-pt.fi

Lisää huoltoosoitteita löydät kohdasta:
www.bosch-pt.com/serviceaddresses

Kuljetus

Toimitukseen kuuluvat litiumioniakut ovat vaara-ainelain määräysten alaisia. Käyttäjä saa kuljettaa akkuja kadulla ilman erikoistoimenpiteitä.

Toimitettaessa sivullisen kautta (esim.: lentorahti tai huolinta) on noudatettava pakkausta ja merkintää koskevia erikoisvaatimuksia. Tällöin on lähetyksen valmistelussa käytettävä vaara-aineasiantuntijaa.

Lähetä akkuja ainoastaan, jos kotelo on vaurioitumaton. Teippaa avoimet liittimet ja pakkaa akku niin, että se ei pääse liikkumaan pakkauksessa. Noudata myös mahdollisia pidemmälle meneviä kansallisia määräyksiä.

Hävitys



Toimita tuotteet, akut, lisätarvikkeet ja pakkausmateriaali ympäristöystävälliseen jätteiden kierrätykseen.



Älä heitä tuotteita tai akkuja/paristoja talousjätteisiin!

Vain EU-maita varten:

Eurooppalaisen direktiivin 2012/19/EU mukaan käyttökelvottomat sähkötyökalut ja eurooppalaisen direktiivin 2006/66/EU mukaan vialliset tai loppuun käytetyt akut/paristot täytyy kerätä erikseen ja toimittaa ympäristöystävälliseen kierrätykseen.

Asiattomassa hävityksessä vanhoilla sähkö- ja elektroniikkalaitteilla voi olla vahingollisia vaikutuksia ympäristöön ja ihmisten terveyteen, johtuen niissä mahdollisesti esiintyvistä vaarallisista aineista.

Akut/paristot:

Litiumioni:

Katso ohjeita kappaleessa (katso "Kuljetus", Sivu 56).

Ελληνικά

Υποδείξεις ασφαλείας

ΠΡΟΕΙΔΟΠΟΙΗΣΗ! Διαβάστε όλες τις υποδείξεις ασφαλείας και τις οδηγίες. Αμέλειες κατά την τήρηση των υποδείξεων ασφαλείας και των οδηγιών μπορεί να προκαλέσουν ηλεκτροπληξία, κίνδυνο πυρκαγιάς ή/και σοβαρούς τραυματισμούς.

Ερμηνεία των συμβόλων επάνω στο μηχάνημα



Υπόδειξη κινδύνου, γενικά.



Διαβάστε όλες τις οδηγίες χειρισμού.

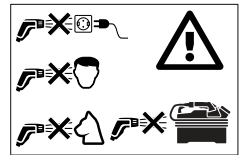

Μην κατευθύνετε ποτέ τη δέσμη του νερού στο πρόσωπο ανθρώπων, ζώων, στην ίδια τη συσκευή ή σε ηλεκτρικά εξαρτήματα.



Αυτή η συσκευή περιέχει μαγνήτες - Μην φέρνετε τον μαγνήτη κοντά σε εμφυτεύματα και άλλες ιατρικές συσκευές, όπως βηματοδότες ή αντλίες ινσουλίνης, μαγνητικούς φορείς δεδομένων και μαγνητικά ευαίσθητες συσκευές. Ο μαγνήτης παράγει ένα μα-

γνητικό πεδίο που μπορεί να επηρεάσει τη λειτουργία ιατρικών συσκευών ή να οδηγήσει σε μη αναστρέψιμη απώλεια δεδομένων.

Χειρισμός

- ▶ Ο χειρισμός του προϊόντος επιτρέπεται μόνο για την ενδεικνυόμενη χρήση. Πρέπει να λαμβάνονται υπόψη οι εκάστοτε τοπικές συνθήκες. Κατά την εργασία πρέπει να δίνετε ευσυνείδητα προσοχή σε τυχόν παρευρισκόμενα άτομα, ιδιαίτερα δε σε παιδιά.
- ▶ Μην επιτρέψετε ποτέ τη χρήση του μηχανήματος κήπου σε παιδιά ή σε άτομα με περιορισμένες φυσικές, αισθητηριακές ή πνευματικές ικανότητες ή έλλειψη πείρας ή/και έλλειψη γνώσεων ή/και σε άτομα που δεν είναι εξοικειωμένα με τις παρούσες οδηγίες χρήσης. Η ηλικία του χειριστή περιορίζεται ενδεχομένως από σχετικές εθνικές διατάξεις.
- ▶ Τα παιδιά πρέπει να επιτηρούνται. Έτσι θα είστε σίγουροι ότι δε θα παίξουν με το μηχάνημα.
- ▶ Ο χειριστής είναι υπεύθυνος για τρίτα άτομα στην περιοχή εργασίας. Προσέχετε, ώστε η κατεύθυνση της προβολής του νερού να μην δείχνει σε κατεύθυνση, όπου μπορεί να προκαλέσει ζημιά.

Χρήση

- ▶ Όλα τα ηλεκτροφόρα εξαρτήματα που βρίσκονται μέσα στην περιοχή εργασίας πρέπει να αντέχουν στον ψεκασμό με νερό.
- ▶ Δεν επιτρέπεται ο ψεκασμός υλικών που περιέχουν αμίαντο ή άλλων υλικών με επικίνδυνες για την υγεία ουσίες.
- ▶ Λειτουργείτε τη συσκευή μόνο με κλειστή τη θήκη της μπαταρίας. Με αυτόν τον τρόπο η μπαταρία προστατεύεται από πιτσιλιές νερού.
- ▶ Πριν χρησιμοποιήσετε τη συσκευή και τα εξαρτήματά της, πρέπει να βεβαιωθείτε ότι βρίσκονται σε άψογη κατάσταση καθώς και ότι η λειτουργία τους είναι ασφαλής. Δεν επιτρέπεται η χρήση τους σε περίπτωση που δεν βρίσκονται σε άψογη κατάσταση.
- ▶ Δεν επιτρέπεται η χρήση υγρών που περιέχουν διαλύτες, η χρήση αναραίωτων οξέων, ακετόνης ή άλλων διαλυτών, συμπεριλαμβανομένων της βενζίνας, των αραιωτικών χρωμάτων και του πετρελαίου θέρμανσης, επειδή το νέφος ψεκασμού των υλικών αυτών είναι εξαιρετικά εύφλεκτο, εκρηκτικό και δηλητηριώδες.
- ▶ Μην γεμίσετε ποτέ το δοχείο νερού χωρίς φίλτρο ή όταν ένα φίλτρο έχει φθαρεί.
- ▶ Μην κάνετε μετατροπές στη συσκευή. Οι αυθαίρετες μετατροπές μπορεί να επηρεάσουν αρνητικά την ασφάλεια της συσκευής, να προκαλέσουν αύξηση των θορύβων και κραδασμών και να μειώσουν την απόδοση.
- ▶ Μην κατευθύνετε τη δέσμη ψεκασμού στα πρόσωπα ανθρώπων ή ζώων.
- ▶ Μη βυθίσετε ποτέ τη συσκευή σε νερό για να γεμίσετε το δοχείο
- ▶ Η υψηλή πίεση μπορεί να προκαλέσει την αναπήδηση διάφορων αντικειμένων. Γι' αυτό, αν χρειαστεί, φορέστε κατάλληλο προσωπικό προστατευτικό εξοπλισμό, π.χ. προστατευτικά γυαλιά.
- ▶ Χρησιμοποιείτε μόνο φρέσκο νερό (χωρίς αλάτι) για το γέμισμα του δοχείου νερού.
- ▶ Χρησιμοποιείτε τη συσκευή μόνο με καθαρό νερό. Μην προσθέτετε τίποτα στο νερό. Οι ακαθαρσίες στο νερό μπορεί να προκαλέσουν ζημιά στην αντλία και τα εξαρτήματα.

Μεταφορά και αποθήκευση

- ▶ Απενεργοποιείτε τη συσκευή πριν από τη μεταφορά.
- ▶ Να είστε προσεκτικοί όταν σηκώνετε και μεταφέρετε τη συσκευή.
- ▶ Πριν από την αποθήκευση αδειάστε το νερό από το δοχείο και το σύστημα αντλίας.

Συντήρηση

- ▶ Πριν από οποιαδήποτε εργασία καθαρισμού ή/και συντήρησης καθώς και για να αλλάξετε κάποιο εξάρτημα ή εργαλείο πρέπει να θέτετε τη συσκευή εκτός λειτουργίας. Βγάζετε το φις από την πρίζα όταν η συσκευή λειτουργεί με τάση δικτύου.
- ▶ Τυχόν επισκευές πρέπει να εκτελούνται μόνο από συνεργεία που είναι εξουσιοδοτημένα από την Bosch.

Εξαρτήματα και ανταλλακτικά

- ▶ Επιτρέπεται μόνο η χρήση εξαρτημάτων και ανταλλακτικών που έχουν εγκριθεί από τον κατασκευαστή. Τα γνήσια εξαρτήματα και τα γνήσια ανταλλακτικά εξασφαλίζουν την ομαλή λειτουργία της συσκευής.

Σύμβολα

Τα σύμβολα που ακολουθούν είναι σημαντικά για την ανάγνωση και την κατανόηση των οδηγιών χρήσης. Παρακαλούμε να αποτυπώσετε στο μυαλό σας τα σύμβολα και τη σημασία τους. Η σωστή ερμηνεία των συμβόλων συμβάλλει στον καλύτερο και ασφαλέστερο χειρισμό του εργαλείου με πεπιεσμένο αέρα.

Σύμβολο	Σημασία
	Κατεύθυνση κίνησης
	Κατεύθυνση αντίδρασης
	Θέση σε λειτουργία
	Θέση εκτός λειτουργίας
	Πρόσθετα εξαρτήματα/Ανταλλακτικά
	Βάρος

Περιγραφή του προϊόντος και της ισχύος του



Διαβάστε όλες τις υποδείξεις ασφαλείας και τις οδηγίες. Αμέλειες κατά την τήρηση των υποδείξεων ασφαλείας και των οδηγιών μπορεί να προκαλέσουν ηλεκτροπληξία, κίνδυνο πυρκαγιάς ή/και σοβαρούς τραυματισμούς.

Λάβετε υπόψη σας τις εικόνες στο εμπρόσθιο μέρος της οδηγίας λειτουργίας.

Χρήση σύμφωνα με τον προορισμό

Η συσκευή προορίζεται για οικιακή χρήση, είτε για καθαρισμό μέσα από το εσωτερικό δοχείο είτε από την παροχή νερού, για τον καθαρισμό οχημάτων, εργαλείων, παραθύρων, πλεούμενων, ποδηλάτων, σκυλιών (στη λειτουργία χαμηλής πίεσης), παιχνιδιών εξωτερικής χρήσης, θερμοκηπίων, επίπλων κήπου κ.λπ.

Για την εκάστοτε εργασία καθαρισμού πρέπει να ρυθμιστούν σωστά η λειτουργία πίεσης και η μορφή ψεκασμού.

Το προϊόν δεν προορίζεται για χρήση μέσων καθαρισμού.

Χρησιμοποιείτε το προϊόν μόνο με καθαρό νερό. Μην προσθέτετε τίποτα στο νερό. Οι ακαθαρσίες στο νερό μπορεί να προκαλέσουν ζημιά στην αντλία και τα εξαρτήματα.

Απεικονιζόμενα στοιχεία (βλέπε εικόνες A και B)

Η απαρίθμηση των απεικονιζόμενων στοιχείων αναφέρεται στην απεικόνιση της συσκευής στις εικονογραφημένες σελίδες.

(1) Εκτοξευτής
(2) Σκανδάλη
(3) Σωλήνας
(4) Χειρολαβή
(5) Πώμα δοχείου
(6) Διακόπτης ON/OFF (ενεργοποίησης/απενεργοποίησης)
(7) Λειτουργία Eco
(8) Κάλυμμα της θήκης μπαταρίας
(9) Ένδειξη δοχείου νερού
(10) Πιστόλι ψεκασμού
(11) Θήκη πιστολιού ψεκασμού
(12) Μπαταρία [a)]
(13) Πλήκτρο απασφάλισης της μπαταρίας
(14) Φορτιστής [a)]
(15) Μεγάλο φίλτρο
(16) Μαγνήτης θήκης μπαταρίας
(17) Μικρό φίλτρο

a) **Αυτό το προαιρετικό εξάρτημα δεν περιλαμβάνεται στο κανονικό περιεχόμενο παράδοσης.**

Τεχνικά χαρακτηριστικά

Επαναφορτιζόμενο πλυστικό		Fontus 18V-6
Κωδικός αριθμός		**3 600 HB6 2..**
Ονομαστική τάση	V	18
Ονομαστική ισχύς	W	170
Βαθμός προστασίας		III, IP X4
μέγ. πίεση (σύστημα)	MPa	4,0(+/- 0,4)
Ονομαστική πίεση (εκροή για χρήστη)	MPa	2,0(+/- 0,2)
μέγιστη θερμοκρασία νερού	°C	50
Βάρος σύμφωνα με EPTA-Procedure 01:2014[A)]	kg	4,8
Αριθμός σειράς (Serial Number)		Βλέπε αριθμό σειράς (πινακίδα τύπου) στη συσκευή
επιτρεπόμενη θερμοκρασία περιβάλλοντος		
– κατά τη φόρτιση	°C	0 … +45
– κατά τη λειτουργία[B)]	°C	+5 … +50
– κατά την αποθήκευση	°C	-20 … +50
Τύπος φορτιστή		PBA 18V...W-. 2,0 Ah, 2,5 Ah, 3,0 Ah, 4,0 Ah, 5,0 Ah, 6,0 Ah

A) εξαρτάται από την μπαταρία που χρησιμοποιείται

B) περιορισμένη απόδοση στις θερμοκρασίες < 0 °C

Πληροφορίες για θόρυβο και δονήσεις

Τιμές εκπομπής θορύβου υπολογιζόμενες σύμφωνα με **EN 60335-2-79**.

Η χαρακτηριστική στάθμη ακουστικής πίεσης του μηχανήματος εξακριβώθηκε σύμφωνα με την καμπύλη A και ανέρχεται σε: Στάθμη ηχητικής πίεσης **69** dB(A), στάθμη ηχητικής ισχύος **79** dB(A). Ανασφάλεια K= **3,0**.

Οι συνολικές τιμές ταλαντώσεων a_h (άθροισμα ανυσμάτων τριών κατευθύνσεων) και η ανασφάλεια K υπολογίστηκαν σύμφωνα με
EN 60335-2-79: a_h **= 0,2** m/s^2, K **0,5** m/s^2.

Συναρμολόγηση και λειτουργία

Απεικόνιση/Είδος ενέργειας	Εικόνα	Σελίδα
Απεικονιζόμενα στοιχεία	**A**	3
Περιεχόμενο συσκευασίας	**B**	4
Γέμισμα του δοχείου νερού	**C**	4
Φόρτιση και τοποθέτηση της μπαταρίας	**D**	5
Θέση σε λειτουργία κι εκτός λειτουργίας	**E**	5
Ενεργοποίηση λειτουργίας Eco	**F**	6
Παραλλαγές μορφής ψεκασμού	**G**	6
Καθαρισμός φίλτρου	**H – I**	7 – 8
Τοποθέτηση φίλτρου	**J**	9
Αφαίρεση μπαταρίας	**K**	10
Αποθήκευση	**L**	10
Προαιρετικά εξαρτήματα	**M**	11

Θέση σε λειτουργία

Τοποθέτηση/Αφαίρεση μπαταρίας (βλέπε εικόνες D και K)

Υπόδειξη: Αν δεν χρησιμοποιηθούν οι κατάλληλες μπαταρίες, μπορεί να προκληθεί δυσλειτουργία ή φθορά της συσκευής.

Τοποθέτηση της μπαταρίας: Ανοίξτε το κάλυμμα της θήκης μπαταρίας **(8)**. Τοποθετήστε την φορτισμένη μπαταρία **(12)** . Βεβαιωθείτε ότι η μπαταρία είναι τοποθετημένη σωστά. Κλείστε το κάλυμμα της θήκης μπαταρίας για να προστατέψετε την μπαταρία από πιτσιλίσματα νερού κατά τη χρήση.

Αφαίρεση της μπαταρίας: Ανοίξτε το κάλυμμα της θήκης μπαταρίας **(8)**. Για την αφαίρεση της μπαταρίας **(12)** από τη συσκευή, πιέστε το πλήκτρο απομανδάλωσης μπαταρίας **(13)** και τραβήξτε έξω την μπαταρία.

Χειρισμός

Εκκίνηση

Χρησιμοποιείτε πάντα φρέσκο νερό για να γεμίσετε το εσωτερικό δοχείο. Ελέγχετε αν τα φίλτρα είναι τοποθετημένα και δεν παρουσιάζουν φθορές (βλέπε εικόνες**C** und **J**).

Πάρτε το πιστόλι ψεκασμού και ξετυλίξτε τον εύκαμπτο σωλήνα από τη συσκευή. Επιλέξτε την μορφή ψεκασμού που θέλετε, περιστρέφοντας τον εκτοξευτή**(1)** (βλέπε εικόνα**G**).

Πατήστε το διακόπτη ON/OFF. **(6)**. Για να ενεργοποιήσετε τη λειτουργία Eco, πιέστε το πλήκτρο της λειτουργίας Eco **(7)**. Πιέστε τη σκανδάλη και κρατήστε την**(2)**, μέχρι να βγει νερό (βλέπε εικόνες **E** και **F**).

Υπόδειξη: Μπορεί να χρειαστούν έως και 10 δευτερόλεπτα για να βγει νερό όταν χρησιμοποιήσετε ξανά τη συσκευή για πρώτη φορά μετά το άδειασμα του δοχείου νερού.

Λειτουργία αυτόματης απενεργοποίησης

Η συσκευή διακόπτει αυτόματα τη λειτουργία του κινητήρα μόλις σταματήσετε να πιέζετε τη σκανδάλη **(2)** στη λαβή του πιστολιού.

Αυτόματη λειτουργία απενεργοποίησης

Ο κινητήρας απενεργοποιείται, όταν το προϊόν λειτουργεί **30**λεπτά χωρίς διακοπή.

Sleep mode (αυτόματη αναστολή λειτουργίας)

Η συσκευή απενεργοποιείται μόνη της, όταν περάσουν **15**λεπτά χωρίς να χρησιμοποιηθεί.

Αναζήτηση σφαλμάτων

Επαναφορτιζόμενο πλυστικό

Πρόβλημα	Πιθανή αιτία	Αντιμετώπιση
Ο κινητήρας δεν ξεκινάει	Αποφορτισμένη μπαταρία	Φορτίστε την μπαταρία
	Πολύ κρύα ή πολύ ζεστή μπαταρία	Αφήστε την μπαταρία να θερμανθεί/να κρυώσει
	Η συσκευή πάγωσε	Περιμένετε μέχρι να ξεπαγώσει.
Η πίεση κυμαίνεται	Το ακροφύσιο έχει φράξει	Καθαρίστε το ακροφύσιο
		Ελέγξτε αν η βίδα στο ακροφύσιο είναι σφιχτά στερεωμένη.
	Αέρας στην αντλία	Λειτουργήστε τη συσκευή στη στροβιλοσυμπίεση με το ακροφύσιο ντους, μέχρι να βγει ο αέρας από το σύστημα

Πρόβλημα	Πιθανή αιτία	Αντιμετώπιση
Ο κινητήρας λειτουργεί, αλλά περιορισμένα ή χωρίς πίεση λειτουργίας	Το δοχείο νερού είναι άδειο	Γεμίστε το δοχείο νερού
	Η αντλία δεν είναι έτοιμη	Κρατήστε την σκανδάλη πατημένη για να βγει ο αέρας
Η συσκευή απενεργοποιείται	Ενεργοποιήθηκε η αυτόματη λειτουργία sleep mode (αναστολή λειτουργίας)	Πιέστε τον διακόπτη ON/OFF για ενεργοποίηση
	Ενεργοποιήθηκε η αυτόματη λειτουργία απενεργοποίησης	Πιέστε τον διακόπτη ON/OFF για ενεργοποίηση
	Αποφορτισμένη μπαταρία	Φορτίστε την μπαταρία
Η συσκευή δεν είναι στεγανή	Η αντλία δεν είναι στεγανή	Μικρές διαρροές νερού είναι δυνατές, σε περίπτωση μεγαλύτερων διαρροών επικοινωνήστε με την υπηρεσία εξυπηρέτησης πελατών
	Οι συνδέσεις δεν είναι στεγανές	Ελέγξτε αν οι συνδέσεις έχουν συναρμολογηθεί σωστά
	Το πώμα του δοχείου δεν είναι στεγανό	Ελέγξτε αν το πώμα του δοχείου είναι σωστά κλεισμένο
Η μηχανή ξεκινά στη λειτουργία standby	Η αντλία, το πιστόλι ψεκασμού ή ο σωλήνας δεν είναι στεγανά	Σε περίπτωση συνεχιζόμενων ανωμαλιών στη λειτουργία Standby, επικοινωνήστε με την υπηρεσία εξυπηρέτησης πελατών

Συντήρηση και σέρβις

Συντήρηση, αποθήκευση και μεταφορά (βλέπε εικόνες H – L)

Απενεργοποιήστε τη συσκευή και πιέστε τη σκανδάλη για να αδειάσει το νερό στο σωλήνα.

Το πιστόλι ψεκασμού, η βούρτσα και ο σωλήνας μπορούν να αποθηκευθούν πάνω στη συσκευή.

Αδειάστε το νερό από το σύστημα και αφαιρέστε την μπαταρία.

Καθαρίζετε τακτικά τα φίλτρα.

Σέρβις πελατών και παροχή συμβουλών χρήσης

Το σέρβις πελατών απαντά στις ερωτήσεις σας σχετικά με την επισκευή και τη συντήρηση του προϊόντος σας καθώς και για τα αντίστοιχα ανταλλακτικά. Λεπτομερή σχέδια και πληροφορίες για τα ανταλλακτικά θα βρείτε στην ηλεκτρονική διεύθυνση: **www.bosch-pt.com**
Η ομάδα των συμβούλων χρήσης της Bosch απαντά ευχαρίστως τις ερωτήσεις σας για τα προϊόντα μας και τα εξαρτήματά τους.

Σε όλες τις ερωτήσεις και παραγγελίες ανταλλακτικών αναφέρετε οπωσδήποτε το 10ψήφιο κωδικό αριθμό σύμφωνα με την πινακίδα τύπου του προϊόντος.

Ελλάδα
Robert Bosch A.E.
Ερχείας 37
19400 Κορωπί – Αθήνα
Τηλ.: 210 5701258
Φαξ: 210 5701283
Email: pt@gr.bosch.com
www.bosch.com
www.bosch-pt.gr

Περαιτέρω διευθύνσεις σέρβις θα βρείτε εδώ:
www.bosch-pt.com/serviceaddresses

Μεταφορά

Οι συνιστώμενες μπαταρίες ιόντων λιθίου υπόκεινται στις απαιτήσεις της νομοθεσίας για τα επικίνδυνα προϊόντα. Οι μπαταρίες μπορούν να μεταφερθούν οδικώς από το χρήστη χωρίς άλλους όρους.

Σε περίπτωση αποστολής από τρίτους (π.χ.: αεροπορικώς ή με εταιρεία μεταφορών), πρέπει να ληφθούν υπόψη οι ειδικές απαιτήσεις σχετικά με τη συσκευασία και τη σήμανση. Κατά την προετοιμασία του υπό αποστολή τεμαχίου πρέπει να ζητηθεί οπωσδήποτε και η συμβουλή ενός ειδικού για επικίνδυνα προϊόντα.

Να αποστέλλετε τις επαναφορτιζόμενες μπαταρίες μόνο όταν το περίβλημα είναι άθικτο. Να κολλάτε τις γυμνές επαφές με κολλητική ταινία και να συσκευάζετε την μπαταρία κατά τέτοιο τρόπο, ώστε αυτή να μην κουνιέται μέσα στη συσκευασία. Προσέξτε παρακαλώ επίσης ενδεχομένως περαιτέρω εθνικούς κανονισμούς.

Απόρριψη



Τα μηχανήματα κήπου, οι μπαταρίες, τα εξαρτήματα και οι συσκευασίες πρέπει να ανακυκλώνονται με τρόπο φιλικό προς το περιβάλλον.



Μη ρίχνετε τα ηλιακά φωτιστικά και τις μπαταρίες στα οικιακά απορρίμματα!

Μόνο για χώρες της ΕΕ:

Σύμφωνα με την Ευρωπαϊκή Οδηγία 2012/19/ΕΕ, τα άχρηστα προϊόντα καθώς και σύμφωνα με την Κοινοτική Οδηγία 2006/66/ΕΚ, οι χαλασμένες ή αναλωμένες μπαταρίες πρέπει να συλλέγονται ξεχωριστά για να ανακυκλωθούν με τρόπο φιλικό προς το περιβάλλον.

Εάν οι παλαιές ηλεκτρικές και ηλεκτρονικές συσκευές απορρίπτονται με ακατάλληλο τρόπο, μπορεί να έχουν επιβλαβείς επιπτώσεις στο περιβάλλον και την ανθρώπινη υγεία λόγω της πιθανής παρουσίας επικίνδυνων ουσιών.

Μπαταρίες/Επαναφορτιζόμενες μπαταρίες:

Μπαταρίες ιόντων λιθίου:

Παρακαλούμε δώστε προσοχή στο κεφάλαιο (βλέπε «Μεταφορά», Σελίδα 60).

Türkçe

Güvenlik Talimatı

UYARI! Güvenlik talimatının bütün hükümlerini ve uyarıları okuyun. Açıklanan uyarılara ve talimat hükümlerine uyulmadığı takdirde elektrik çarpmalarına, yangınlara ve/veya ağır yaralanmalara neden olunabilir.

Bahçe aleti üzerindeki sembollerin açıklaması



Genel tehlike uyarısı.



Kullanım kılavuzunu tam olarak okuyun.

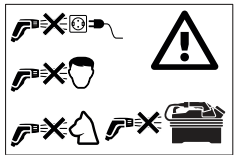

Su huzmesini hiçbir zaman başkalarının yüzüne, hayvanlara, aletin kendisine veya elektrik akımı altındaki parçalara doğrultmayın.



Bu alet mıknatıslar içermektedir - Mıknatısı örneğin kalp pili veya insülin pompası gibi implantlara ve diğer tıbbi cihazlara, manyetik veri taşıyıcılarına ve manyetik olarak hassas aletlere yaklaştırmayın. Mıknatıs, tıbbi cihazların işlevini bozabilecek veya geri dönüşü olmayan veri kaybına yol açabilecek bir alan oluşturabilir.

Kullanım

- Kullanıcı bu ürünü her zaman usulüne uygun olarak kullanmak zorundadır. Mahalli koşulları dikkate alın. Çalışırken başkalarına, özellikle de çocuklara dikkat edin.
- Çocukların ve fiziksel, duyusal veya zihni yetenekleri sınırlı olan veya yeterli deneyim ve/veya bilgiye sahip olmayan ve/veya aletin nasıl kullanılacağına dair talimat almayan kişilerin bahçe aletini kullanmasına hiçbir zaman izin vermeyin. Ulusal güvenlik yönetmelikleri bazı ülkelerde bu aleti kullanma yaşını kısıtlamaktadır.
- Bahçe aleti ile oynamamaları için çocuklara göz kulak olunmalıdır.
- Aleti kullanın kişi çalışma alanındaki üçüncü kişilerden sorumludur. Su huzmesinin hasar oluşturabilecek bir yöne doğru akmamasına dikkat edin.

Kullanım

- Çalışma yerindeki bütün akım ileten parçalar püskürme suyuna karşı korunmuş olmalıdır.
- Sağlığa zararlı maddelerin ve asbest içerikli maddelerin püskürtülmesine müsaade yoktur.
- Aleti sadece akü gözü kapalı durumda çalıştırın. Bu şekilde akü püskürme suyuna karşı korunur.
- Kullanıma başlamadan önce aletin ve aksesuarın usulüne uygun durumda olup olmadığını ve güvenli işletime hazır olup olmadığını kontrol edin. Alet ve aksesuarın durumu kusursuz değilse aleti kullanmayın.
- Çözücü madde içeren sıvılar, inceltilmiş asitler, aseton veya benzin, boya inceltici ve ısıtma yağı da dahil olmak üzere çözücü maddeler kullanılmamalıdır, çünkü bunların püskürtme sisleri kolay alevlenir, patlayabilir ve zehirlidir.
- Su tankını hiçbir zaman filtre olmadan veya filtre hasarlı iken doldurmayın.
- Alette hiçbir değişiklik yapmayın. İzin verilmeyen değişikliklerin yapılması aletinizin güvenliğini olumsuz yönde etkileyebilir, aşırı gürültü ve titreşim oluşmasına ve performans düşmesine neden olabilir.
- Su huzmesini insanların yüzüne veya hayvanlara doğrultmayın.
- Tankı doldurmak için aleti hiçbir zaman su içine daldırmayın.
- Yüksek basınç nesneleri fırlatabilir ve çarpıştırabilir. Eğer gerekiyorsa örneğin koruyucu gözlük gibi kişisel koruyucu donanım kullanın.
- Su tankını doldurmak için sadece taze ve temiz su (tuzsuz) kullanın.
- Aleti sadece temiz su ile kullanın. Suya herhangi bir katkı maddesi eklemeyin. Su içindeki kirler pompaya ve aksesuara zarar verebilir.

Taşıma ve depolama

- Aleti taşımadan önce şalteri kapatınız.
- Aleti kaldırırken ve taşırken dikkatli olun.
- Aleti saklamak için kaldırmadan önce tanktaki ve pompa sistemindeki suyu boşaltın.

Bakım

- Her türlü temizlik ve bakım işlerinden ve aksesuar değiştirmeden önce aleti kapatın. Alet şebeke gerilimi ile çalışıyorsa fişi prizden çekin.
- Bakım ve onarım işleri sadece yetkili Bosch servisleri tarafından yapılmalıdır.

Aksesuar ve yedek parçalar

- Sadece üretici tarafından izin verilen aksesuar ve yedek parçaları kullanın. Orijinal aksesuar ve yedek parçalar aletin arızasız çalışmasını güvence altına alır.

Semboller

Aşağıdaki semboller kullanım kılavuzunun okunması ve anlaşılmasında önem taşır. Sembolleri ve anlamlarını hafızanıza iyice yerleştirin. Sembolleri doğru olarak yorumlamanız size ürünü daha iyi ve daha güvenli kullanma olanağı sağlar.

Sembol	Anlamı
	Hareket yönü
	Reaksiyon yönü
	Açma
	Kapama
	Aksesuar/Yedek parça
	Ağırlığı

Ürün ve performans tanımı



Bütün güvenlik talimatlarını ve uyarıları okuyun. Açıklanan uyarılara ve talimat hükümlerine uyulmadığı takdirde elektrik çarpmalarına, yangınlara ve/veya ağır yaralanmalara neden olunabilir.

Lütfen kullanım kılavuzunun ön kısmındaki resimlere dikkat edin.

Usulüne uygun kullanım

Bu alet, iç hazneden veya musluk suyu sisteminden sağlanan su ile, evsel kullanımda otomobillerin, aletlerin, pencerelerin, teknelerin, bisikletlerin, köpeklerin (düşük basınç modunda), açık havada kullanılan oyuncakların, seraların, bahçe mobilyalarının ve benzerlerinin temizlenmesi için tasarlanmıştır.

Yapılan temizlik işine göre basınç modu ve püskürtme profili doğru olarak ayarlanmalıdır.

Bu ürün temizlik maddelerinin (deterjanların) kullanımı için tasarlanmamıştır.

Aleti sadece temiz su ile kullanın. Suya herhangi bir katkı maddesi eklemeyin. Su içindeki kirler pompaya ve aksesuara zarar verebilir.

Şekli gösterilen elemanlar (Bakınız: Resimler A ve B)

Şekli gösterilen elemanların numaraları grafik sayfasındaki ürün resminin üstündeki numaralarla aynıdır.

(1) Meme başı
(2) Tetik
(3) Hortum
(4) Taşıma tutamağı
(5) Tank kapağı
(6) Açma/kapama düğmesi
(7) Eko modu
(8) Akü yuvası kapağı
(9) Su deposu göstergesi
(10) Püskürtme tabancası
(11) Püskürtme tabancası bölmesi
(12) Akü [a)]
(13) Aküyü boşa alma tuşu
(14) Şarj aleti[a)]
(15) Büyük filtre
(16) Akü bölmesi mıknatısı
(17) Küçük filtre

a) **Bu aksesuarlar standart teslimat kapsamına dahil değildir.**

Teknik veriler

Akülü basınçlı temizleyici		Fontus 18V-6
Ürün kodu		**3 600 HB6 2..**
Anma gerilimi	V	18
Anma gücü	W	170
Koruma sınıfı		III, IP X4
Maks. basınç (sistem)	MPa	4,0 (+/- 0,4)
Anma basıncı (kullanıcı çıkışı)	MPa	2,0 (+/- 0,2)
Maksimum su sıcaklığı	°C	50
Ağırlığı EPTA-Procedure 01:2014'e göre[A)]	kg	4,8
Seri numarası (Serial Number)		Aletteki seri numarasına bakın (tip etiketi)
İzin verilen ortam sıcaklığı		
– Şarjda	°C	(0) ... +45
– İşletmede[B)]	°C	+5 ... +50
– Depolamada	°C	-20 ... +50

Akülü basınçlı temizleyici	Fontus 18V-6
Akü tipi	PBA 18V...W-. 2,0 Ah, 2,5 Ah, 3,0 Ah, 4,0 Ah, 5,0 Ah, 6,0 Ah

A) Kullanılan aküye bağlı

B) < 0 °C sıcaklıklarda sınırlandırılmış performans

Gürültü/Titreşim bilgisi

Gürültü emisyon değerleri **EN 60335-2-79** standardına göre belirlenmektedir.

Aletin A-değerlendirmeli gürültü seviyesi tipik olarak şu kadardır: Ses basıncı seviyesi **69** dB(A); Ses gücü seviyesi **79** dB(A). Belirsizlik K= **3,0**.

Toplam titreşim değerleri a_h (üç yönün vektör toplamı) ve belirsizlik K
EN 60335-2-79: a_h **= 0,2** m/s^2, K = **0,5** m/s^2 uyarınca belirlenmektedir.

Montaj ve işletim

Görüntü/işlem amacı	Şekil	Sayfa
Şekli gösterilen elemanlar	**A**	3
Teslimat kapsamı	**B**	4
Su tankının doldurulması	**C**	4
Akünün şarj edilmesi ve takılması	**D**	5
Açma ve kapama	**E**	5
Eko modunu açın	**F**	6
Püskürtme profilleri seçenekleri	**G**	6
Filtrenin temizlenmesi	**H – I**	7 – 8
Filtrenin yerleştirilmesi	**J**	9
Akünün çıkarılması	**K**	10
Depolama	**L**	10
Aksesuar	**M**	11

İşletmeye alma

Akünün takılması/çıkarılması (Bakınız: Resimler D ve K)

Not: Uygun akülerin kullanılmaması, işlev bozukluklarına veya aletin hasar görmesine yol açabilir.

Hata arama

Akülü basınçlı temizleyici

Hata göstergesi	Olası neden	Giderilme yöntemi
Motor çalışmıyor	Akü boşalmış durumda	Aküyü şarj edin
	Akü çok soğuk veya çok sıcak	Aküyü ısıtın veya soğutun
	Alet donmuş durumda	Alet çözülünceye kadar bekleyin

Akünün yerleştirilmesi Akü bölmesi kapağını açın **(8)**. Şarj edilmiş aküyü **(12)** yerine yerleştirin. Akünün tam olarak yerine yerleştirildiğinden emin olun. Aküyü kullanım esnasında püskürtülen sudan korumak için akü bölmesi kapağını kapatın.

Akünün çıkarılması Akü bölmesi kapağını açın **(8)**. Aküyü **(12)** aletten çıkarmak için aküyü boşa alma tuşuna **(13)** basınç ve aküyü çekerek çıkarın.

Kullanım

Başlatma

Dahili depoyu doldurmak için daima temiz su kullanın. Her zaman filtrelerin takılı ve hasarsız oluğunu kontrol ediniz (Bakınız: Resimler **C** un **J**).

Püskürtme tabancasını alın ve hortumu aletten çözün. Meme başlığını **(1)** çevirerek istediğiniz huzme profilini seçin (Bakınız: Resim **G**).

Açma/kapama şalterine basınç **(6)**. Eko modunu etkinleştirmek için Eko modu düğmesine basınç **(7)**. Su çıkana kadar **(2)** tetiğe basınç ve basılı tutun (Bakınız: Resme **E** ve **F**).

Açıklama: Su deposunu boşalttıktan sonra aleti ilk kez kullandığınızda suyun çıkması 10 saniye kadar sürebilir.

Autostop-fonksiyonu

Tabanca kabzasındaki tetik **(2)** bırakıldığında alet motoru kapatır.

Otomatik kapama fonksiyonu

Eğer ürün dakikalarca kesintisiz çalışırsa **30** motor kendi kendine kapanır.

Otomatik Sleep fonksiyonu

Alet **15** dakika kullanılmadığı takdirde kendiliğinden kapanır.

Hata göstergesi	Olası neden	Giderilme yöntemi
Basınç atımlı	Meme bloke olmuş durumda	Ucu temizleyin
		Nozuldaki vidanın sıkı olup olmadığını kontrol edin.
	Pompa içinde hava	Hava sistemden tam olarak tahliye oluncaya kadar aleti turbo basın modunda duş memesi ile çalıştırın
Motor sınırlı çalışıyor veya çalışma basıncı yok	Su tankı boş	Su tankını doldurun
	Pompa hazır değil	Havayı dışarı atmak için tetiği basılı tutun
Alet kapanıyor	Otomatik Sleep fonksiyonu etkin	Etkinleştirme için açma/kapama şalterine basınç
	Otomatik kapatma fonksiyonu etkinleştirildi	Etkinleştirme için açma/kapama şalterine basınç
	Akü boşalmış durumda	Aküyü şarj edin
Alet sızdırma yapıyor	Pompanın sızdırmazlığında hata var	Az miktarda su sızması mümkündür, fazla sızıntı varsa müşteri hizmetleriyle iletişime geçin
	Bağlantılarda sızdırmazlık hatası var	Bağlantıların doğru olarak takılıp takılmadıklarını kontrol edin
	Tank kapağı sızdırma yapıyor	Tank kapağının doğru olarak kapatılıp kapatılmadığını kontrol edin
Motor standby modunda çalışıyor	Pompa, püskürtme tabancası veya hortumda sızdırmazlık hatası var	Standby modundaki arızalar devam ederse müşteri servisi ile iletişime geçin

Bakım ve servis

Bakım, temizlik ve depolama (Bakınız: Resimler) H – L)

Hortum içindeki suyu tahliye etmek için aleti kapatın ve tetiğe basınç.

Püskürtme tabancası ve hortum alette saklanabilir.

Sistemdeki suyu boşaltın ve aküyü çıkarın.

Filtreleri düzenli aralıklarla temizleyin.

Müşteri hizmeti ve uygulama danışmanlığı

Müşteri servisleri ürününüzün onarım ve bakımı ile yedek parçalarına ait sorularınızı yanıtlandırır. Demonte görünümler ve yedek parçalara ilişkin bilgiler ayrıca şu adreste bulunabilir: **www.bosch-pt.com**
Bosch uygulama danışmanlığı ekibi, ürünlerimiz ve aksesuarları hakkındaki sorularınızda size yardımcı olmaktan mutluluk duyacaktır.

Bütün başvuru ve yedek parça siparişlerinizde ürünün tip etiketi üzerindeki 10 haneli ürün kodunu mutlaka belirtin.

Türkiye

Marmara Elektrikli El Aletleri Servis Hizmetleri Sanayi ve Ticaret Ltd. Şti.
Tersane cd. Zencefil Sok.No:6 Karaköy
Beyoğlu / İstanbul
Tel.: +90 212 2974320
Fax: +90 212 2507200
E-mail: info@marmarabps.com

Bağrıaçıklar Oto Elektrik
Motorlu Sanayi Çarşısı Doğruer Sk. No:9
Selçuklu / Konya
Tel.: +90 332 2354576
Tel.: +90 332 2331952
Fax: +90 332 2363492
E-mail: bagriaciklarotoelektrik@gmail.com

Akgül Motor Bobinaj San. Ve Tİc. Ltd. Şti
Alaaddinbey Mahallesi 637. Sokak No:48/C
Nilüfer / Bursa
Tel.: +90 224 443 54 24
Fax: +90 224 271 00 86
E-mail: info@akgulbobinaj.com

Ankaralı Elektrik
Eski Sanayi Bölgesi 3. Cad. No: 43
Kocasinan / KAYSERİ
Tel.: +90 352 3364216
Tel.: +90 352 3206241
Fax: +90 352 3206242
E-mail: gunay@ankarali.com.tr

Asal Bobinaj
Eski Sanayi Sitesi Barbaros Cad. No: 24/C
Canik / Samsun
Tel.: +90 362 2289090
Fax: +90 362 2289090
E-mail: bpsasalbobinaj@hotmail.com

Aygem Elektrik Makine Sanayi ve Tic. Ltd. Şti.
10021 Sok. No: 11 AOSB
Çiğli / İzmir
Tel.: +90 232 3768074
Fax: +90 232 3768075
E-mail: boschservis@aygem.com.tr

Bakırcıoğlu Elektrik Makine Hırdavat İnşaat Nakliyat Sanayi ve Ticaret Ltd. Şti.
Karaağaç Mah. Sümerbank Cad. No:18/4
Merkez / Erzincan

Tel.: +90 446 2230959
Fax: +90 446 2240132
E-mail: bilgi@korfezelektrik.com.tr

Bosch Sanayi ve Ticaret A.Ş.
Elektrikli El Aletleri
Aydınevler Mah. İnönü Cad. No: 20
Küçükyalı Ofis Park A Blok
34854 Maltepe-İstanbul
Tel.: 444 80 10
Fax: +90 216 432 00 82
E-mail: iletisim@bosch.com.tr
www.bosch.com.tr

Bulsan Elektrik
İstanbul Cad. Devrez Sok. İstanbul Çarşısı
No: 48/29 İskitler
Ulus / Ankara
Tel.: +90 312 3415142
Tel.: +90 312 3410302
Fax: +90 312 3410203
E-mail: bulsanbobinaj@gmail.com

Çözüm Bobinaj
Küsget San.Sit.A Blok 11Nolu Cd.No:49/A
Şehitkamil/Gaziantep
Tel.: +90 342 2351507
Fax: +90 342 2351508
E-mail: cozumbobinaj2@hotmail.com

Onarım Bobinaj
Raif Paşa Caddesi Çay Mahallesi No:67
İskenderun / HATAY
Tel.: +90 326 613 75 46
E-mail: onarim_bobinaj31@mynet.com

Faz Makine Bobinaj
Cumhuriyet Mah. Sanayi Sitesi Motor
İşleri Bölümü 663 Sk. No:18
Murat Paşa / Antalya
Tel.: +90 242 3465876
Tel.: +90 242 3462885
Fax: +90 242 3341980
E-mail: info@fazmakina.com.tr

Günşah Otomotiv Elektrik Endüstriyel Yapı Malzemeleri San ve Tic. Ltd. Şti
Beylikdüzü Sanayi Sit. No: 210
Beylikdüzü / İstanbul
Tel.: +90 212 8720066
Fax: +90 212 8724111
E-mail: gunsahelektrik@ttmail.com

Sezmen Bobinaj Elektrikli El Aletleri İmalatı San ve Tic. Ltd. Şti.
Ege İş Merkezi 1201/4 Sok. No: 4/B
Yenişehir / İzmir
Tel.: +90 232 4571465
Tel.: +90 232 4584480
Fax: +90 232 4573719
E-mail: info@sezmenbobinaj.com.tr

Üstündağ Bobinaj ve Soğutma Sanayi
Nusretiye Mah. Boyacılar Aralığı No: 9
Çorlu / Tekirdağ
Tel.: +90 282 6512884
Fax: +90 282 6521966
E-mail: info@ustundagsogutma.com

IŞIKLAR ELEKTRİK BOBİNAJ
Karasoku Mahallesi 28028. Sokak No:20/A
Merkez / ADANA
Tel.: +90 322 359 97 10 - 352 13 79
Fax: +90 322 359 13 23
E-mail: isiklar@isiklarelektrik.com

Diğer servisleri şu adreste bulabilirsiniz:
www.bosch-pt.com/serviceaddresses

Taşıma

Alet içindeki lityum iyon (Li-Ion) aküler tehlikeli madde taşıma yönetmeliği hükümlerine tabidir. Aküler başka bir yükümlülük olmaksızın kullanıcı tarafından caddeler üzerinde taşınabilir.

Üçüncü kişiler aracılığıyla yollamada (örneğin hava yolu veya nakliye şirketi ile yollamada) ambalaj ve etiketlemeye ait özel hükümlere uyulmalıdır. Bu konuda gönderi hazırlanırken bir tehlikeli madde uzmanından yardım alınmalıdır.

Aküleri sadece gövdeleri hasarsız durumda gönderin. Açık kontakların üzerini kapatınız ve aküyü ambalaj içinde hareket etmeyecek biçimde paketleyiniz. Lütfen olası ek ulusal yönetmelik hükümlerine de uyun.

Tasfiye



Ürünler, aküler, aksesuar ve ambalaj malzemesi çevre dostu yeniden kazanım merkezine gönderilmek zorundadır.



ürünleri ve aküleri/bataryaları evsel çöplerin içine atmayın!

Sadece AB üyesi ülkeler için:

2012/19/EU yönetmeliği uyarınca kullanım ömrünü tamamlamış ürünler ve 2006/66/EC yönetmeliği uyarınca arızalı veya kullanım ömrünü tamamlamış aküler/ bataryalar ayrı ayrı toplanmak ve çevre dostu tasfiye için bir geri dönüşüm merkezine gönderilmek zorundadır.

Atık elektrikli ve elektronik ekipmanlar, uygunsuz şekilde bertaraf edildikleri takdirde, olası tehlikeli maddelerin varlığı nedeniyle çevre ve insan sağlığı üzerinde zararlı etkilere yol açabilir.

Aküler/Bataryalar:

Li-Ion:

Lütfen (Bakınız „Nakliye“, Sayfa 65) bölümündeki uyarı ve açıklamalara uyun.

Polski

Wskazówki dotyczące bezpieczeństwa

OSTRZEŻENIE! Należy przeczytać wszystkie wskazówki bezpieczeństwa oraz instrukcje. Zaniedbania w przestrzeganiu wskazówek bezpieczeństwa, instrukcji i zaleceń mogą doprowadzić do porażenia prądem elektrycznym, pożaru i/lub poważnych obrażeń ciała.

Wyjaśnienie symboli umieszczonych na narzędziu ogrodowym



Ogólna wskazówka ostrzegająca przed potencjalnymi zagrożeniami.



Przed przystąpieniem do pracy należy przeczytać niniejszą instrukcję eksploatacji.



Nie wolno w żadnym wypadku kierować strumienia wody na ludzi, zwierzęta, samo urządzenie lub jego elementy elektryczne.



To urządzenie zawiera magnesy. Nie zbliżaj magnesów do implantów i innych urządzeń medycznych, jak np. rozruszników serca lub pomp insulinowych, magnetycznych nośników danych oraz urządzeń wrażliwych na działanie pola magnetycznego. Magnesy wytwarzają pole, które może zakłócić działanie urządzeń medycznych lub spowodować nieodwracalną utratę danych.

Obsługa urządzenia

- Użytkownik powinien stosować produkt jedynie zgodnie z przeznaczeniem. Należy brać pod uwagę lokalne przepisy i warunki panujące w miejscu pracy. Podczas pracy należy uważać na przebywające w pobliżu osoby postronne, w szczególności dzieci.
- Nie wolno w żadnym wypadku zezwolić na obsługę niniejszego narzędzia ogrodowego dzieciom, osobom ograniczonym fizycznie, czuciowo lub umysłowo, a także udostępnić je osobom z niewystarczającym doświadczeniem i/lub niedostateczną wiedzą, jak również/lub osobom, które nie zapoznały się z niniejszymi zaleceniami. Należy zasięgnąć informacji, czy w danym kraju istnieją przepisy, ograniczające wiek użytkownika tego typu narzędzi.
- Dzieci powinny znajdować się pod nadzorem, a narzędzie ogrodowe zabezpieczone w taki sposób, żeby nie mogły się one nim bawić.
- Operator narzędzia ponosi wszelką odpowiedzialność za osoby trzecie, znajdujące się w zakresie roboczym narzędzia. Należy uważać, aby strumień wody nie był skierowany tam, gdzie mógłby narobić szkód.

Zastosowanie

- Wszelkie elementy przewodzące prąd muszą mieć zabezpieczenie przed rozbryzgami wody.
- Nie wolno spryskiwać materiałów z zawartością azbestu oraz innych materiałów, zawierających substancje niebezpieczne dla zdrowia.
- Narzędzie wolno użytkować tylko wówczas, gdy wnęka na akumulator jest dokładnie zamknięta. W ten sposób akumulator nie będzie narażony na rozbryzgi wody.
- Przed rozpoczęciem pracy należy skontrolować stan techniczny urządzenia i jego osprzętu, a także sprawdzić je pod względem bezpieczeństwa pracy. Jeżeli urządzenie nie znajduje się w technicznie nienagannym stanie, nie może być dopuszczone do eksploatacji.
- Niedopuszczalne jest stosowanie cieczy na bazie rozpuszczalników, nierozcieńczonych kwasów, acetonu lub rozpuszczalników (m. in. benzyny, rozcieńczalników farb lub oleju opałowego), gdyż ich pary są skrajnie łatwopalne, wybuchowe i toksyczne.
- Nie wolno nigdy napełniać zbiornika na wodę, gdy filtr jest uszkodzony, lub gdy nie jest on zamontowany.
- Nie wolno w żaden sposób modyfikować narzędzia. Niedopuszczalne przeróbki mogą wpłynąć na obniżenie bezpieczeństwa narzędzia, obniżyć wydajność, a także zwiększyć szumy i wibracje.
- Nie wolno w żadnym wypadku kierować strumienia wody na twarze ludzi, ani pyski zwierząt.
- Nie wolno zanurzać narzędzia w wodzie, w celu napełnienia zbiornika.
- Pod wpływem wysokiego ciśnienia może dojść do odbicia obiektów. W razie potrzeby należy nosić podczas pracy odpowiednie osobiste wyposażenie ochronne, na przykład okulary ochronne.
- Do napełnienia zbiornika należy stosować wyłącznie świeżą (nie zawierającą soli) wodę.
- Elektronarzędzie należy użytkować wyłącznie przy zastosowaniu czystej wody. Do wody nie wolno dodawać żadnych dodatków. Wszelkie zanieczyszczenia, znajdujące się w wodzie mogą uszkodzić pompę i pozostały osprzęt.

Przechowywanie i transport

- Przed rozpoczęciem transportu wyłącz urządzenie.
- W trakcie podnoszenia i noszenia urządzenia zachowaj ostrożność.
- Przed przystąpieniem do magazynowania zbiornik i układ pomp należy opróżnić.

Konserwacja

- Przed przystąpieniem do czyszczenia, konserwacji lub wymiany oprzyrządowania, urządzenie należy wyłączyć. W przypadku urządzeń zasilanych sieciowo, wyjąć przewód sieciowy z gniazda.

▶ Naprawy mogą być wykonywane tylko przez autoryzowany serwis firmy Bosch.

Osprzęt oraz części zamienne

▶ Należy stosować wyłącznie osprzęt i części zamienne zalecane przez producenta. Tylko oryginalne akcesoria i części zamienne gwarantują bezawaryjną i bezpieczną pracę urządzenia.

Symbole

Następujące symbole mają istotne znaczenie podczas czytania i zrozumienia instrukcji eksploatacji. Należy zapamiętać te symbole i ich znaczenia. Właściwa interpretacja symboli ułatwi lepsze i bezpieczniejsze użytkowanie produktu.

Symbol	Znaczenie
	Kierunek ruchu
	Kierunek reakcji
	Włączanie
	Wyłączanie
	Osprzęt dodatkowy/części zamienne
	Masa

Opis urządzenia i jego zastosowania



Należy przeczytać wszystkie wskazówki bezpieczeństwa oraz instrukcje. Zaniedbania w przestrzeganiu wskazówek bezpieczeństwa, instrukcji i zaleceń mogą doprowadzić do porażenia prądem elektrycznym, pożaru i/lub poważnych obrażeń ciała.

Należy kierować się rysunkami umieszczonymi w przedniej części instrukcji eksploatacji.

Użycie zgodne z przeznaczeniem

Narzędzie zostało przewidziane do użytku domowego, bądź czerpiąc wodę ze zbiornika wewnętrznego, bądź czerpiąc wodę wodociągową bezpośrednio z kranu, do czyszczenia samochodów, narzędzi, okien, łodzi, rowerów i psów (w trybie niskiego ciśnienia), zabawek ogrodowych, cieplarni, mebli ogrodowych itp.

Przed przystąpieniem do każdego z tych zastosowań należy odpowiednio ustawić tryb ciśnienia i wzorzec rozpylacza (kształt wytwarzanego strumienia wody).

Wyrób nie został przewidziany do pracy przy użyciu środków czyszczących.

Wyrób należy użytkować stosując wyłącznie czystą wodę. Do wody nie wolno niczego dodawać. Wszelkie zanieczyszczenia, znajdujące się w wodzie mogą uszkodzić pompę i pozostały osprzęt.

Przedstawione graficznie komponenty (zob. rys. A i B)

Numeracja przedstawionych graficznie komponentów odnosi się do rysunku produktu na stronach graficznych.

(1) Głowica dyszy
(2) Spust
(3) Wąż
(4) Uchwyt
(5) Zamknięcie zbiornika
(6) Włącznik/wyłącznik
(7) Tryb Eco
(8) Pokrywka wnęki na akumulator
(9) Wskaźnik poziomu wody w zbiorniku.
(10) Pistolet natryskowy
(11) Kieszeń pistoletu natryskowego
(12) Akumulator [a)]
(13) Przycisk odblokowujący akumulator
(14) Ładowarka [a)]
(15) Duży filtr
(16) Magnes gniazda baterii
(17) Mały filtr

a) **Nie wchodzi w skład wyposażenia standardowego.**

Dane techniczne

Akumulatorowa myjka ciśnieniowa		Fontus 18V-6
Numer katalogowy		**3 600 HB6 2..**
Napięcie znamionowe	V	18
Moc nominalna	W	170
Klasa ochrony		III, IP X4
Maks. ciśnienie wody (system)	MPa	4,0 (+/- 0,4)
Ciśnienie nominalne (użytkownik)	MPa	2,0 (+/- 0,2)
maksymalna temperatura wody	°C	50
Ciężar odpowiednio do EPTA-Procedure 01:2014[A)]	kg	4,8

Akumulatorowa myjka ciśnieniowa		Fontus 18V-6
Numer seryjny		Zob. numer seryjny (tabliczka znamionowa) na narzędziu
dopuszczalna temperatura otoczenia		
– podczas ładowania	°C	0 ... +45
– podczas pracy[B)]	°C	+5 ... +50
– podczas przechowywania	°C	-20 ... +50
Rodzaj akumulatora		PBA 18V...W-. 2,0 Ah, 2,5 Ah, 3,0 Ah, 4,0 Ah, 5,0 Ah, 6,0 Ah

A) w zależności od zastosowanego akumulatora

B) ograniczona wydajność w przypadku temperatur < 0 °C

Informacja na temat hałasu i wibracji

Emisja hałasu została określona zgodnie z **EN 60335-2-79**.

Określony wg skali A poziom hałasu emitowanego przez urządzenie wynosi standardowo: Poziom ciśnienia akustycznego **69** dB (A); poziom mocy akustycznej **79** dB (A). Niepewność pomiarowa K= **3,0**.

Poziom emisji drgań a_h (suma wektorowa z trzech kierunków) i niepewność K oznaczone zgodnie z normą **EN 60335-2-79**: a_h **= 0,2** m/s^2, K = **0,5** m/s^2.

Montaż i praca

Widok/cel czynności	Rysunek	Strona
Przedstawione graficznie komponenty	**A**	3
Zakres dostawy	**B**	4
Napełnianie zbiornika na wodę	**C**	4
Ładowanie i osadzanie akumulatora	**D**	5
Włączanie i wyłączanie	**E**	5
Włączanie trybu Eco	**F**	6
Kształt wytwarzanego strumienia	**G**	6
Oczyszczanie filtra	**H** – **I**	7 – 8
Montaż filtra	**J**	9
Wyjmowanie akumulatora	**K**	10
Przechowywanie	**L**	10
Osprzęt	**M**	11

Uruchomienie urządzenia

Montaż/demontaż urządzenia (zob. rys. D i K)

Uwaga: Zastosowanie nieodpowiednich akumulatorów może spowodować zakłócenia w pracy lub uszkodzenie urządzenia.

Lokalizacja usterek

Akumulatorowa myjka ciśnieniowa

Montaż akumulatora: Otwórz pokrywę gniazda akumulatora **(8)**. Włożyć naładowany akumulator **(12)**. Upewnić się, czy akumulator jest prawidłowo zamontowany. Zamknij pokrywę gniazda akumulatora w celu jego zabezpieczenia przed spryskaniem wodą w trakcie pracy.

Wyjmowanie akumulatora: Otwórz pokrywę gniazda akumulatora **(8)**. W celu wyjęcia akumulatora z urządzenia **(12)** naciśnij przycisk odblokowania **(13)** i wyjmij akumulator.

Obsługa urządzenia

Uruchamianie

Do napełniania wewnętrznego zbiornika wody zawsze stosuj świeżą wodę. Skontrolować, czy filtry są właściwie zamontowane i czy nie są one uszkodzone (patrz ilustr. **C** i **J**).

Wyjmij pistolet natryskowy i odwiń wąż z urządzenia. Wybrać pożądany kształt strumienia, obracając przyciskiem dyszy **(1)** (zob. rys. **G**).

Naciśnij przycisk włączenia / wyłączenia **(6)**. W celu aktywowania trybu Eco naciśnij przycisk trybu Eco **(7)**. Naciśnij i przytrzymaj spust **(2)** aż do pojawienia się strumienia wody (patrz ilustracje **E** i **F**).

Wskazówka: Pojawienie się wody może być opóźnione nawet o 10 sekund w przypadku włączenia urządzenia po opróżnieniu zbiornika wody.

Funkcja AutoStop

Urządzenie automatycznie włącza silnik, natychmiast po zwolnieniu spustu **(2)**, znajdującego się na rękojeści pistoletu.

Automatyczna funkcja wyłączania

Silnik wyłączy się, gdy urządzenie będzie pracować ciągle przez **30** minut.

Automatyczna funkcja "sleep" (uśpienia)

Jeżeli narzędzie nie jest użytkowane przez **15** minut/y, wyłącza się ono automatycznie.

Symptomy	Możliwa przyczyna	Usuwanie usterki
Brak rozruchu silnika	Rozładowany akumulator	Naładować akumulator
	Akumulator za zimny/za gorący	Ogrzać/schłodzić akumulator
	Narzędzie zamarzło	Odczekać, aż narzędzie się odmrozi
Ciśnienie pulsujące	Dysza jest zablokowana	Oczyścić dyszę
		Sprawdź, czy śruba jest pewnie zamocowana w dyszy.
	W pompie znajduje się powietrze	Narzędzie należy uruchomić w trybie Turbo i osadzoną dyszą natryskową tak długo, jak długo w systemie znajduje się powietrze
Silnik działa, ale ciśnienie robocze nie jest osiągane w ogóle lub jest bardzo słabe	Zbiornik na wodę jest pusty	Napełnić zbiornik wodą
	Pompa nie jest przygotowana	Wcisnąć spust i przytrzymać tak długo, aż całe powietrze wyjdzie
Narzędzie wyłącza się	Automatyczna funkcja drzemki została aktywowana	Wcisnąć włącznik/wyłącznik, aby dokonać ponownej aktywacji
	Funkcja automatycznego wyłączenia została aktywowana.	Wcisnąć włącznik/wyłącznik, aby dokonać ponownej aktywacji
	Akumulator jest rozładowany	Naładować akumulator
Narzędzie jest nieszczelne	Pompa jest nieszczelna	Możliwe jest niewielkie przepuszczanie wody. W przypadku znacznego przepuszczania wody należy skontaktować się z punktem obsługi klienta
	Przyłącza są nieszczelne	Skontrolować, czy przyłącza zostały właściwie zamocowane
	Zamknięcie zbiornika jest nieszczelne	Skontrolować, czy zbiornik jest odpowiednio zamknięty
Silnik włącza się w trybie Standby	Pompa, pistolet natryskowy lub wąż są nieszczelne	W przypadku powtarzania się usterki podczas trybu Standby należy skontaktować się z punktem obsługi klienta

Konserwacja i serwis

Konserwacja, przechowywanie i transport (zob. Rys. H - L)

Wyłączyć narzędzie i nacisnąć spust, aby usunąć wodę z węża.

Pistolet natryskowy i wąż mogą być przechowywane na urządzeniu.

Wylać wodę z narzędzia i usunąć akumulator.

Należy regularnie czyścić filtry.

Obsługa klienta oraz doradztwo dotyczące użytkowania

W punkcie obsługi klienta można uzyskać odpowiedzi na pytania dotyczące napraw i konserwacji nabytego produktu, a także dotyczące części zamiennych. Rysunki techniczne oraz informacje o częściach zamiennych można także znaleźć pod adresem: **www.bosch-pt.com**

Pracownicy biura obsługi firmy Bosch chętnie udzielą pomocy w przypadku zapytań dotyczących naszych produktów i osprzętu.

Przy wszystkich zgłoszeniach oraz zamówieniach części zamiennych konieczne jest podanie 10-cyfrowego numeru katalogowego, znajdującego się na tabliczce znamionowej produktu.

Polska

Robert Bosch Sp. z o.o.
Serwis Elektronarzędzi
Ul. Jutrzenki 102/104
02-230 Warszawa
Na www.serwisbosch.com znajdą Państwo wszystkie szczegóły dotyczące usług serwisowych online.
Tel.: 22 7154450
Faks: 22 7154440
E-Mail: bsc@pl.bosch.com
www.bosch-pt.pl

Dalsze adresy serwisowe zamieszczamy poniżej:

www.bosch-pt.com/serviceaddresses

Transport

Zalecane akumulatory litowo jonowe podlegają wymaganiom przepisów dotyczących towarów niebezpiecznych. Akumulatory mogą być transportowane drogą lądową przez użytkownika bez konieczności spełnienia jakichkolwiek dalszych warunków.

W przypadku przesyłki przez osoby trzecie (np.: transport drogą powietrzną lub za pośrednictwem firmy spedycyjnej) należy stosować się do szczególnych wymogów dotyczących opakowania i znaczenia towaru. W takim wypadku podczas przygotowywania towaru do wysyłki należy skonsultować się z ekspertem d/s towarów niebezpiecznych.

Akumulatory można wysyłać tylko wówczas, gdy ich obudowa nie jest uszkodzona. Odsłonięte styki należy zakleić, a akumulator zapakować w taki sposób, aby nie mógł on się poruszać w opakowaniu. Należy wziąć też pod uwagę ewentualne przepisy prawa krajowego.

Usuwanie odpadów



Wyroby, akumulatory, osprzęt i opakowanie należy oddać do powtórnego przetworzenia zgodnego z obowiązującymi przepisami w zakresie ochrony środowiska.



Wyrobów, a także akumulatorów/baterii nie wolno wyrzucać do odpadów z gospodarstwa domowego!

Tylko dla państw należących do UE:

Zgodnie z europejską wytyczną 2012/19/UE, niezdatne do użytku wyroby, a zgodnie z europejską wytyczną 2006/66/WE uszkodzone lub zużyte akumulatory/baterie, należy zbierać osobno i doprowadzić do ponownego przetworzenia zgodnego z zasadami ochrony środowiska.

W przypadku nieprawidłowej utylizacji zużyty sprzęt elektryczny i elektroniczny może mieć szkodliwe skutki dla środowiska i zdrowia ludzkiego, wynikające z potencjalnej obecności substancji niebezpiecznych.

Akumulatory/Baterie:

Li-Ion:

Prosimy postępować zgodnie ze wskazówkami umieszczonymi w rozdziale (zob. „Transport“, Strona 69).

Čeština

Bezpečnostní upozornění

VAROVÁNÍ! Přečtěte si všechna bezpečnostní upozornění a pokyny. Nedodržování bezpečnostních upozornění a pokynů může mít za následek úraz elektrickým proudem, požár a / nebo těžká poranění.

Vysvětlivky obrázkových symbolů na zahradním nářadí



Všeobecné upozornění na nebezpečí.



Pročtěte si návod k použití.

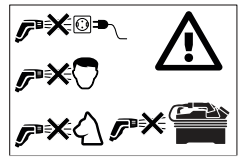

Vodním paprskem nikdy nemiřte na tvář osob a zvířat, ani na samotný stroj nebo elektrické díly.



Toto zařízení obsahuje magnety - nedávejte magnety do blízkosti implantátů a jiných lékařských zařízení, jako např. kardiostimulátorů či inzulínových pump, magnetických datových nosičů a magneticky citlivých zařízení. Magnetem se vytváří pole, které může negativně ovlivňovat funkci lékařských zařízení nebo může vést k nevratné ztrátě dat.

Obsluha

- Obsluhující osoba smí výrobek používat jen v souladu s určením. Zohledněte místní dané skutečnosti. Při práci dávejte pozor na ostatní osoby, zvláště děti.
- Nikdy nedovolte zahradní nářadí používat dětem, osobám s omezenými fyzickými, smyslovými nebo duševními schopnostmi či nedostatečnou zkušeností a / nebo nedostatečnými vědomostmi a / nebo osobám neseznámeným s těmito pokyny. Národní předpisy možná vymezují věk obsluhy.
- Děti by měly být pod dohledem, aby bylo zajištěno, že si se zahradním nářadím nehrají.
- Obsluha je v pracovní oblasti zodpovědná vůči třetím osobám. Dbejte na to, aby vodní paprsek neukazoval do směru, v kterém může způsobit škody.

Použití

- Všechny vodivé díly v pracovním prostoru musí být s ochranou proti stříkající vodě.
- Materiály s obsahem azbestu a další, jež obsahují látky ohrožující zdraví, se nesmí ostřikovat.
- Stroj provozujte jen tehdy, když je přihrádka pro akumulátor uzavřená. Tím je akumulátor chráněný proti stříkající vodě.
- Před použitím zkontrolujte řádný stav a provozní bezpečnost stroje s příslušenstvím. Jestliže stav není bezvadný, nesmí být používán.
- Nesmí se nasávat žádné kapaliny s obsahem rozpouštědel, neředěné kyseliny, aceton nebo rozpouštědla včetně benzínu, ředidel na barvy a topného oleje, poněvadž jejich rozprašované mlhy jsou vysoce zápalné, výbušné a jedovaté.
- Nikdy neplňte nádržku na vodu bez filtru nebo pokud je jeden filtr poškozený.
- Neprovádějte na stroji žádné změny. Nepřípustné změny mohou negativně ovlivnit bezpečnost Vašeho nářadí, vést ke zvýšenému hluku a vibracím a zhoršenému výkonu.
- Nemiřte vodním paprskem do tváře osob nebo zvířat.
- Nikdy neponořujte stroj pod vodu kvůli naplnění nádržky.

- ▶ Vysoký tlak může objekty odrazit nazpět. Noste, je-li to nutné, vhodné osobní ochranné vybavení, např. ochranné brýle.
- ▶ Pro naplnění nádržky používejte pouze čerstvou vodu (bez obsahu soli).
- ▶ Zařízení používejte pouze s čistou vodou. Do vody nepřidávejte žádné přísady. Nečistoty ve vodě mohou poškodit čerpadlo a příslušenství.

Přeprava a skladování

- ▶ Zařízení před přepravou vypněte.
- ▶ Při zvedání a přenášení zařízení buďte opatrní.
- ▶ Před uskladněním vyprázdněte vodu z nádržky a čerpacího systému.

Údržba

- ▶ Před všemi pracemi čištění a údržby a před výměnou příslušenství stroj vypněte. Vytáhněte zástrčku, jestliže bude stroj provozován se sítovým napětím.
- ▶ Opravy smí provádět pouze autorizovaný servis Bosch.

Příslušenství a náhradní díly

- ▶ Smí se použít pouze příslušenství a náhradní díly, jež jsou uvolněny výrobcem. Originální příslušenství a originální náhradní díly zaručují bezporuchový provoz stroje.

Symboly

Následující symboly mají význam pro čtení a pochopení návodu k obsluze. Zapamatujte si symboly a jejich význam. Správná interpretace symbolů Vám pomůže výrobek lépe a bezpečněji používat.

Symbol	Význam
	Směr pohybu
	Směr reakce
	Zapnutí
	Vypnutí
	Příslušenství/náhradní díly
	Hmotnost

Popis výrobku a specifikací



Přečtěte si všechna bezpečnostní upozornění a pokyny. Nedodržování bezpečnostních upozornění a pokynů může mít za následek úraz elektrickým proudem, požár a / nebo těžká poranění.

Dbejte prosím vyobrazení v přední části návodu k použití.

Určené použití

Stroj je určen pro domácí používání k čištění buď z vnitřní nádrže nebo z vodovodní přípojky, pro očištění vozidel, nástrojů, oken, člunů, jízdních kol, psů (v nízkotlakém režimu), venkovních hraček, skleníků, zahradního nábytku apod.

Pro příslušnou úlohu čištění by měl být správně nastaven tlakový režim a vzor stříkání.

Výrobek není určený pro aplikaci čisticích prostředků.

Výrobek používejte pouze s čistou vodou. Do vody nepřidávejte žádné přísady. Nečistoty ve vodě mohou poškodit čerpadlo a příslušenství.

Zobrazené komponenty (viz obrázky A a B)

Číslování zobrazených komponent se vztahuje na vyobrazení výrobku na grafických stranách.

(1) Hlava trysky
(2) Spoušť
(3) Hadice
(4) Nosné držadlo
(5) Uzávěr nádržky
(6) Spínač
(7) Eco režim
(8) Kryt přihrádky akumulátoru
(9) Ukazatel vody v nádržce
(10) Stříkací pistole
(11) Přihrádka pro stříkací pistoli
(12) Akumulátor [a)]
(13) Odjišťovací tlačítko akumulátoru
(14) Nabíječka [a)]
(15) Filtr velký
(16) Magnet přihrádky pro akumulátor
(17) Filtr malý

a) **Toto příslušenství nepatří do standardního obsahu dodávky.**

Technická data

Akumulátorový tlakový čistič		Fontus 18V-6
Objednací číslo		**3 600 HB6 2..**
Jmenovité napětí	V	18
Jmenovitý výkon	W	170
Třída ochrany		III, IP X4
Max. tlak (systém)	MPa	4,0 (+/- 0,4)

Akumulátorový tlakový čistič		Fontus 18V-6
Jmenovitý tlak (uživatelský výstup)	MPa	2,0 (+/- 0,2)
Maximální teplota vody	°C	50
Hmotnost podle EPTA-Procedure 01:2014[A)]	kg	4,8
Sériové číslo		Viz sériové číslo na zařízení (typový štítek)
Povolená teplota prostředí		
– při nabíjení	°C	0 ... +45
– při provozu[B)]	°C	+5 ... +50
– při skladování	°C	-20 ... +50
Typ akumulátoru		PBA 18V...W-. 2,0 Ah, 2,5 Ah, 3,0 Ah, 4,0 Ah, 5,0 Ah, 6,0 Ah

A) V závislosti na použitém akumulátoru

B) Omezený výkon při teplotách < 0 °C

Informace o hluku a vibracích

Hodnoty emise hluku zjištěny podle **EN 60335-2-79**.

Hodnocená hladina hluku A stroje činí typicky: Hladina akustického tlaku **69** dB(A); hladina akustického výkonu **79** dB(A). Nepřesnost K= **3,0**.

Celkové hodnoty vibrací a_h (vektorový součet tří os) a nepřesnost K zjištěny podle
EN 60335-2-79: a_h **= 0,2** m/s^2, K = **0,5** m/s^2.

Montáž a provoz

Vyobrazení/cíl počínání	Obrázek	Strana
Zobrazené komponenty	**A**	3
Obsah dodávky	**B**	4
Naplnění nádržky na vodu	**C**	4
Nabití a vložení akumulátoru	**D**	5
Zapnutí a vypnutí	**E**	5
Zapnutí Eco režimu	**F**	6
Varianty vzoru stříkání	**G**	6
Čištění filtru	**H – I**	7 – 8
Vložení filtru	**J**	9
Odejmutí akumulátoru	**K**	10
Skladování	**L**	10
Příslušenství	**M**	11

Uvedení do provozu

Vložení/odejmutí akumulátoru (viz obrázky D a K)

Upozornění: Používáním nevhodných akumulátorů může dojít k chybným funkcím nebo k poškození zařízení.

Vložení akumulátoru: Otevřete kryt přihrádky akumulátoru **(8)**. Vložte nabitý akumulátor **(12)**. Zajistěte, aby byl akumulátor správně vložený. Uzavřete kryt přihrádky akumulátoru, aby byl akumulátor během používání chráněný před stříkající vodou.

Odejmutí akumulátoru: Otevřete kryt přihrádky akumulátoru **(8)**. Pro odejmutí akumulátoru **(12)** ze zařízení stiskněte odjišťovací tlačítko akumulátoru **(13)** a akumulátor vytáhněte ven.

Obsluha

Spuštění

Pro naplnění vnitřní nádrže používejte vždy čerstvou vodu. Zkontrolujte, zda jsou filtry vložené a nepoškozené (viz obrázky **C** a **J**).

Vezměte stříkací pistoli a odviňte hadici ze zařízení. Zvolte požadovaný vzor stříkání otáčením hlavy trysky **(1)** (viz obrázek **G**).

Stiskněte spínač **(6)**. Pro aktivaci režimu Eco stiskněte tlačítko Eco režim **(7)**. Stiskněte a podržte spoušť **(2)**, až vytéká voda (viz obrázky **E** a **F**).

Upozornění: Pokud zařízení po vyprázdnění nádržky na vodu poprvé opět použijete, může trvat až 10 sekund, než začne voda vytékat.

Funkce Autostop

Stroj vypne motor, jakmile se uvolní spoušť **(2)** na rukojeti pistole.

Automatická funkce vypnutí

Motor se vypne, pokud výrobek **30** minut nepřetržitě běží.

Automatická funkce Sleep

Zařízení se po **15** minutách bez ovládání automaticky vypne.

Hledání závad

Akumulátorový tlakový čistič

Příznaky	Možná příčina	Odstranění
Motor se nerozeběhne	Vybitý akumulátor	Nabijte akumulátor
	Příliš studený/horký akumulátor	Akumulátor nechte ohřát/ochladit
	Zamrzlý stroj	Počkejte až stroj rozmrzne
Tlak pulzuje	Blokovaná tryska	Trysku vyčistěte
		Zkontrolujte, zda šroub v trysce pevně sedí.
	Vzduch v čerpadle	Nechte stroj běžet v režimu tlaku Turbo se sprchovací tryskou, až je vzduch ze systému venku
Motor běží, ale pracovní tlak je omezený nebo žádný	Nádržka na vodu je prázdná	Naplňte nádržku na vodu
	Čerpadlo není připravené	Pro vypuštění vzduchu podržte stisknutou spoušť
Stroj se vypnul	Aktivovala se automatická funkce Sleep	Pro aktivaci stiskněte spínač
	Aktivovala se automatická funkce vypnutí	Pro aktivaci stiskněte spínač
	Vybitý akumulátor	Nabijte akumulátor
Stroj není těsný	Netěsnící čerpadlo	Nepatrné úniky vody jsou možné, u větších úniků kontaktujte zákaznický servis
	Netěsnící přípojky	Zkontrolujte, zda jsou přípojky správně namontované
	Netěsnící nádržka na vodu	Zkontrolujte, zda je nádržka na vodu správně uzavřená
Motor se v režimu Standby rozbíhá	Netěsnící čerpadlo, stříkací pistole nebo hadice	Při přetrvávajících poruchách v režimu Standby kontaktujte zákaznický servis

Údržba a servis

Údržba, uskladnění a přeprava (viz obrázky H – L)

Zařízení vypněte a stiskněte spoušť, aby se vyprázdnila voda v hadici.

Stříkací pistoli a hadici lze uložit na zařízení.

Vyprázdněte vodu ze systému a odstraňte akumulátor.

Filtry pravidelně čistěte.

Zákaznická a poradenská služba

Zákaznická služba zodpoví Vaše dotazy k opravě a údržbě Vašeho výrobku a též k náhradním dílům. Explodované výkresy a informace k náhradním dílům naleznete i na:
www.bosch-pt.com
Poradenský tým Bosch vám ochotně pomůže v případě otázek k našim výrobkům a jejich příslušenství.

U všech dotazů a objednávek náhradních dílů nezbytně prosím uvádějte 10-místné objednací číslo podle typového štítku výrobku.

Czech Republic
Robert Bosch odbytová s.r.o.
Bosch Service Center PT
K Vápence 1621/16
692 01 Mikulov

Na www.bosch-pt.cz si si můžete objednat opravu Vašeho stroje nebo náhradní díly online.
Tel.: +420 519 305700
Fax: +420 519 305705
E-Mail: servis.naradi@cz.bosch.com
www.bosch-pt.cz

Další servisní adresy naleznete na:
www.bosch-pt.com/serviceaddresses

Přeprava

Doporučené lithium-iontové akumulátory podléhají požadavkům zákona o nebezpečných látkách. Tyto akumulátory mohou být bez dalších podmínek přepravovány uživatelem po silnici.

Při zasílání prostřednictvím třetí osoby (např.: letecká přeprava nebo spedice) je třeba brát zřetel na zvláštní požadavky na balení a označení. Zde musí být při přípravě zásilky přizván expert na nebezpečné látky.

Akumulátory zasílejte pouze tehdy, pokud je těleso nepoškozené. Otevřené kontakty přelepte lepicí páskou a akumulátor zabalte tak, aby se v obalu nemohl pohybovat. Dodržujte prosím také případné další národní předpisy.

Zpracování odpadů



Výrobky, akumulátory, příslušenství a obaly mají být dodány k opětovnému zhodnocení nepoškozujícímu životní prostředí.



Výrobky a akumulátory/baterie nevyhazujte do domovního odpadu!

Pouze pro země EU:

Podle evropské směrnice 2012/19/EU musejí být neupotřebitelné výrobky a podle evropské směrnice 2006/66/ES vadné nebo opotřebované akumulátory/baterie odděleně shromážděny a dodány k opětovnému zhodnocení nepoškozujícímu životní prostředí.

Při nesprávné likvidaci mohou mít stará elektrická a elektronická zařízení z důvodu možné přítomnosti nebezpečných látek škodlivé účinky na životní prostředí a lidské zdraví.

Akumulátory/baterie:

Li-ion:

Dbejte prosím upozornění v odstavci (viz „Přeprava“, Stránka 73).

Slovenčina

Bezpečnostné pokyny

VAROVANIE! Prečítajte si všetky bezpečnostné pokyny a upozornenia. Nedostatočné dodržiavanie bezpečnostných predpisov a pokynov môže mať za následok zásah elektrickým prúdom, požiar, alebo spôsobiť vážne poranenia.

Vysvetlenia symbolov na záhradnom náradí



Všeobecné upozornenie na nebezpečenstvo.



Prečítajte si Návod na používanie.

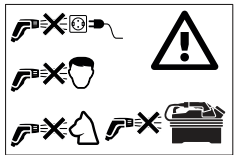

Prúd vody nikdy nesmerujte do tváre ľudí a zvierat, na prístroj samotný ani na elektrické súčiastky.



Toto náradie obsahuje magnety - Magnet neumiestňujte do blízkosti implantátov a iných zdravotníckych pomôcok, ako sú napr. kardiostimulátor alebo inzulínové pumpy, magnetické dátové nosiče a magneticky citlivé prístroje. Prostredníctvom magnetu sa vytvára magnetické pole, ktoré môže negatívne ovplyvňovať fungovanie zdravotníckych prístrojov alebo môže viesť k nezvratnej strate údajov.

Obsluha

- Obsluhujúca osoba smie používať výrobok len v súlade s jeho určením. Berte vždy do úvahy aj konkrétne miestne podmienky. Pri práci si dobre všímajte iné osoby, predovšetkým deti.
- Nedovoľte záhradné náradie používať deťom, osobám s obmedzenými fyzickými, senzorickými alebo duševnými schopnosťami alebo s nedostatočnými skúsenosťami a/alebo nedostatočnými vedomosťami ani osobám, ktoré nie sú dostatočne oboznámené s používaním prístroja. Národné predpisy môžu prípadne obmedzovať vek používateľa.
- Dávajte pozor na deti, aby ste vylúčili možnosť, že sa budú s týmto náradím hrať.
- Obsluhujúca osoba je v priestore pracoviska zodpovedná za tretie osoby. Dávaje pozor na to, aby prúd vody nesmeroval na miesto, kde by mohol spôsobiť škodu.

Používanie

- Všetky súčiastky pod prúdom, ktoré sa nachádzajú v pracovnom priestore prístroja, musia byť chránené proti ostrekujúcej vode.
- Materiály, ktoré obsahujú azbest alebo iné látky ohrozujúce zdravie, sa nesmú ostrekovať.
- Používajte prístroj iba vtedy, keď je priehradka akumulátora uzavretá. Takto bude akumulátor chránený pred ostrekujúcou vodou.
- Pred použitím treba vždy prekontrolovať, aký je stav prístroja a príslušenstva a skontrolovať ich prevádzkovú bezpečnosť. Ak tento stav nie je bezchybný, prístroj sa nesmie používať.
- V prístroji sa nesmú používať žiadne kvapaliny, ktoré obsahujú rozpúšťadlá, nezriedené kyseliny, acetón alebo rozpúšťadlá vrátane benzínu, riedidiel farieb a vykurovacieho oleja, pretože rozstrekovaná hmla z nich je vysoko zápalná, výbušná a jedovatá.
- Nádrž na vodu nikdy nenapĺňajte bez filtra, ani keď je filter poškodený.
- Nevykonávajte na zariadení žiadne zmeny. Neprípustné zmeny môžu negatívne ovplyvniť bezpečnosť vášho zariadenia, spôsobiť zvýšenie hluku, ako aj vibrácií a znížiť jeho výkon.
- Nesmerujte vodný lúč na tváre ľudí alebo zvierat.
- Nikdy neponárajte prístroj do vody s cieľom naplniť nádržku.
- Vysoký tlak môže niektoré predmety vymrštiť naspäť. Ak je to nutné, používajte vhodné osobné ochranné prostriedky, napríklad ochranné okuliare.
- Na plnenie nádržky na vodu používajte len čerstvú vodu (bez obsahu soli).
- Používajte zariadenie iba s čírou vodou. Nepridávajte do vody žiadne prísady. Nečistoty vo vode môžu poškodiť čerpadlo a príslušenstvo.

Preprava a skladovanie

- ▶ Náradie pred prepravou vypnite.
- ▶ Pri zdvíhaní a nosení zariadenia buďte opatrný.
- ▶ Pred skladovaním vyprázdnite vodu z nádržky a z čerpadlového systému.

Údržba

- ▶ Pred každým čistením výrobku alebo jeho údržbou, ako aj pred výmenou príslušenstva prístroj vypnite. Keď je prístroj napájaný z elektrickej siete, vytiahnite zástrčku zo zásuvky.
- ▶ Opravy prístroja smú vykonávať len autorizované servisné opravovne výrobkov Bosch.

Príslušenstvo a náhradné súčiastky

- ▶ Možno používať len také príslušenstvo a také náhradné súčiastky, ktoré boli schválené výrobcom prístroja. Originálne príslušenstvo a originálne náhradné súčiastky zabezpečujú bezporuchovú prevádzku prístroja.

Symboly

Nasledujúce symboly sú pre čítanie a pochopenie tohto Návodu na používanie veľmi dôležité. Dobre si tieto symboly a ich významy zapamätajte. Správna interpretácia týchto symbolov Vám bude pomáhať prístroj lepšie a bezpečnejšie používať.

Symbol	Význam
	Smer pohybu
	Smer reakcie
	Zapnúť
	Vypnúť
	Príslušenstvo/náhradné diely
	Hmotnosť

Opis produktu a výkonu



Prečítajte si všetky bezpečnostné pokyny a upozornenia. Nedostatočné dodržiavanie bezpečnostných predpisov a pokynov môže mať za následok zásah elektrickým prúdom, požiar, alebo spôsobiť vážne poranenia.

Preštudujte si, prosím, aj obrázky v prednej časti návodu na používanie.

Používanie podľa určenia

Toto zariadenie je určené na domáce použitie, buď na čistenie z vnútornej nádrže alebo z vodovodnej prípojky, na čistenie vozidiel, náradia, okien, člnov, bicyklov, psov (v nízkotlakovom režime), hračiek používaných vonku, skleníkov, záhradného nábytku atď.

Na príslušný druh čistenia treba nastaviť správne nastaviť režim tlaku a formy striekania.

Produkt nie je určený na aplikáciu čistiacich prostriedkov.

Používajte produkt iba s čírou vodou. Nepridávajte do vody žiadne prísady. Nečistoty vo vode môžu poškodiť čerpadlo a príslušenstvo.

Vyobrazené komponenty (pozri obrázky A a B)

Číslovanie vyobrazených komponentov sa vzťahuje na zobrazenie produktu na grafických stranách.

(1) Hlava dýzy
(2) Spúšť
(3) Hadica
(4) Rukoväť na prenášanie
(5) Uzáver nádržky
(6) Spínač ZAP/VYP
(7) Režim Eco
(8) Kryt priečinka pre akumulátor
(9) Ukazovateľ na nádržke na vodu
(10) Striekacia pištoľ
(11) Priehradka pre striekaciu pištoľ
(12) Akumulátor [a)]
(13) Tlačidlo odblokovania akumulátora
(14) Nabíjačka [a)]
(15) Filter veľký
(16) Magnet priehradky na batériu
(17) Filter malý

a) **Toto príslušenstvo nepatrí do štandardného rozsahu dodávky.**

Technické údaje

Akumulátorový tlakový čistič		Fontus 18V-6
Vecné číslo		**3 600 HB6 2..**
Menovité napätie	V	18
Menovitý výkon	W	170

Akumulátorový tlakový čistič		Fontus 18V-6
Trieda ochrany		III, IP X4
Max. tlak (systém)	MPa	4,0 (+/– 0,4)
Menovitý tlak (výstup pre užívateľa)	MPa	2,0 (+/– 0,2)
maximálna teplota vody	°C	50
Hmotnosť podľa EPTA-Procedure 01:2014[A)]	kg	4,8
Sériové číslo		Pozri sériové číslo na prístroji (na typovom štítku)
Dovolená teplota okolia		
– pri nabíjaní	°C	0 ... +45
– pri prevádzke[B)]	°C	+5 ... +50
– pri skladovaní	°C	-20 ... +50
Typ akumulátora		PBA 18V...W-. 2,0 Ah, 2,5 Ah, 3,0 Ah, 4,0 Ah, 5,0 Ah, 6,0 Ah

A) v závislosti od použitého akumulátora

B) obmedzený výkon pri teplotách < 0 °C

Informácie o hlučnosti/vibráciách

Hodnoty emisií hluku zisťované podľa **EN 60335-2-79**.

Hladina hluku zariadenia, hodnotená ako A, je typicky: Hladina hluku **69** dB(A); Hladina akustického tlaku **79** dB(A). Nepresnosť K= **3,0**.

Hodnoty celkových vibrácií a_h (suma vektorov troch smerov) a nepresnosť merania K zisťovaná podľa **EN 60335-2-79**: a_h **= 0,2** m/s^2, K = **0,5** m/s^2.

Montáž a prevádzka

Zobrazenie/cieľ činnosti	Obrázok	Strana
Vyobrazené komponenty	**A**	3
Obsah dodávky	**B**	4
Plnenie nádržky na vodu	**C**	4
Nabíjanie a vkladanie akumulátora	**D**	5
Zapnutie a vypnutie	**E**	5
Zapnutie režimu Eco	**F**	6
Varianty striekacích vzorov	**G**	6
Čistenie filtra	**H – I**	7 – 8
Nasadenie filtra	**J**	9
Odobratie akumulátora	**K**	10
Skladovanie	**L**	10
Príslušenstvo	**M**	11

Uvedenie do prevádzky

Vkladanie/vyberanie akumulátora (pozri obrázky D a K)

Upozornenie: Ak sa nepoužijú vhodné akumulátory, môže to spôsobiť chybné funkcie alebo poškodenie prístroja.

Vloženie akumulátora: Otvorte kryt priehradky akumulátora **(8)**. Vložte nabitý akumulátor **(12)**. Zabezpečte, aby bol akumulátor vložený správne. Zatvorte kryt priehradky akumulátora, aby sa akumulátor počas používania chránil pred striekajúcou vodou.

Odobratie akumulátora: Otvorte kryt priehradky akumulátora **(8)**. Na vybratie akumulátora **(12)** z prístroja stlačte uvoľňovacie tlačidlo **(13)** a akumulátor vyberte.

Obsluha

Spustenie

Keď chcete naplniť internú nádrž, použite vždy iba čerstvú vodu. Skontrolujte, či sú vložené filtre a či nie sú poškodené (pozri obrázky **C** a **J**).

Chyťte striekaciu pištoľ a hadicu odviňte z prístroja. Požadovaný rozstrekovací vzor zvoľte otáčaním hlavy dýzy **(1)** (pozri obrázok **G**).

Stlačte spínač ZAP/VYP **(6)**. Na aktiváciu režimu Eco stlačte tlačidlo režimu Eco **(7)**. Stlačte a podržte stlačenú spúšť **(2)**, kým nebude unikať voda (pozri obrázky **E** a **F**).

Upozornenie: Môže trvať až 10 sekúnd, kým začne unikať voda, keď prístroj opäť použijete prvýkrát po vyprázdnení nádržky na vodu.

Funkcia Autostop

Zariadenie vypne motor hneď potom, ako pustíte spúšť **(2)** na rukoväti pištole.

Funkcia automatického vypnutia

Motor sa vypne, keď produkt **30** neprerušene beží niekoľko minút.

Automatická funkcia Sleep

Prístroj sa po uplynutí **15** minút bez obsluhy samočinne vypne.

Hľadanie porúch

Akumulátorový tlakový čistič

Príznaky	Možná príčina	Náprava
Motor sa nerozbehne	Akumulátor je vybitý	Dobite akumulátor
	Akumulátor je príliš studený / horúci	Akumulátor nechajte zohriať / vychladnúť
	Prístroj je zamrznutý	Počkajte, kým sa prístroj odmrazí.
Tlak pulzuje	Zanesená dýza	Vyčistite dýzu
		Prekontrolujte, či je pevne upevnená skrutka v dýze.
	Vzduch v čerpadle	Nechajte bežať prístroj v režime s turbotlakom a so sprchovou dýzou dovtedy, až kým zo systému odíde vzduch.
Motor beží, ale tlak je obmedzený, alebo sa pracovný tlak nevytvoril	Nádržka na vodu je prázdna	Naplňte nádržku na vodu
	Čerpadlo nie je pripravené	Podržte spúšť stlačenú, aby ste vypustili vzduch
Prístroj sa vypína	Bola aktivovaná automatická funkcia Sleep	Na aktiváciu stlačte spínač ZAP/VYP
	Bola aktivovaná funkcia automatického vypnutia	Na aktiváciu stlačte spínač ZAP/VYP
	Akumulátor je vybitý	Dobite akumulátor
Prístroj je netesný	Čerpadlo je netesné	Malé netesnosti sú prípustné, v prípade väčších netesností sa obráťte na autorizované servisné stredisko
	Prípojky netesné	Skontrolujte, či sú prípojky namontované správne
	Uzáver nádržky netesný	Skontrolujte, či je uzáver nádržky správne uzavretý
Motor sa rozbehne v režime Standby	Čerpadlo, striekacia pištoľ aleba hadica netesná	Ak poruchy v režime Standby pretrvávajú, kontaktujte servisné stredisko

Údržba a servis

Údržba, skladovanie a transport (pozri obrázky H – L)

Vypnite prístroj a stlačte spúšť, aby ste odstránili vodu z hadice.

Striekacia pištoľ a hadica sa môžu skladovať na prístroji.

Zo systému vypustite vodu a vyberte akumulátor.

Filtre pravidelne čistite.

Servis pre zákazníkov a poradenstvo pri používaní

Servis pre zákazníkov vám odpovie na otázky týkajúce sa opravy a údržby vášho produktu, ako aj náhradných dielov. Rozložené výkresy a informácie k náhradným dielom nájdete aj na stránke: **www.bosch-pt.com**
Poradenský tím Bosch vám ochotne pomôže v otázkach týkajúcich sa našich produktov a ich príslušenstva.

V prípade akýchkoľvek otázok a objednávok náhradných dielov bezpodmienečne uveďte 10-miestne vecné číslo uvedené na typovom štítku produktu.

Slovakia
Na www.bosch-pt.sk si môžete objednať opravu vášho stroja alebo náhradné diely online.
Tel.: +421 2 48 703 800
Fax: +421 2 48 703 801
E-Mail: servis.naradia@sk.bosch.com
www.bosch-pt.sk

Ďalšie servisné adresy nájdete na:
www.bosch-pt.com/serviceaddresses

Preprava

Odporúčané lítiovo-iónové akumulátory podliehajú požiadavkám na prepravu nebezpečného nákladu. Tieto akumulátory smie používateľ prepravovať po cestách bez ďalších opatrení.

Pri zasielaní prostredníctvom tretích osôb (napr.: leteckou dopravou alebo prostredníctvom špedície) treba pamätať na osobitné požiadavky na obaly a označenie zásielky. V takomto prípade treba pri príprave zásielky bezpodmienečne konzultovať s expertom pre prepravu nebezpečného tovaru.

Akumulátory zasielajte iba vtedy, ak nemajú poškodený obal. Otvorené kontakty prelepte a akumulátor zabaľte tak, aby sa v obale nemohol posúvať. Dodržiavajte, prosím, aj prípadné ďalšie národné predpisy.

Likvidácia



Produkty, akumulátory, príslušenstvo a obaly dajte na likvidáciu zodpovedajúcu ochrane životného prostredia.



Neodhadzujte výrobky a akumulátory alebo batérie do komunálneho odpadu!

Len pre krajiny EÚ:

Podľa Európskej smernice 2012/19/EÚ a podľa Európskej smernice 2006/66/ES treba produkty, ktoré sa už nedajú používať alebo opotrebované akumulátory/batérie zbierať separovane a dať ich na recykláciu zodpovedajúcu ochrane životného prostredia.

Pri nesprávnej likvidácii môžu mať staré elektrické a elektronické produkty škodlivé účinky na životné prostredie a ľudské zdravie z dôvodu možnej prítomnosti nebezpečných látok.

Akumulátory/batérie:

Lítiovo-iónové akumulátory:

Dodržte láskavo pokyny uvedené v odseku (pozri „Transport“, Stránka 77).

Magyar

Biztonsági előírások

FIGYELMEZTETÉS! Olvassa el az összes biztonsági figyelmeztetést és előírást. A biztonsági előírások és utasítások betartásának elmulasztása áramütéshez, tűzhöz és/vagy súlyos sérülésekhez vezethet.

A kerti kisgépen található jelek és jelzések magyarázata



Általános tájékoztató a veszélyekről.



Gondosan olvassa el az Üzemeltetési útmutatót.

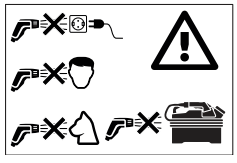

Sohase irányítsa a vízsugarat emberek arcára, állatok pofájára, magára a készülékre, vagy elektromos alkatrészekre.



Ez a készülék mágneseket tartalmaz - Ne vigye a mágnest implantátumok és más orvosi eszközök, például pacemakerek vagy inzulinpumpák, mágneses adathordozók és mágneses mezőre érzékeny eszközök közelébe. A mágnes egy olyan mezőt hoz létre, amely az orvosi eszközök működését zavarhatja, vagy visszaállíthatatlan adatveszteségekhez vezethet.

Kezelés

- A kezelő személy a terméket csak a rendeltetésének megfelelően használhatja. Vegye figyelembe a helyi adottságokat. Munka közben tudatosan ügyeljen a közelben lévő más személyekre, mindenek előtt gyerekekre.
- Sohase engedje meg, hogy gyermekek, korlátozott fizikai, érzékelési vagy szellemi képességű, illetve kellő tapasztalattal és/vagy tudással nem rendelkező és/vagy az ezen utasításokat nem jól ismerő személyek ezt a kerti kisgépet használják. Az Ön országában érvényes előírások lehet, hogy korlátozzak a kezelő korát.
- A gyerekeket felügyelni kell, hogy garantálni lehessen, hogy ne játszanak a kerti kisgéppel.
- A kezelő a munkaterületen tartózkodó harmadik személyekért is felelős. Ügyeljen arra, hogy a vízsugár ne egy olyan irányba mutasson, ahol károkat okozhat.

Alkalmazás

- A munkaterületen minden áram alatt álló alkatrésznek fröccsenő víz ellen védett kivitelben kell készülnie.
- Az azbesztet és egyéb, az egészségre káros hatású anyagokat tartalmazó tárgyakat nem szabad a berendezéssel lefröcskölni.
- A berendezést csak akkor üzemeltesse, ha az akkumulátorfiók zárva van. Így az akkumulátor védve van fröccsenő víz ellen.
- A használat előtt ellenőrizze a berendezés és valamennyi tartozék előírásszerű állapotát és üzembiztonságát. Ha a berendezés vagy valamelyik tartozék nincs kifogástalan állapotban, nem szabad használni.
- Sohase használjon oldószert tartalmazó folyadékokat, hígítatlan savakat, acetont és oldószereket, beleértve a benzint, festékhígítót és fűtőolajat, mivel ezeknek az anyagoknak a ködpermete igen gyúlékony, robbanékony és mérgező.
- Sohase töltse fel a víztartályt szűrő nélkül vagy ha egy szűrő megrongálódott.
- A készüléken nem szabad változtatásokat végrehajtani. A nem megengedett változtatások befolyásolhatják a berendezése biztonságát és megnövekedett zajokhoz és rezgésekhez, valamint rosszabb teljesítményhez vezethetnek.
- Ne irányítsa a vízsugarat emberek arcába vagy állatok pofájába.
- Sohase merítse be vízbe a berendezést, hogy megtöltse a tartályt.
- A magas nyomás következtében tárgyak visszapattanhatnak. Szükség esetén viseljen megfelelő személyi védőfelszerelést, például védőszemüveget.
- A víztartály feltöltéséhez csak friss (sómentes) vizet használjon.
- A készüléket csak tiszta vízzel használja. Ne tegyen a vízbe adalék-anyagokat. A vízben található szennyeződések

a szivattyú és a tartozékok megrongálódásához vezethetnek.

Szállítás és tárolás

- ▶ Szállítás előtt kapcsolja ki a készüléket.
- ▶ A készülék felemelésekor és szállításakor legyen óvatos.
- ▶ A tárolás előtt eressze le a vizet a tartályból és a szivattyúrendszerből.

Karbantartás

- ▶ A berendezést bármely tisztítási és karbantartási munka megkezdése, valamint bármely tartozék kicserélése előtt ki kell kapcsolni. Húzza ki a hálózati csatlakozó dugót, ha a berendezést hálózati feszültséggel üzemelteti.
- ▶ A berendezést csak erre feljogosított Bosch vevőszolgálati műhelyek javíthatják.

Tartozékok és pótalkatrészek

- ▶ A berendezéshez csak a gyártó által engedélyezett tartozékokat és pótalkatrészeket szabad használni. Az eredeti tartozékok és eredeti pótalkatrészek garantálják a berendezés zavarmentes üzemét.

Jelképes ábrák

Az ezt követő jelmagyarázat a Használati útmutató elolvasásának és megértésének megkönnyítésére szolgál. Jegyezze meg ezeket a szimbólumokat és jelentésüket. A szimbólumok helyes interpretálása segítségére lehet a termék jobb és biztonságosabb használatában.

Jel	Magyarázat
	Mozgásirány
	A reakció iránya
	Bekapcsolás
	Kikapcsolás
	Tartozékok/pótalkatrészek
	Tömeg

A termék és teljesítmény leírása



Olvassa el az összes biztonsági figyelmeztetést és előírást. A biztonsági előírások és utasítások betartásának elmulasztása áramütéshez, tűzhöz és/vagy súlyos sérülésekhez vezethet.

Kérjük, vegye figyelembe a használati utasítás első részében található ábrákat.

Rendeltetésszerű használat

A készülék a háztartásban és a ház körüli területen való alkalmazásra, a belső tartályból vagy a vízvezeték csatlakozóból vett vízzel való tisztításhoz, gépjárművek, szerszámok, ablakok, csónakok, kerékpárok, kutyák (csak alacsony nyomású üzemmódban), szabadban használt játékok, üvegházak, kerti bútorok stb. tisztítására szolgál.

A nyomási üzemmódot és a permetezési mintát a mindenkori tisztítási feladatnak megfelelően kell beállítani.

A termék nincs tisztítószerek alkalmazására előirányozva.

A terméket csak tiszta vízzel használja. Ne tegyen a vízbe adalék-anyagokat. A vízben található szennyeződések a szivattyú és a tartozékok megrongálódásához vezethetnek.

Az ábrázolásra kerülő komponensek (lásd a A és B ábrát)

A készülék ábrázolásra kerülő komponenseinek sorszámozása a terméknek az ábra-oldalakon található képére vonatkozik.

- **(1)** Fúvókafej
- **(2)** Ravasz
- **(3)** Tömlő
- **(4)** Tartófogantyú
- **(5)** Tartályzár
- **(6)** Be-/kikapcsoló
- **(7)** Ökomódus
- **(8)** Akkumulátorfiók fedél
- **(9)** Víztartály kijelző
- **(10)** Szórópisztoly
- **(11)** Szórópisztolyfiók
- **(12)** Akkumulátor [a)]
- **(13)** Akkumulátor reteszelés feloldó gomb
- **(14)** Töltőkészülék [a)]
- **(15)** Nagy szűrő
- **(16)** Akkumulátorfiók-mágnes
- **(17)** Kis szűrő

a) **Ez a tartozék nem tartozik a standard szállítmányhoz.**

Műszaki adatok

Akkumulátoros nagynyomású mosó		Fontus 18V-6
Rendelési szám		**3 600 HB6 2..**
Névleges feszültség	V	18

Akkumulátoros nagynyomású mosó		Fontus 18V-6
Névleges teljesítmény	W	170
Védelmi osztály		III, IP X4
Max. nyomás (rendszer)	MPa	4,0 (+/- 0,4)
Névleges nyomás (a felhasználói kimeneten)	MPa	2,0 (+/- 0,2)
Maximális vízhőmérséklet	°C	50
Súly a 01:2014 EPTA-eljárás szerint[A)]	kg	4,8
Gyári szám		Lásd a gyári számot (típustábla) a berendezésen
megengedett környezeti hőmérséklet		
– a töltés során	°C	0 ... +45
– az üzemelés során[B)]	°C	+5 ... +50
– a tárolás során	°C	-20 ... +50
Akkumulátor típus		PBA 18V...W-. 2,0 Aó, 2,5 Aó, 3,0 Aó, 4,0 Aó, 5,0 Aó, 6,0 Aó

A) a felhasznált akkumulátortól függően

B) < 0 °C hőmérsékletek mellett korlátozott teljesítmény

Zaj és vibráció értékek

A zajkibocsátási értékek a **EN 60335-2-79** előírásainak megfelelően kerültek meghatározásra.

A készülék A-értékelésű zajszintjének tipikus értékei: Zajnyomásszint **69** dB(A); Zajteljesítményszint **79** dB(A). Bizonytalanság K= **3,0**.

A rezgési összértékek, a_h (a három irány vektorösszege) és a K szórás a **EN 60335-2-79** előírásai szerint: a_h **= 0,2** m/s^2, K = **0,5** m/s^2.

Felszerelés és üzemeltetés

Ábrázolás/a munkalépés célja	Ábra	Oldal
Az ábrázolásra kerülő komponensek	**A**	3
Szállítmány tartalma	**B**	4
A víztartály megtöltése	**C**	4
Az akku feltöltése és behelyezése	**D**	5
Be- és kikapcsolás	**E**	5
Az ökomódus bekapcsolása	**F**	6
Permetezési minta változatok	**G**	6
A szűrő megtisztítása	**H – I**	7 – 8
A szűrő behelyezése	**J**	9
Az akkumulátor kivétele	**K**	10
Tárolás	**L**	10
Tartozékok	**M**	11

Üzembe helyezés

Az akkumulátor behelyezése/kivétele (lásd az D és K ábrát)

Tájékoztató: Ha nem megfelelő akkumulátorok kerülnek alkalmazásra, ez hibás működéshez vagy a készülék megrongálódásához vezethet.

Az akkumulátor behelyezése: Nyissa ki a**(8)** akkumulátorfiók-fedelet. Tegye be a feltöltött **(12)** akkumulátort. Gondoskodjon arról, hogy az akkumulátor helyesen legyen behelyezve. Zárja be az akkumulátorfiók fedelét, hogy az akkumulátor használat közben védve legyen a fröccsenő víztől.

Az akkumulátor kivétele: Nyissa ki a**(8)** akkumulátorfiók-fedelet. A **(12)** akkumulátornak a készülékből való kivételéhez nyomja meg a **(13)** akkumulátor reteszelés feloldó gombot és húzza ki az akkumulátort.

Kezelés

Indítás

A belső tartály feltöltéséhez mindig csak friss vizet használjon. Ellenőrizze, hogy a szűrők be vannak-helyezve és nincsenek megrongálódva (lásd a **C** és a **J** ábrát).

Fogja meg a szórópisztolyt és tekerje le a tömlőt a készülékről. Jelölje ki a **(1)** fúvókafej elforgatásával a kívánt permetezési mintát (lásd a **G** ábrát).

Nyomja be a **(6)** be-/kikapcsolót. Az ökomódus aktiválásához nyomja be az **(7)** ökomódus-gombot. Nyomja be és tartsa benyomva a **(2)** ravaszt, amíg víz nem lép ki (lásd a **E** és az **F** ábrát).

Megjegyzés: Ha a készüléket a víztartály kiürítése után az első alkalommal használja, 10 másodpercig is eltarthat, amíg a víz megindul.

Automatikus leállítási funkció

A berendezés kikapcsolja a motort, mihelyt a kezelő elengedi a pisztoly fogantyúján elhelyezett **(2)** működtető billentyűt.

Automatikus kikapcsolási funkció

A motor kikapcsolásra kerül, ha a termék **30** percig megszakítás nélkül működött.

Automatikus alvási funkció

A készülék, ha **15** percig nem kezelik, automatikusan kikapcsol.

Hibakeresés

Akkumulátoros nagynyomású mosó

Probléma	Lehetséges ok	Elhárítás
A motor nem indul el	Az akkumulátor lemerült	Töltse fel az akkumulátort
	Az akkumulátor túl hideg / túl meleg	Hagyja felmelegedni/lehűlni az akkumulátort
	A berendezés lefagyott	Várjon, amíg a berendezés felolvad
A nyomás pulzál	a fúvóka eldugult	A fúvóka megtisztítása
		Ellenőrizze, hogy a csavar a fúvókában szorosan ül.
	Levegő van a szivattyúban	Járassa a berendezést turbónyomás üzemmódban a zuhanyrózsával felszerelve, amíg a levegő kikerül a rendszerből
A motor jár, de nincs vagy túl alacsony az üzemi nyomás	A víztartály kiürült	Töltse fel a víztartályt
	A szivattyú nincs előkészítve	Tartsa benyomva a működtető billentyűt, hogy a levegő eltávozzon
A berendezés kikapcsol	Az automatikus alvási funkció aktiválásra került	Az aktiváláshoz nyomja be a be-/kikapcsolót
	Az automatikus kikapcsolási funkció aktiválásra került	Az aktiváláshoz nyomja be a be-/kikapcsolót
	Az akkumulátor lemerült	Töltse fel az akkumulátort
A berendezés tömítetlen	A szivattyú nincs jól tömítve	Kisebb mértékű vízszivárgások előfordulhatnak, de nagyobb szivárgások esetén lépjen kapcsolatba a vevőszolgálattal
	A csatlakozások tömítetlenek	Ellenőrizze, hogy a csatlakozások helyesen vannak-e felszerelve
	A tartályzár tömítetlen	Ellenőrizze, hogy a tartályzár helyesen le van-e zárva
A motor készenléti (standby) üzemmódban elindul	A szivattyú, a szórópisztoly vagy a tömlő tömítetlen	Ha a készenléti (standby) üzemmódban továbbra is üzemzavarok lépnek fel, lépjen kapcsolatba a Vevőszolgálattal

Karbantartás és szerviz

Karbantartás, tárolás és szállítás (lásd a H – L ábrát)

Kapcsolja ki a berendezést, majd nyomja meg a működtető billentyűt, hogy kieressze a tömlőben található vizet.

A szórópisztolyt és a tömlőt a készüléken is lehet tárolni.

Eressze le a vizet a rendszerből és vegye ki az akkumulátort.

Rendszeresen tisztítsa meg a szűrőket.

Vevőszolgálat és használati tanácsadás

A vevőszolgálat a terméke javításával és karbantartásával, valamint a pótalkatrészekkel kapcsolatos kérdésekre szívesen válaszol. A pótalkatrészekkel kapcsolatos robbantott ábrák és egyéb információk a következő címen is találhatók:
www.bosch-pt.com
A Bosch Használati Tanácsadó Team szívesen segít, ha termékeinkkel és azok tartozékaival kapcsolatos kérdései vannak.

Ha kérdései vannak vagy pótalkatrészeket szeretne rendelni, okvetlenül adja meg a termék típustábláján található 10-jegyű cikkszámot.

Magyarország
Robert Bosch Kft.
1103 Budapest
Gyömrői út. 120.
A www.bosch-pt.hu oldalon online megrendelheti készülékének javítását.
Tel.: +36 1 879 8502
Fax: +36 1 879 8505
info.bsc@hu.bosch.com
www.bosch-pt.hu

További szerviz-címek az alábbi címen találhatók:
www.bosch-pt.com/serviceaddresses

Szállítás

A javasolt lithium-ion-akkumulátorokra a veszélyes árukra vonatkozó előírások érvényesek. A felhasználók az akkumulátorokat a közúti szállításban minden további nélkül szállíthatják.

Ha a szállítással harmadik személyt (például: légi vagy egyéb szállító vállalatot) bíznak meg, akkor figyelembe kell venni a csomagolásra és a megjelölésre vonatkozó különleges követelményeket. Ebben az esetben a küldemény előkészítésébe be kell vonni egy veszélyes áru szakembert.

Csak akkor küldje el az akkumulátort, ha a háza nincs megrongálódva. Ragassza le a nyitott érintkezőket és csomagolja be úgy az akkumulátort, hogy az a csomagoláson belül ne mozoghasson. Kérjük tartsa be az adott országban érvényes, ezen esetleg túlmenő előírásokat.

Hulladékkezelés



A termékeket, az akkumulátorokat, a tartozékokat és a csomagolást a környezetvédelmi szempontoknak megfelelően kell újrafelhasználásra előkészíteni.



Sohase dobja ki a termékeket és az akkumulátorokat/elemeket a háztartási szemétbe!

Csak az EU-tagországok számára:

Az elhasznált termékekre vonatkozó 2012/19/EU európai irányelvnek megfelelően a már nem használható termékeket és az elromlott vagy elhasznált akkumulátorokra/elemekre vonatkozó 2006/66/EK európai irányelvnek megfelelően a már nem használható akkumulátorokat/elemeket külön össze kell gyűjteni és a környezetvédelmi szempontoknak megfelelően kell újrafelhasználásra leadni.

Szakszerűtlen ártalmatlanítás esetén az elhasznált elektromos és elektronikus készülékek a veszélyes anyagok lehetséges jelenléte miatt káros hatással lehetnek a környezetre és az emberek egészségére.

Akkumulátorok/elemek:

Li-ion:

Kérjük vegye figyelembe a (lásd „Szállítás”, Oldal 82) fejezetben leírtakat.

Русский

Только для стран Евразийского экономического союза (Таможенного союза)

В состав эксплуатационных документов, предусмотренных изготовителем для продукции, могут входить настоящее руководство по эксплуатации, а также приложения.

Информация о подтверждении соответствия содержится в приложении.

Информация о стране происхождения указана на корпусе изделия и в приложении.

Дата изготовления указана на последней странице обложки Руководства.

Контактная информация относительно импортера содержится на упаковке.

Срок службы изделия

Срок службы изделия составляет 7 лет. Не рекомендуется к эксплуатации по истечении 5 лет хранения с даты изготовления без предварительной проверки (дату изготовления см. на этикетке).

Указанный срок службы действителен при соблюдении потребителем требований настоящего руководства.

Перечень критических отказов

- не использовать при сильном искрении
- не использовать при появлении сильной вибрации
- не использовать с перебитым или оголённым электрическим кабелем
- не использовать при появлении дыма непосредственно из корпуса изделия

Возможные ошибочные действия персонала

- не использовать с поврежденной рукояткой или поврежденным защитным кожухом
- не использовать на открытом пространстве во время дождя
- не включать при попадании воды в корпус

Критерии предельных состояний

- перетёрт или повреждён электрический кабель
- поврежден корпус изделия

Тип и периодичность технического обслуживания

- Рекомендуется очистить инструмент от пыли после каждого использования.

Хранение

- необходимо хранить в сухом месте
- необходимо хранить вдали от источников повышенных температур и воздействия солнечных лучей
- при хранении необходимо избегать резкого перепада температур
- хранение без упаковки не допускается
- подробные требования к условиям хранения смотрите в ГОСТ 15150-69 (Условие 1)

– Хранить в упаковке предприятия – изготовителя в складских помещениях при температуре окружающей среды от +5 до +40 °C. Относительная влажность воздуха не должна превышать 80 %.

Транспортировка

– категорически не допускается падение и любые механические воздействия на упаковку при транспортировке
– при разгрузке/погрузке не допускается использование любого вида техники, работающей по принципу зажима упаковки
– подробные требования к условиям транспортировки смотрите в ГОСТ 15150-69 (Условие 5)
– Транспортировать при температуре окружающей среды от −50 °C до +50 °C. Относительная влажность воздуха не должна превышать 100 %.

Указания по технике безопасности

ПРЕДУПРЕЖДЕНИЕ! Прочтите все указания по технике безопасности и инструкции. Упущения, допущенные при выполнении приведенных ниже инструкций, могут вызвать поражение электротоком, пожар и/или привести к тяжелым травмам.

Пояснения к символам на садовом инструменте



Общее указание на наличие опасности.



Прочитайте руководство по эксплуатации.

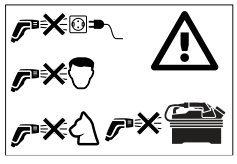

Никогда не направляйте струю воды в лицо людям, в морды животным, на сам электроинструмент или электрические компоненты.



Это устройство содержит магниты – Не подносите магнит близко к имплантатам и другим медицинским устройствам, таким как кардиостимуляторы или инсулиновые помпы, магнитные носители информации и магниточувствительные устройства. Магнит генерирует поле, которое может нарушить работу медицинских приборов или привести к необратимой потере данных.

Эксплуатация

▶ Изделие разрешается применять только согласно назначению. При работе учитывайте местные условия. При работе сознательно обращайте внимание на посторонних, особенно на детей.
▶ Никогда не позволяйте пользоваться садовым инструментом детям, лицам с ограниченными физическими, сенсорными или умственными способностями или недостаточным опытом и знаниями и/или лицам, не знакомым с этими указаниями. Национальные предписания могут ограничивать допустимый возраст оператора.
▶ Следите за детьми и не позволяйте им играть с садовым инструментом.
▶ Оператор отвечает за посторонних, находящихся в рабочей зоне. Следите за тем, чтобы водяная струя не была направлена в сторону, где она может причинить ущерб.

Применение

▶ Все токопроводящие части в рабочей зоне должны быть защищены от водяных брызг.
▶ Материалы с содержанием асбеста и другие материалы, содержащие вредные для здоровья вещества, нельзя обрабатывать струей под давлением.
▶ Эксплуатируйте электроинструмент только с закрытым аккумуляторным отсеком. При этом аккумулятор защищен от водяных брызг.
▶ Перед использованием проверяйте электроинструмент с принадлежностями на исправное состояние и эксплуатационную безопасность. Нельзя работать с электроинструментом, если он неисправен.
▶ Нельзя использовать жидкости, содержащие растворители, неразбавленные кислоты, ацетон и растворители, включая бензин, растворители красок и котельное топливо, поскольку образующийся при разбрызгивании туман обладает высокой воспламеняемостью, взрывоопасностью и является ядовитым.
▶ Никогда не заполняйте бак для воды без фильтра или при поврежденном фильтре.
▶ Не вносите никаких изменений в электроинструмент. Недопустимые изменения могут сказаться на безопасности электроинструмента и привести к сильным шумам и вибрациям и ухудшению производительности.
▶ Не направляйте струю воды в лицо людям или в морду животным.
▶ Никогда не погружайте электроинструмент под воду, чтобы заполнить бак для воды.
▶ Под действием высокого давления возможно отбрасывание предметов. При необходимости используйте подходящие средства индивидуальной защиты, напр., защитные очки.
▶ Используйте только пресную (не содержащую солей) воду для заполнения бака для воды.
▶ Используйте электроинструмент только с чистой водой. Не домешивайте в воду никаких добавок. Загрязнения в воде могут повредить насос и принадлежности.

Транспортировка и хранение

▶ Выключайте инструмент перед транспортировкой.
▶ Соблюдайте осторожность при поднятии и переноске электроинструмента.

- ▶ Сливайте воду из бака и системы насоса перед хранением.

Техническое обслуживание

- ▶ Выключайте аппарат до начала работ по очистке, технического обслуживания и смены оснастки. Вынимайте вилку, если питание аппарата осуществляется от сети напряжения.
- ▶ Ремонтные работы разрешается выполнять только уполномоченным фирмой Bosch сервисным мастерским.

Принадлежности и запчасти

- ▶ Для электроинструмента разрешается использовать только допущенные изготовителем принадлежности и запчасти. Оригинальные принадлежности и оригинальные запчасти обеспечивают исправную работу аппарата.

Символы

Следующие символы помогут Вам при чтении и понимании руководства по эксплуатации. Запомните символы и их значение. Правильное толкование символов поможет лучше и безопаснее работать с изделием.

Символ	Значение
	Направление движения
	Направление реакции
	Включение
	Выключение
	Принадлежности/запчасти
	Масса

Описание изделия и услуг



Прочтите все указания по технике безопасности и инструкции. Упущения, допущенные при выполнении приведенных ниже инструкций, могут вызвать поражение электротоком, пожар и/или привести к тяжелым травмам.

Пожалуйста, следуйте указаниям рисунков в начале руководства по эксплуатации.

Применение по назначению

Настоящий электроинструмент предназначен для бытового применения, будь то при помощи внутреннего бака или подключенного водопровода, с целью мытья машин, инструментов, окон, лодок, велосипедов, собак (в режиме низкого давления), уличных игрушек, теплиц, садовой мебели и т.д.

Для соответствующих работ по очистке необходимо правильно настроить режим давления и форму разбрызгивания.

Настоящий электроинструмент не предназначен для применения моющих средств.

Используйте электроинструмент только с чистой водой. Не домешивайте в воду никаких добавок. Загрязнения в воде могут повредить насос и принадлежности.

Изображенные составные части (см. рис. A и B)

Нумерация изображенных деталей выполнена по рисункам на страницах с изображением изделия.

(1) Головка распылителя
(2) Спусковой крючок
(3) Шланг
(4) Ручка для переноса
(5) Крышка бака
(6) Выключатель
(7) Режим Eco
(8) Крышка аккумуляторного отсека
(9) Индикатор бака для воды
(10) Пистолет-распылитель
(11) Отсек пистолета-распылителя
(12) Аккумулятор [a)]
(13) Кнопка разблокировки аккумулятора
(14) Зарядное устройство [a)]
(15) Большой фильтр
(16) Магнит батарейного отсека
(17) Малый фильтр

a) **Эти принадлежности не входят в стандартный комплект поставки.**

Технические данные

Аккумуляторный очиститель высокого давления		Fontus 18V-6
Артикульный номер		**3 600 HB6 2..**
Номинальное напряжение	В	18
Ном. мощность	Вт	170
Степень защиты		III, IP X4
Макс. давление (система)	МПа	4,0 (+/– 0,4)

Аккумуляторный очиститель высокого давления		Fontus 18V-6
Номинальное давление (на выходе у потребителя)	МПа	2,0 (+/− 0,2)
Максимальная температура воды	°C	50
Масса согласно EPTA-Procedure 01:2014[A)]	кг	4,8
Серийный номер		См. серийный номер (заводская табличка) на электроинструменте
Допустимая температура внешней среды		
– во время зарядки	°C	0 ... +45
– во время работы[B)]	°C	+5 ... +50
– во время хранения	°C	-20 ... +50
Тип аккумулятора		PBA 18V...W-. 2,0 А·ч, 2,5 А·ч, 3,0 А·ч, 4,0 А·ч, 5,0 А·ч, 6,0 А·ч

A) в зависимости от используемой аккумуляторной батареи

B) ограниченная мощность при температуре < 0 °C

Данные по шуму и вибрации

Шумовая эмиссия определена в соответствии с **EN 60335-2-79**.

А-взвешенный уровень шума от агрегата обычно: уровень звукового давления **69** дБ(А); уровень звуковой мощности **79** дБ(А). Погрешность K= **3,0**.

Суммарная вибрация a_h (векторная сумма трех направлений) и погрешность K определяются в соответствии с **EN 60335-2-79**: a_h **= 0,2** м/с^2, K = **0,5** м/с^2.

Монтаж и эксплуатация

Изображение/действие	Рисунок	Страница
Изображенные составные части	**A**	3
Комплект поставки	**B**	4
Заполнение бака для воды	**C**	4
Зарядка и установка аккумуляторной батареи	**D**	5
Включение и выключение	**E**	5
Включение режима Eco	**F**	6
Варианты формы разбрызгивания	**G**	6
Очистка фильтра	**H – I**	7 – 8
Установка фильтра	**J**	9
Извлечение аккумуляторной батареи	**K**	10
Хранение	**L**	10
Принадлежности	**M**	11

Запуск в эксплуатацию

Установка/извлечение аккумуляторной батареи (см. рис. D и K)

Указание: Использование несоответствующих аккумуляторов может привести к сбоям в работе или повреждению инструмента.

Установка аккумулятора: Откройте крышку аккумуляторного отсека **(8)**. Вставьте заряженный аккумулятор **(12)**. Убедитесь, что аккумулятор вставлен правильно. Закройте крышку аккумуляторного отсека, чтобы во время использования аккумулятор был защищен от водяных брызг.

Извлечение аккумулятора: Откройте крышку аккумуляторного отсека **(8)**. Чтобы извлечь аккумулятор **(12)** из электроинструмента, нажмите кнопку разблокировки аккумуляторной батареи **(13)** и извлеките аккумулятор.

Эксплуатация

Запуск

Всегда используйте пресную воду для заполнения внутреннего бака. Проверьте, вставлены ли фильтры и не повреждены ли они (см. рис. **C** и **J**).

Возьмите пистолет-распылитель и размотайте шланг с электроинструмента. Выберите требуемую форму разбрызгивания путем поворота головки распылителя **(1)** (см. рис. **G**).

Нажмите на выключатель **(6)**. Для включения режима Eco нажмите кнопку режима Eco **(7)**. Нажмите и удерживайте спусковой крючок **(2)**, пока не пойдет вода (см. рис. **E** и **F**).

Указание: Может пройти до 10 секунд, пока не пойдет вода, если электроинструмент после опорожнения бака для воды используется снова в первый раз.

Функция Autostop (автоматические отключение насоса)

Электроинструмент отключает двигатель при отпускании спускового крючка **(2)** на пистолете-распылителе.

Функция автоматического отключения

Двигатель выключается, если изделие работает непрерывно в течение **30** минут.

Автоматическая функция Sleep (Сон)

Электроинструмент выключается самостоятельно, если его не используют в течение **15** минут.

Поиск неисправностей

Аккумуляторный очиститель высокого давления

Проблема	Возможная причина	Устранение
Двигатель не включается	Разряжен аккумулятор	Зарядите аккумуляторную батарею
	Аккумулятор слишком холодный/горячий	Дайте аккумулятору нагреться/остыть
	Электроинструмент заморожен	Подождите, пока прибор не оттает
Давление пульсирует	Заблокировано сопло	Прочистите сопло
		Проверьте плотность посадки винта в сопле.
	Воздух в насосе	Дайте электроинструменту поработать в режиме турбо-давления с душевым соплом, пока воздух не выйдет из системы
Двигатель работает, но рабочее давление ограничено или отсутствует	Бак для воды пуст	Заполните бак для воды
	Насос не подготовлен	Держите спусковой крючок нажатым, чтобы выпустить воздух
Электроинструмент выключается	Активирована автоматическая функция Sleep (Сон)	Нажмите выключатель для активации
	Активирована функция автоматического отключения	Нажмите выключатель для активации
	Разряжен аккумулятор	Зарядите аккумуляторную батарею
Негерметичность электроинструмента	Негерметичность насоса	Небольшие утечки воды допустимы; при больших утечках обратитесь в сервисную мастерскую
	Негерметичность соединений	Проверьте правильность выполнения соединений
	Негерметичность крышки бака	Проверьте правильность закрытия крышки бака
Двигатель работает в режиме ожидания	Негерметичность насоса, пистолета-распылителя или шланга	Если неисправность в режиме ожидания устранить не удается, обратитесь в сервисную мастерскую

Техобслуживание и сервис

Техническое обслуживание, хранение и транспортировка (см. рис. H – L)

Выключите электроинструмент и нажмите на спусковой крючок, чтобы слить воду из шланга.

Пистолет-распылитель и шланг можно хранить на электроинструменте.

Слейте воду из системы и извлеките аккумулятор.

Регулярно очищайте фильтр.

Сервис и консультирование на предмет использования продукции

Сервисный отдел ответит на все Ваши вопросы по ремонту и обслуживанию Вашего продукта, а также по запчастям. Сборочные чертежи и информация о запасных частях находятся на: **www.bosch-pt.com**
Консультанты по вопросам применения Bosch с удовольствием помогут Вам при вопросах в отношении наших продуктов и принадлежностей к ним.

Пожалуйста, во всех запросах и заказах запчастей обязательно указывайте 10-значный товарный номер по заводской табличке изделия.

Для региона: Россия, Беларусь, Казахстан
Гарантийное обслуживание и ремонт электроинструмента, с соблюдением требований и норм изготовителя производятся на территории всех стран только в фирменных или авторизованных сервисных центрах «Роберт Бош». ПРЕДУПРЕЖДЕНИЕ! Использование контрафактной продукции опасно в эксплуатации, может привести к ущербу для Вашего здоровья. Изготовление и распространение контрафактной продукции преследуется по Закону в административном и уголовном порядке.

Россия
Уполномоченная изготовителем организация:
ООО «Роберт Бош» Вашутинское шоссе, вл. 24
141400, г. Химки, Московская обл.
Тел.: +7 800 100 8007
E-Mail: info.powertools@ru.bosch.com
www.bosch-pt.ru

Прочие сервисные адреса находятся на:
www.bosch-pt.com/serviceaddresses

В случае выхода электроинструмента из строя в течение гарантийного срока эксплуатации по вине изготовителя, владелец имеет право на бесплатный гарантийный ремонт, при соблюдении следующих условий:
- отсутствие механических повреждений;
- отсутствие признаков нарушения требований руководства по эксплуатации
- наличие в руководстве по эксплуатации отметки продавца о продаже и подписи покупателя;
- соответствие серийного номера электроинструмента и серийному номеру в гарантийном талоне;
- отсутствие следов неквалифицированного ремонта.

Гарантия не распространяется на:
- любые поломки, связанные с форс-мажорными обстоятельствами;
- нормальный износ: электроинструмента, так же, как и все электрические.

Гарантией не покрывается ремонт, потребность в котором возникает вследствие нормального износа, сокращающего срок службы таких частей инструмента, как присоединительные контакты, провода, щётки и т.п.:
- естественный износ (полная выработка ресурса);
- оборудование и его части, выход из строя которых стал следствием неправильной установки, несанкционированной модификации, неправильного применения, нарушение правил обслуживания или хранения;
- неисправности, возникшие в результате перегрузки электроинструмента. (К безусловным признакам перегрузки инструмента относятся: появление цвета побежалости, деформация или оплавление деталей и узлов электроинструмента, потемнение или обугливание изоляции проводов электродвигателя под действием высокой температуры.)

Транспортировка

На вложенные литий-ионные аккумуляторные батареи распространяются требования в отношении транспортировки опасных грузов. Аккумуляторные батареи могут перевозиться самим пользователем автомобильным транспортом без необходимости соблюдения дополнительных норм.

При пересылке третьими лицами (напр.: самолетом или транспортным экспедитором) необходимо соблюдать особые требования к упаковке и маркировке. В этом случае при подготовке груза к отправке необходимо участие эксперта по опасным грузам.

Пересылайте аккумуляторную батарею только в том случае, если корпус не поврежден. Заклейте открытые контакты и упакуйте аккумуляторную батарею так, чтобы она не болталась в упаковке. Соблюдайте, пожалуйста, также возможные дополнительные национальные предписания.

Утилизация



Изделия, аккумуляторные батареи, принадлежности и упаковку нужно сдавать на экологически чистую рекуперацию.



Не выбрасывайте изделия и аккумуляторные батареи/батарейки в бытовой мусор!

Только для стран-членов ЕС:

В соответствии с европейской директивой 2012/19/ЕС и европейской директивой 2006/66/ЕС отслужившие изделия и поврежденные или использованные аккумуляторы/батарейки следует собирать отдельно и сдавать на экологически чистую рекуперацию.

При неправильной утилизации отработанное электрическое и электронное оборудование может оказать вредное воздействие на окружающую среду и здоровье человека из-за возможного присутствия опасных веществ.

Аккумуляторы, батареи:

Литиево-ионный:

Пожалуйста, соблюдайте указания раздела (см. „Транспортировка“, Страница 87).

Українська

Вказівки з техніки безпеки

ПОПЕРЕДЖЕННЯ! Прочитайте всі застереження і вказівки. Невиконання вказівок з техніки безпеки та інструкцій може призвести до ураження електричним струмом, пожежі та/або важких травм.

Пояснення щодо символів на садовому інструменті



Загальна вказівка про небезпеку.



Прочитайте цю інструкцію з експлуатації.

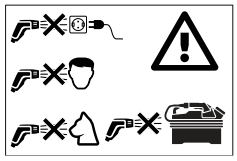

Ніколи не спрямовуйте струмінь води на обличчя людей, на морди тварин, на садовий інструмент або електричні частини.



Цей пристрій містить магніти – не підносьте магніт близько до імплантатів та інших медичних пристроїв, як-от кардіостимуляторів або інсулінових насосів, магнітних носіїв інформації та магніточутливих пристроїв. Магніт генерує поле, яке може порушити роботу медичного обладнання або призвести до незворотної втрати даних.

Експлуатація

- Оператор повинен використовувати виріб лише за призначенням. Враховуйте місцеві умови. При роботі свідомо слідкуйте за іншими особами, зокрема, за дітьми.
- Ніколи не дозволяйте дітям, особам з обмеженими фізичними, сенсорними або розумовими здібностями або особам, яким бракує досвіду та знань, і/або особам, які не знайомі з цими вказівками, користуватися садовим інструментом. Національні приписи можуть обмежувати допустимий вік користувача.
- Доглядайте за дітьми, щоб переконатися, що вони не грають із садовим інструментом.
- Оператор несе відповідальність за третіх осіб, що знаходяться в робочій зоні. Слідкуйте за тим, щоб водяний струмінь ніколи не був спрямований у бік, де він може заподіяти шкоду.

Використання

- Всі струмопровідні частини в зоні роботи повинні бути захищені від бризок води.
- Не можна обприскувати матеріали, що містять азбест, та інші матеріали, що містять шкідливі для здоров'я речовини.
- Оперуйте інструментом, лише коли відсік для акумуляторної батареї закритий. Це захищає акумуляторну батарею від бризок води.
- Перед використанням потрібно перевіряти електроінструмент з приладдям стосовно належного стану та безпечності в роботі. Якщо стан не бездоганний, електроінструментом користуватися не дозволяється.
- Не дозволяється використовувати рідини, що містять розчинники, нерозбавлені кислоти, ацетон та розчинники, включаючи бензин, розріджувачі фарб та мазут.
- Ніколи не заповнюйте бак для води без фільтра або з пошкодженим фільтром.
- Не здійснюйте жодних змін на електроінструменті. Недозволені зміни можуть вплинути на безпеку електроінструмента і призвести до посилення шумів і вібрації і погіршення продуктивності.
- Ніколи не спрямовуйте струмінь води на обличчя людей і на морди тварин.
- Ніколи не занурюйте електроінструмент у воду для заповнення бака.
- Предмети можуть відскакувати через великий тиск. За потреби вдягайте придатні засоби індивідуального захисту, напр., захисні окуляри.
- Використовуйте лише прісну воду (без вмісту солей) для заповнення бака для води.
- Використовуйте електроінструмент лише з чистою водою. Не додавайте до води жодних домішок. Забруднення у воді можуть пошкодити насос і приладдя.

Транспортування і зберігання

- Вимикайте інструмент перед транспортуванням.
- Будьте обережні під час піднімання та перенесення електроінструмента.
- Зливайте воду з бака і системи насоса перед зберіганням.

Технічне обслуговування

- Вимикайте прилад перед будь-якими роботами з очищення та технічного обслуговування і перед заміною приладдя. Якщо прилад працює від мережі, витягуйте штепсель.
- Ремонт можна проводити лише силами авторизованих сервісний майстерень Bosch.

Приладдя та запчастини

- Дозволяється використовувати лише приладдя та запчастини, дозволені виробником. Оригінальне приладдя та оригінальні запчастини гарантують безперебійну роботу приладу.

Символи

Наступні символи стануть у нагоді, коли Ви будете читати та щоб зрозуміти інструкцію з експлуатації. Запам'ятайте ці символи та їх значення. Правильне розуміння символів допоможе Вам правильно та небезпечно користуватися приладом.

Символ	Значення
	Напрямок руху
	Напрямок реакції
	Вмикання

Символ	Значення
	Вимкнення
	Приладдя/запчастини
	Маса

Опис продукту і послуг



Прочитайте всі застереження і вказівки. Невиконання вказівок з техніки безпеки та інструкцій може призвести до ураження електричним струмом, пожежі та/або важких травм.

Будь ласка, дотримуйтеся малюнків, розташованих на початку інструкції з експлуатації.

Використання за призначенням

Електроінструмент призначений для використання у побуті, чи то для очищення з використанням внутрішнього бака, чи то з використанням підключеної трубопровідної води, для очищення автомобілів, інструментів, вікон, човнів, велосипедів, собак (у режимі низького тиску), вуличних іграшок, теплиць, садових меблів тощо.

Для кожного виду робіт з очищення потрібно підібрати правильний режим тиску і форму розприскування.

Цей електроінструмент не призначений для застосування мийних засобів.

Використовуйте електроінструмент лише із чистою водою. Не додавайте до води жодних домішок. Забруднення у воді можуть пошкодити насос і приладдя.

Зображені компоненти (див. мал. A і B)

Нумерація зображених компонентів посилається на зображення виробу на сторінках з малюнками.

(1) Головка розприскувача
(2) Спусковий гачок
(3) Шланг
(4) Переносна рукоятка
(5) Кришка бака
(6) Вимикач
(7) Режим Eco
(8) Кришка відсіку для акумуляторної батареї
(9) Індикатор бака для води
(10) Пістолет-розпилювач
(11) Відсік пістолета-розпилювача
(12) Акумуляторна батарея [a)]
(13) Кнопка розблокування акумуляторної батареї
(14) Зарядний пристрій [a)]
(15) Великий фільтр
(16) Магніт батарейного відсіку
(17) Малий фільтр

a) **Це приладдя не входить до стандартного комплекту поставки.**

Технічні дані

Акумуляторний очищувач високого тиску		Fontus 18V-6
Артикульний номер		**3 600 HB6 2..**
Ном. напруга	В	18
Ном. потужність	Вт	170
Ступінь захисту		III, IP X4
Макс. тиск (система)	МПа	4,0 (+/– 0,4)
Номінальний тиск (на виході у користувача)	МПа	2,0 (+/– 0,2)
Максимальна температура води	°C	50
Вага відповідно до EPTA-Procedure 01:2014[A)]	кг	4,8
Серійний номер		Див. серійний номер (заводська табличка) на електроінструменті
Допустима температура навколишнього середовища		
– під час заряджання	°C	0 … +45
– під час експлуатації[B)]	°C	+5 … +50
– під час зберігання	°C	-20 … +50
Тип акумуляторної батареї		PBA 18V…W-. 2,0 А·год., 2,5 А·год., 3,0 А·год., 4,0 А·год., 5,0 А·год., 6,0 А·год.

A) в залежності від використовуваної акумуляторної батареї

B) обмежена потужність за температури < 0 °C

Інформація щодо шуму і вібрації

Результати вимірювання шуму отримані відповідно до **EN 60335-2-79**.

А-зважений рівень звукового тиску від електроінструмента, як правило, становить: звукове навантаження **69** дБ(А); звукова потужність **79** дБ(А). Похибка K= **3,0**.

Сумарна вібрація a_h (векторна сума трьох напрямків) і похибка K визначені відповідно до **EN 60335-2-79**: a_h **= 0,2** м/с^2, K = **0,5** м/с^2.

Монтаж та експлуатація

Зображення/дія	Малюнок	Сторінка
Зображені компоненти	**A**	3
Комплект поставки	**B**	4
Заповнення бака для води	**C**	4
Заряджання і встромляння акумуляторної батареї	**D**	5
Вмикання і вимикання	**E**	5
Вмикання режиму Eco	**F**	6
Варіанти форми розприскування	**G**	6
Очищення фільтра	**H – I**	7 – 8
Установка фільтра	**J**	9
Виймання акумуляторної батареї	**K**	10
Зберігання	**L**	10
Приладдя	**M**	11

Початок роботи

Встромляння/виймання акумуляторної батареї (див. мал. D і K)

Примітка: Використання з непридатними акумуляторними батареями може призвести до збоїв у роботі або пошкодження інструмента.

Встромляння акумуляторної батареї: Відкрийте кришку відсіку для акумуляторної батареї **(8)**. Устроміть заряджену акумуляторну батарею **(12)**. Переконайтеся, що акумуляторна батарея встромлена правильно. Закрийте кришку відсіку для акумуляторної батареї, щоб під час роботи акумуляторна батарея була захищена від водяних бризок.

Виймання акумуляторної батареї: Відкрийте кришку відсіку для акумуляторної батареї **(8)**. Щоб вийняти акумуляторну батарею **(12)** з інструмента, натисніть на кнопку розблокування акумуляторної батареї **(13)** і витягніть акумуляторну батарею.

Експлуатація

Почати

Завжди використовуйте прісну воду для заповнення внутрішнього бака. Перевірте, чи фільтри вставлені й непошкоджені (див. мал. **C** і **J**).

Візьміть пістолет-розпилювач і розмотайте шланг з електроінструмента. Виберіть бажану форму розприскування шляхом повертання головки розприскувача **(1)** (див. мал. **G**).

Натисніть на вимикач **(6)**. Для увімкнення режиму Eco натисніть кнопку режиму Eco **(7)**. Натисніть та утримуйте спусковий гачок **(2)**, поки не піде вода (див. мал. **E** і **F**).

Вказівка: Може минути до 10 секунд, поки не піде вода, якщо електроінструмент після спорожнення бака для води використовується знову вперше.

Функція автостоп

Електроінструмент вимикає двигун одразу після відпускання курка **(2)** на ручці пістолета.

Функція автоматичного вимикання

Двигун вимикається, коли виріб безперервно працює протягом **30** хв.

Автоматична функція Sleep (Сон)

Електроінструмент вимикається самостійно, коли їм не оперують протягом **15** хв.

Пошук несправностей

Акумуляторний очищувач високого тиску

Симптоми	Можлива причина	Усунення
Двигун не запускається	Акумуляторна батарея розрядилася	Зарядіть акумуляторну батарею
	Акумуляторна батарея занадто холодна/ занадто гаряча	Дайте акумуляторній батареї нагрітися/ охолонути
	Електроінструмент заморожений	Зачекайте, поки вимірювальний інструмент не відтане
Тиск пульсує	Заблоковане сопло	Прочистьте сопло
		Перевірте міцність посадки гвинта у соплі.

Симптоми	Можлива причина	Усунення
	Повітря в насосі	Дайте електроінструменту попрацювати в режимі турбодруку з душовим соплом до тих пір, поки повітря не вийде із системи
Двигун працює, але робочий тиск обмежений або відсутній	Бак для води пустий	Наповніть бак для води
	Насос не підготований	Тримайте спусковий гачок натиснутим, щоб випустити повітря
Електроінструмент вимикається	Активована автоматична функція Sleep (Сон)	Натисніть на вимикач для активації
	Активована функція автоматичного вимикання	Натисніть на вимикач для активації
	Акумуляторна батарея розрядилася	Зарядіть акумуляторну батарею
Електроінструмент протікає	Насос протікає	Невелике просочування води дозволяється; при значному просочуванні зверніться до сервісної майстерні
	З'єднання протікають	Перевірте правильність монтажу з'єднань
	Кришка бака протікає	Перевірте, чи правильно закрита бака
Двигун не вимикається у режимі очікування	Насос, пістолет-розпилювач або шланг протікає	Якщо несправність у режимі очікування усунути не вдається, зверніться до сервісної майстерні

Технічне обслуговування і сервіс

Технічне обслуговування, зберігання і транспортування (див. мал. H – L)

Вимкніть електроінструмент і натисніть спусковий гачок, щоб вода злилася зі шланга.

Пістолет-розпилювач і шланг можна зберігати на електроінструменті.

Зливайте воду із системи і виймайте акумуляторну батарею.

Регулярно очищуйте фільтр.

Сервіс та надання консультацій щодо використання продукції

Сервісна майстерня відповість на запитання стосовно ремонту і технічного обслуговування Вашого виробу. Складальні креслення та інформація про запасні частини також розташовані на: **www.bosch-pt.com**
Команда співробітників Bosch з надання консультацій щодо використання продукції із задоволенням відповість на Ваші запитання стосовно нашої продукції та приладдя до неї.

У разі всіх додаткових запитань та замовлення запчастин, будь ласка, обов'язково зазначайте 10-значний номер для замовлення, наведений на заводській табличці продукту.

Гарантійне обслуговування і ремонт електроінструменту здійснюються відповідно до вимог і норм виготовлювача на території всіх країн лише у фірмових або авторизованих сервісних центрах фірми «Роберт Бош».
ПОПЕРЕДЖЕННЯ! Використання контрафактної продукції небезпечне в експлуатації і може мати негативні наслідки для здоров'я. Виготовлення і розповсюдження контрафактної продукції переслідується за Законом в адміністративному і кримінальному порядку.

Україна
Бош Сервісний Центр електроінструментів
вул. Крайня 1
02660 Київ 60
Тел.: +380 44 490 2407
Факс: +380 44 512 0591
E-Mail: pt-service@ua.bosch.com
www.bosch-professional.com/ua/uk

Адреса Регіональних гарантійних сервісних майстерень за- значена в Національному гарантійному талоні.

Подальші сервісні адреси наведені на:
www.bosch-pt.com/serviceaddresses

Транспортування

На рекомендовані літій-іонні акумуляторні батареї розповсюджуються вимоги щодо транспортування небезпечних вантажів. Акумуляторні батареї можуть перевозитися користувачем автомобільним транспортом без необхідності виконання додаткових норм.

У разі пересилки третіми особами (напр.: повітряним транспортом або транспортним експедитором) потрібно додержуватися особливих вимог щодо упаковки та маркування. В цьому випадку при підготовці посилки повинен брати участь експерт з небезпечних вантажів.

Відсилайте акумуляторну батарею лише з непошкодженим корпусом. Заклейте відкриті контакти та запакуйте акумуляторну батарею так, щоб вона не совалася в упаковці. Дотримуйтеся, будь ласка, також можливих додаткових національних приписів.

Утилізація



Вироби, акумуляторні батареї, приладдя і упаковку треба здавати на екологічно чисту повторну переробку.



Не викидайте вироби та акумуляторні батареї/батарейки в побутове сміття!

Лише для країн ЄС:

Відповідно до європейської директиви 2012/19/ЄС відпрацьовані вироби та відповідно до європейської директиви 2006/66/ЄС пошкоджені або відпрацьовані акумуляторні батареї/батарейки повинні збиратись окремо й утилізуватися в екологічно чистий спосіб.

У разі неправильної утилізації відпрацьоване електричне та електронне обладнання може мати шкідливий вплив на навколишнє середовище та здоров'я людей через можливу наявність небезпечних речовин.

Акумулятори/батарейки:

Літієво-іонні:

Будь ласка, зважайте на вказівки в розділі (див. „Транспортування“, Сторінка 91).

Қазақ

Еуразия экономикалық одағына (Кеден одағына) мүше мемлекеттер аумағында қолданылады

Өндірушінің өнім үшін қарастырған пайдалану құжаттарының құрамында пайдалану жөніндегі осы нұсқаулық, сонымен бірге қосымшалар да болуы мүмкін.

Сәйкестікті растау жайлы ақпарат қосымшада бар.

Өнімді өндірген мемлекет туралы ақпарат өнімнің корпусында және қосымшада көрсетілген.

Өндірілген мерзімі Нұсқаулық мұқабасының соңғы бетінде көрсетілген.

Импортерге қатысты байланыс ақпарат өнім қаптамасында көрсетілген.

Өнімді пайдалану мерзімі

Өнімнің қызмет ету мерзімі 7 жыл. Өндірілген мерзімнен бастап (өндіру күні зауыт тақтайшасында жазылған) істетпей 5 жыл сақтағаннан соң, өнімді тексерусіз (сервистік тексеру) пайдалану ұсынылмайды.

Көрсетілген қызмет ету мерзімі тұтынушы аталмыш нұсқаулықтың талаптарын орындаған жағдайда ғана жарамды болады.

Істен шығу себептерінің тізімі

- көп үшқын шықса, пайдаланбаңыз
- қатты діріл кезінде пайдаланбаңыз
- тоқ сымы бұзылған немесе оқшаулаусыз болса, пайдаланбаңыз
- өнім корпусынан тікелей түтін шықса, пайдаланбаңыз

Пайдаланушының мүмкін қателіктері

- тұтқасы мен корпусы бұзылған болса, өнімді пайдаланбаңыз
- жауын –шашын кезінде сыртта пайдаланбаңыз
- корпус ішіне су кірсе құрылғыны қосушы болмаңыз

Шекті күй белгілері

- тоқ сымының тозуы немесе зақымдануы
- өнім корпусының зақымдалуы

Қызмет көрсету түрі мен жиілігі

- Әр пайдаланудан соң өнімді тазалау ұсынылады.

Сақтау

- құрғақ жерде сақтау керек
- жоғары температура көзінен және күн сәулелерінің әсерінен алыс сақтау керек
- сақтау кезінде температураның кенет ауытқуынан қорғау керек
- орамасыз сақтау мүмкін емес
- сақтау шарттары туралы қосымша ақпарат алу үшін МЕМСТ 15150-69 (шарт 1) құжатын қараңыз
- +5-ден +40 °C-қа дейін температурасында қоймада өндірушінің қаптамасында сақтаңыз. Салыстырмалы ылғалдылық 80 % -дан аспауы тиіс.

Тасымалдау

- тасымалдау кезінде өнімді құлатуға және кез келген механикалық ықпал етуге қатаң тыйым салынады
- босату/жүктеу кезінде пакетті қысатын машиналарды пайдалануға рұқсат берілмейді
- тасымалдау шарттары талаптарын МЕМСТ 15150-69 (5 шарт) құжатын оқыңыз
- Қоршаған орта температурасы −50 °C-тан +50 °C-қа дейін тасымалдау рұқсат етілген. Салыстырмалы ылғалдылық 100 %-дан аспауы тиіс.

Қауіпсіздік бойынша нұсқаулар

АБАЙ БОЛЫҢЫЗ! Қауіпсіздік бойынша нұсқаулары мен сақтандырулардың барлығын оқыңыз. Қауіпсіздік бойынша нұсқаулықтары мен сақтандыруларын ұстанбау не орындамау электр соққысына, өрт шығуына және/немесе ауыр жарақаттануға апара алуы мүмкін.

Бақ бұйымындағы белгілердің мағыналары



Қауіптер бойынша жалпы нұсқаулар.



Қолдану нұсқаулығын оқыңыз.



Су ағымын адамдарға, жануарлар мен Адамдардың бетіне аңдарға және электрбұйымдарға немесе электр бөлшектеріне бағыттамаңыз.



Бұл құралдың құрамында магниттер бар - Магнитті ешбір имплантаттар және басқа медициналық құралдардың жанына, мысалы жүрекширатқыш (кардиостимулятор) немесе инсулин сорғысы, магниттік деректер тасығыштар және магниттік тұрғыдан сезімтал құралдардың жанына жақындатпаңыз. Магнит арқылы медициналық құралдарының жұмысына жағымсыз әсер ете алатын немесе деректердің қайтымсыз жоғалуына апара алатын өріс туындауы мүмкін.

Басқару

- Электр бұйымды пайдаланатын тұлға оны тек қана белгіленіп көрсетілген жұмыстар үшін қолдануы тиіс. Жергілікті айырықшылықтарға назар аударылуы керек. Жұмыс барысында басқа адамдарға, әсіресе балаларға, назар аударып әрекет ету керек.
- Балаларға, денелік, сенсорлық немесе ақыл-ой қабілеттері шектелген адамдарға немесе осындай құралдармен жұмыс тәжірибесі жеткіліксіз болған және/немесе білімі жеткіліксіз болған және/немесе осы қолдану нұсқаулықпен таныс болмаған адамдарға ешқашан осы бақ электр бұймымен жұмыс істеуге рұқсат етпеңіз. Электр бұйым қолданушының жасы бойынша мәліметтер бұйыс қолданылатын елдегі ұлттық ережелер арқылы шектелуі мүмкін.
- Балалардың бақ электр бұйымымен ойнамауын қамтамасыз ету үшін балаларға қарап жүруіңіз керек.
- Электр бұйымды қолданушы жұмыс аумағында болған басқа тұлғалар үшін жауапты болады. Су ағыны, осы су ағыны арқылы зақымданулардың пайда бола алатын бағыттарға қарай бағытталмай тұрғанына назар аударыңыз.

Қолдану

- Жұмыс аймағында болған электр тоғын өткізетін бөлшектерінің барлығы шашыранды суға қарсы қорғалған болуы тиіс.
- Құрамында асбест және басқа да денсаулыққа зиян тигізетін материалдар бар болған заттарды бүріктіруге болмайды.
- Құралды оның аккумуляторға арналған бөлімі жабылып тұрғанында ғана қолданыңыз. Осының арқасында аккумулятор шашыранды судан қорғалатын болады.
- Электрбұйымды қолдану алдынан оның жұмысқа лайықты қалыпта болуын және жұмыс қауіпсіздігін тексеру керек. Лайықсыз қалыпта болғанында оны қолдануға болмайды.
- Бүріккіш буларының тұтанып кету, жарылу және улау қауіпі өте жоғары болу себебінен құрамында еріткіш заттар бар сұйықтық, сұйылтылмаған қышқыл, ацетон немесе еріткіш бұйымдарын, оның ішінде бензин, бояу сұйылтқыштарын және жылыту үшін арналған сұйық майларын қолдануға болмайды.
- Су шанын ешқашан сүзгішсіз немесе зақымдалған сүзгіш арқылы толтырмаңыз.
- Құралды өзгерту бойынша ешбір жұмыстарын өзбасыңызбен өткізбеңіз. Рұқсат етілмеген өзгерту жұмыстары құралыңыздың қауіпсіздігін зақымдап, шуылдар мен вибрациялардың күшейтіліп, құрал жұмысының нашарлануына апара алады.
- Су ағымын адамдардың жүзіне, жануарлар мен аңдарға бағыттамаңыз.
- Құралды, оның шанын толтыру үшін ешқашан суға малмаңыз.
- Жоғары қысым арқылы заттардың кері атып кетілулері мүмкін. Керек болса, арнайы лайықты жеке қорғану жабдығын киіп жүріңіз, мысала қорғау көзәйнегін.
- Су шанын толтыру үшін тек қана таза (құрамында тұз жоқ) суды пайдаланыңыз.
- Құралды тек қана таза сумен пайдаланыңыз. Суға ешбір қоспаларды қоспаңыз. Суда болатын лас пен қоспалар сорғыны және жиынтықтаушыларды зақымдай алады.

Тасымалдау мен сақтау

- Бақ электрбұйымын өшіргіш айырғышымен өшіріңіз:
- Құралды көтеру және тасымалдау барысында, әсіресе су шаны толы болған жағдайда, абай болыңыз.
- Құралды сақтауға қою алдында алдымен құрал шанысынан және сорғы жүйесінен суды төгіп алыңыз.

Құрал күтімі

- Бүкіл тазалау және техникалық қызмет көрсету жұмыстары және қосалқы бөлшектерін ауыстыру алдынан электрбұйымды өшіріп алыңыз. Электрбұйым желі кернеуі арқылы жұмыс істесе, кабель ашасын шығарып алыңыз.
- Жөндеу жұмыстары тек қана техникалық қызмет көрсету үшін арнайы рұқсаты бар Bosch техникалық қызмет орталықтары арқылы өткізілуі тиіс.

Қосымша және қосалқы бөлшектері

- Тек қана шығарушы тарапынан рұқсат етілген қосымша және қосалқы бөлшектерін қолдануға болады. Шығарушының түпнұсқалық қосымша және қосалқы бөлшектерін қолдануы электрбұйымның қатесіз немесе ақаусыз жұмыс істеуін қамтамасыз етеді.

Белгілер

Төмендегі белгілер қолдану нұсқаулығын оқу және түсіну үшін маңызды. Белгілер мен олардың мағынасын есте

сақтаңыз. Белгілерді дұрыс түсіну құралды дұрыс әрі одан да сенімдірек түрде пайдалануға көмек болады.

Белгі	Мағына
	Қозғалыс бағыты
	Реакция бағыты
	Қосу
	Өшіру
	Құрамдас бөлшектер/қосалқы бөлшектер
	Салмағы

Өнім сипаттамасы мен техникалық спецификациясы



Қауіпсіздік бойынша нұсқауларын және сақтандырулардың барлығын оқыңыз. Қауіпсіздік бойынша нұсқаулықтары мен сақтандыруларын ұстанбау не орындамау электр соққысына, өрт шығуына және/немесе ауыр жарақаттануға апара алуы мүмкін.

Пайдалану нұсқаулығының алдыңғы бөлшегінде берілген суреттерге назар аударыңыз.

Тағайындалу бойынша қолдану

Құрал тұрмыстық жұмыстар үшін мақсатталған, мысалы, ішкі резервуар ішінен немесе құбыр су жүйесіне жалғастырғыштан тазалау үшін, және көлікті, аспаптарды, терезелерді, қайықтарды, велосипедтерді, иттерді (төмен қысымдағы режимде), сыртқы жерлерде қолданылатын ойыншықтарды, жылыжайларды, бақ жиһаздарын және т.б. тазалау үшін.

Әр өткізілетін тазалау жұмысы үшін қысым модусы мен бүрку түрі лайықы түрде орнатылуы тиіс.

Бұл өнім тазалау бұйымдарын қолдану үшін мақсатталмаған.

Бұл өнімді тек қана таза сумен пайдаланыңыз. Суға ешбір қоспаларды қоспаңыз. Суда болатын лас пен қоспалар сорғыны және жиынтықтаушыларды зақымдай алады.

Бейнеленген құрамды бөлшектер (суреттер А мен Вқараңыз)

Бейнеленген құрамды бөлшектерінің нөмірленуі құралдың графикалық беттерде бейнеленуі негізінде беріледі.

(1) Шүмектің бастиегі
(2) Шаппа
(3) Құбыршек
(4) Тұтқа
(5) Резервуар қақпағы
(6) Қосқыш/Өшіргіш
(7) Eco режимі
(8) Аккумулятор бөлімінің қақпағы
(9) Су резервуарының деңгей көрсеткіші
(10) Бүріккіш пистолеті
(11) Бүріккіш пистолетін салу бөлімі
(12) Аккумулятор [a)]
(13) Аккумуляторды бұғаттан босату түймешігі
(14) Қуаттандыру құралы [a)]
(15) Сүзгі, үлкен
(16) Аккумулятор бөлімінің магниті
(17) Сүзгі, кішкентай

a) **Бейнеленген құрамдас бөлшектер стандарттық жеткізу көлеміне кірмейді.**

Техникалық мәліметтер

Қысыммен жұмыс істейтін тазалау құралының аккумуляторы		Fontus 18V-6
Өнім нөмірі		**3 600 HB6 2..**
Атаулы кернеуі	В	18
Атаулы қуаты	Вт	170
Сақтық сыныбы		III, IP X4
Максималдық қысым (жүйелік)	МПа	4,0 (+/- 0,4)
Шартты қысым (пайдаланушы арқылы шықпасы)	МПа	2,0 (+/- 0,2)
максималдық су температурасы	°C	50
Салмағы “EPTA-Procedure 01:2014”[A)]нормасына сай	кг	4,8
Сериялық нөмірі		Құралдағы сериялық нөмірін қараңыз (зауыттық тақташасы)
сыртқы температурасының ұйғарынды деңгейі		

Қысыммен жұмыс істейтін тазалау құралының аккумуляторы		Fontus 18V-6
– қуаттандыру барысында	°C	0 ... +45
– жұмыс барысында[B)]	°C	+5 ... +50
– сақтау барысында	°C	-20 ... +50
Аккумулятор түрі		PBA 18V...W-. 2,0 Асағ, 2,5 Асағ, 3,0 Асағ, 4,0 Асағ, 5,0 Асағ, 6,0 Асағ

A) пайдаланған аккумуляторға байланысты

B) температура < 0 °C болғанда жұмыс күші шектелген көлемде болады

Шуыл және вибрациялар бойынша мәліметтер

Шуыл эмиссия мәндері **EN 60335-2-79**нормасына сай белгіленген.

Құралдың "A" қылып белгіленген шуыл деңгейі келесілерге сай болады: дыбыс қысымының деңгейі **69** дБ(A); дыбыс қуатының деңгейі **79** дБ(A). K дәлсіздігі = **3,0**.

a_h жиынтық мәні (үш бағыттың векторлық қосындысы) мен K терістігі **EN 60335-2-79**: a_h **= 0,2** м/сек^2, K = **0,5** м/сек^2 сай белгіленеді.

Құрастырып орнатылуы мен қолданылуы

Бейнеленуі/Әрекет мақсаты	Сурет	Бет
Бейнеленген құрамды бөлшектер	**A**	3
Сату және жеткізілім көлемі	**B**	4
Су резервуарын толтыру	**C**	4
Аккумуляторды қуаттандыру және енгізу	**D**	5
Қосу мен өшіру	**E**	5
Есо режимін қосу	**F**	6
Бүрку түрлері	**G**	6
Сүзгіні тазалаңыз	**H – I**	7 – 8
Сүзгіні енгізіңіз	**J**	9
Аккумуляторды шығарып алыңыз	**K**	10
Сақтау	**L**	10
Құрамдас бөлшектері	**M**	11

Іске қосу

Аккумуляторды орнату/шығарып алу (D және K суреттерін қараңыз)

Нұсқау: Лайықты болмаған аккумуляторларды қолдану құралдың дұрыс істемеуіне немесе зақымдануына апара алады.

Аккумуляторды енгізу Аккумулятор бөлімінің қақпағын ашыңыз **(8)**. Қуаттандырылған аккумуляторды **(12)** енгізіңіз. Аккумулятордың дұрыс енгізіліп қойылғанын тексеріңіз. Құрал пайдаланған уақытта аккумуляторды шашыраңқы судан қорғау үшін, аккумулятор бөлімінің қақпағын жауып қойыңыз.

Аккумуляторды шығарып алыңыз Аккумулятор бөлімінің қақпағын ашыңыз **(8)**. Аккумуляторды **(12)** құралдан шығару үшін, аккумуляторды бұғаттан шығару түймесін **(13)** басып, аккумуляторды тарта отырып шығарыңыз.

Басқару

Жұмысты бастау

Құралдың ішкі су резервуарын сумен толтыру үшін, әрқашан тек қана таза суды пайдаланыңыз. Сүзгі енгізіліп, зақымдалмаған қалыпта болғанын тексеріңіз (**C** және **J** суреттерін қараңыз).

Бүріккіш пистолетін алып, құбыршекті құралдан босатып алып қойыңыз. Өзіңіз қалаған бүрку түрін шүмек басын **(1)** бұра отырып таңдап алыңыз (**G** суретін қараңыз).

Қосу/Өшіру түймесін басыңыз **(6)**. Есо режимін белсендіру үшін, Есо режим түймесін басыңыз **(7)**. Шаппаны **(2)** басып, су шыққанша дейін басып тұра беріңіз (**E** және **F** суреттерін қараңыз).

Нұсқау: Су шанын босатқаннан кейін құралды алғашқы рет қолданған жағдайда су шығуына дейін 10 минутқа дейін уақыт өтуі мүмкін.

Автостоп функциясы

Пистолет тұтқасындағы шаппа **(2)** босатылып жіберілген сәтте құрал өз қозғалтқышын өшіріп қояды.

Автоматтық түрде өшірілуі функциясы

Құрал **30** минут бойы үзіліссіз істеп тұрған жағдайды құрал қозғалтқышы өз-өзімен өшіріліп қойылады.

Автоматтық ұйқы функциясы

Құрал **15** минуттан астам қолданбай қалғанында өз-өзімен автоматты түрде өшіріліп қойылады.

Қателерді белгілеу

Қысыммен жұмыс істейтін тазалау құралының аккумуляторы

Симптомдар	Ықтимал себептер	Көмек
Қозғалтқыш іске қосылмай тұр	Аккумулятор қуатсызданып қалған	Аккумуляторды қуаттандырып алыңыз
	Аккумулятор тым суық/тым қызып қалған	Аккумуляторды жылытып/суытып алыңыз
	Құрал мұздап қалған	Құрал еріп қалғанша дейін күтіңіз
Қысым өтіп тұр	Шүмек бұғатталып қалған	Шүмекті тазалау
		Шүмектегі бұранданың нық тартылып қойылғанын тексеріңіз.
	Сорғы ішінде ауаның бар болуы	Құралды, ауа жүйеден шығарылғанша дейін “турбо” қысым режимінде душ бүріккішпен істетіп алыңыз.
Қозғалтқыш жұмыс істеп тұр, бірақ қысым шектеулі немесе жұмыс қысымы жоқ	Су шаны бос болып тұр	Су шанын толтырыңыз
	Сорғы дайындалмаған	Ауаны шығару үшін шаппаны жібермей басып тұрыңыз
Құрылғы өз-өзімен өшіп қалады	Автоматтық ұйқы функциясы белсендірілді	Құралды іске қосу үшін қосқыш/өшіргіш түймешігін басыңыз
	Автоматтық түрде өшірілу функциясы белсендірілді	Құралды іске қосу үшін қосқыш/өшіргіш түймешігін басыңыз
	Аккумулятор қуатсызданып қалған	Аккумуляторды қуаттандырып алыңыз
Құрал тығыз емес	Сорғыш тығыз емес	Судың шағын көлемдерінің шығып кетуі ұйғарынды, шығып кететін су көлемі жоғары болса техникалық қызмет көрсету орнымен хабарласыңыз
	Біріктірілген жерлері тығыз емес	Біріктірілген жерлерінің дұрыс құрастырып орнатылғанын тексеріңіз
	Су шанының қақпағы тығыз емес	Су шанының қақпағының дұрыс жабылғанын тексеріңіз
Қозғалтқыш күту режимінде іске қосылып кетеді	Сорғы, бүріккіш пистолеті немесе құбыршек тығыз емес	Күту режимінде тұрақты түрдегі ақаулықтардың пайда болғанында техникалық қызмет көрсету орталығымен хабарласыңыз

Техникалық күтім және қызмет көрсету

Техникалық күтім, сақтау және тасымалдау (H – L суреттерін қараңыз)

Құбыршектегі суды шығару үшін, құралды өшіріп, шаппаны басыңыз.

Бүрку пистолетін, қылшақты және бүрку пистолетін құралда сақтауға болады.

Суды жүйеден шығарып алып, аккумуляторды шығарып алыңыз.

Сүзгіні жүйелі түрде тазалап жүріңіз.

Тұтынушыларға қызмет көрсету және пайдалану бойынша кеңес беру

Қызмет көрсету орталық өнімді жөндеу және күтім, сондай-ақ қосалқы бөлшектер туралы сұрақтарыңызға жауап береді. Құрамалық сызбаны және қосалқы бөлшектер бойынша деректерді келесі сайтта таба аласыз: **www.bosch-pt.com**

Құралды пайдалану бойынша кеңес беретін Bosch қызметкерлер тобы өнімдеріміз және оларға арналған қосалқы бөлшектер бойынша сұрақтарыңызға жауап беруге дайын.

Сұрақтарыңызды қойғаныңызда және қосалқы бөлшектерге тапсырыс бергеніңізде әрқашан міндетті түрде өнімнің зауыттық тақташасындағы 10-санды өнім нөмірін атаңыз.

Өндіруші талаптары мен нормаларының сақталуымен электр құралын жөндеу және кепілді қызмет көрсету барлық мемлекеттер аумағында тек “Роберт Бош” фирмалық немесе авторизацияланған қызмет көрсету орталықтарында орындалады. ЕСКЕРТУ! Заңсыз жолмен әкелінген өнімдерді пайдалану қауіпті, денсаулығыңызға зиян келтіруі мүмкін. Өнімдерді заңсыз жасау және

тарату әкімшілік және қылмыстық тәртіп бойынша Заңмен қудаланады.

Қазақстан
Тұтынушыларға кеңес беру және шағымдарды қабылдау орталығы:
“Роберт Бош” (Robert Bosch) ЖШС
Алматы қ.,
Қазақстан Республикасы
050012
Муратбаев к., 180 үй
“Гермес” БО, 7 қабат
Тел.: +7 (727) 331 31 00
Факс: +7 (727) 233 07 87
E-Mail: ptka@bosch.com
Сервистік қызмет көрсету орталықтары мен қабылдау пунктерінің мекен-жайы туралы толық және өзекті ақпаратты Сіз: www.bosch-professional.kz ресми сайттан ала аласыз

Сервистік орталықтардың мекенжайларын мұнда таба аласыз:

www.bosch-pt.com/serviceaddresses

Электр құралы кепілді пайдалану мерзімінің ішінде өндірушінің кесірінен істен шыққан жағдайда, өнім иесі төмендегі шарттар орындалғанда кепілдік бойынша тегін жөндеуге құқылы болады:
- механикалық зақымдардың жоқтығы;
- пайдалану бойынша нұсқаулық талаптарының бұзылу белгілерінің жоқтығы;
- пайдалану бойынша нұсқаулықта сатушының сату туралы белгісінің және сатып алушы қолтаңбасының бар болуы;
- электр құралы сериялық нөмірінің және кепілдік талонындағы сериялық нөмірдің сәйкестігі;
- біліксіз жөндеу белгілерінің жоқтығы.

Кепілдік төмендегі жағдайларда қолданылмайды:
- форс-мажор жағдайларына байланысты кез келген сынықтар;
- барлық электр құралдарындағыдай электр құралының қалыпты тозуы.

Жалғағыш контактілер, сымдар, қылшақтар және т.б. сияқты құрал бөліктерінің қызмет ету мерзімін қысқартатын қалыпты тозу нәтижесінде қажеттілігі туындаған жөндеу кепілдік аясына кірмейді:
- табиғи тозу (ресурстың толық пайдаланылуы);
- қате орнату, рұқсатсыз модификациялау, қате қолдану, қызмет көрсету немесе сақтау ережелерін бұзу нәтижесінде істен шыққан жабдық пен оның бөліктері;
- электр құралына артық жүктеме түскеннен орын алған ақаулар. (Құралға артық жүктеме түсудің шартсыз белгілеріне мыналар жатады: құбылу түсінің пайда болуы немесе электр құралы бөліктері мен түйіндерінің деформациясы немесе қорытылуы, жоғары температура әсерінен электр қозғалтқышындағы сымдар оқшаулағышының қараюы немесе көмірленуі.)

Тасымалдау

Ұсынылған литий-иондық аккумуляторлар қауіпті тауарларға қойылатын талаптарға бағынады. Пайдаланушы аккумуляторларды көшеде қосымша құжаттарсыз тасымалдай алады.

Үшінші тараптар (мысалы, әуе немесе жүк тасымалдау компаниясы) орауышқа және таңбаламаға қойылатын арнайы талаптарды сақтауы керек. Жіберілетін жүкті дайындау кезінде қауіпті жүктерді тасымалдау сарапшыларымен хабарласу керек.

Аккумуляторды корпусы зақымдалмаған болса ғана жіберіңіз. Ашық түйіспелерді желімдеңіз және аккумуляторды орамада қозғалмайтындай орыңыз. Қажет болса, қосымша ұлттық ережелерді сақтаңыз.

Кәдеге жарату



Өнімдер, аккумуляторлар, керек-жарақтар мен қаптамалар экологиялық тұрғыдан лайықты түрде қайта өңдеуге тапсырылуы тиіс.



Электр құралдарын және аккумуляторларды/батареяларды тұрмыстық қалдықтар контейнерлеріне тастамаңыз!

Тек қана ЕО елдері үшін:

Еуропа Одағының 2012/19/EU директивасы сай, қолдану үшін жарамсыз болып қалған өнімдер және, Еуропа Одағының 2006/66/EC директивасына сай, ақаулы немесе тозған аккумуляторлар/батареялар іріктеліп жиналып,экологиялық тұрғыдан лайықты түрде қайта өңдеуге тапсырылуы тиіс.

Лайықсыз түрде кәдеге жаратылған жағдайда, ескі электр және электрондық құралдар, оларда қауіпті заттардың бар болуы ықтималдығы себебінен, қоршаған ортаға және адамдардың денсаулығына қауіпті түрде әсер етуі мүмкін.

Аккумуляторлар/батареялар:

Li-ион:

(қараңыз „Тасымалдау“, Бет 97) тарауындағы нұсқауларына назар аударыңыз.

Română

Instrucțiuni de siguranță

AVERTISMENT! Citiți toate instrucțiunile şi indicațiile privind siguranța. Nerespectarea instrucțiunilor şi indicațiilor privind siguranța poate provoca electrocutare, incendiu şi/sau răniri grave.

Explicarea simbolurilor de pe scula electrică de grădină



Indicație generală de avertizare a periculozității.



Citiți instrucțiunile de folosire.



Nu îndreptați jetul de apă spre fața oamenilor și animalelor, asupra sculei electrice sau componentelor electrice.



Acest aparat conține magneți - nu apropiați magnetul de implanturi și alte aparate medicale, ca de exemplu stimulatoare cardiace sau pompe pentru insulină, suporți de date magnetici și aparate sensibile magnetic. Magnetul generează un câmp, care poate afecta funcționarea aparatelor medicale sau care poate conduce la pierderi de date iremediabile.

Manevrare

- Utilizatorul poate folosi scula electrică numai conform destinației. Trebuie luate în considerare condițiile locale. În timpul lucrului fiți conștienți de necesitatea protejării altor persoane, în special a copiilor.
- Nu permiteți în niciun caz copiilor, persoanelor cu capacități fizice, senzoriale sau intelectuale limitate sau lipsite de experiență și/sau cunoștințe și/sau persoanelor nefamiliarizate cu prezentele instrucțiuni, să folosească scula electrică de grădină. Este posibil ca reglementările locale să limiteze vârsta operatorului.
- Copiii trebuie supravegheați pentru a avea siguranța că aceștia nu se joacă cu scula electrică de grădină.
- Utiizatorul este responsabil pentru terți aflați în sectorul de lucru. Aveți grijă să nu îndreptați jetul de apă într-o direcție în care ar putea provoca pagube.

Utilizare

- Toate componentele purtătoare de curent electric din sectorul de lucru trebuie să fie protejate împotriva stropilor de apă.
- Nu este permisă pulverizarea de materiale care conțin azbest și nici a altor substanțe nocive.
- Folosiți scula electrică numai dacă, compartimentul acumulatorului este închis. Astfel acumulatorul va fi protejat împotriva stropilor de apă.
- Înainte de utilizare, scula electrică și accesoriile trebuie controlate cu privire la starea lor corespunzătoare și la siguranța de funcționare. În cazul în care starea acestora nu este impecabilă, nu este permisă utilizarea lor.
- Nu este permisă aspirarea de lichide care conțin solvenți, de acizi nediluați, de acetonă sau solvenți inclusiv benzină, de diluanți pentru vopsele și de păcură, deoarece dispersiile de pulverizare ale acestora sunt foarte inflamabile, explozibile și toxice.
- Nu umpleți niciodată cu apă rezervorul fără filtru sau dacă are filtrul deteriorat.
- Nu aduceți modificări aparatului. Modificările neautorizate pot afecta siguranța în exploatare a aparatului dumneavoastră și pot avea ca efect amplificarea zgomotelor și vibrațiilor acestuia, cât și performanțe necorespunzătoare.
- Nu îndreptați jetul de apă spre fețele persoanelor sau animalelor.
- Nu scufundați niciodată scula electrică în apă pentru a umple rezervorul.
- Presiunea înaltă poate face ca obiectele să ricoșeze înapoi. Dacă este necesar, purtați echipament personal de protecție corespunzător, de exemplu ochelari de protecție.
- Folosiți numai apă proaspătă (nu apă salină), pentru a umple rezervorul.
- Utilizați aparatul numai cu apă curată. Nu adăugați alte substanțe în apă. Impuritățile din apă pot deteriora pompa și accesoriile.

Transport și depozitare

- Deconectați aparatul înainte de a-l transporta.
- Fiți prevăzător când ridicați și transportați aparatul.
- Înainte de depozitare, goliți apa din rezervor și din sistemul de pompare.

Întreținere

- Deconectați mașina înainte de a o curăța precum și înainte de a efectua lucrări de întreținere și a schimba accesorii. Scoateți ștecherul afară din priză în cazul în care mașina este alimentată cu tensiune de la rețeaua de curent.
- Reparațiile vor fi executate numai la ateliere de asistență tehnică post-vânzări autorizate de Bosch.

Accesorii și piese de schimb

- Se vor folosi numai accesorii și piese de schimb autorizate de producător. Accesoriile și piesele de schimb originale asigură funcționarea fără deranjamente a sculei electrice.

Simboluri

Următoarele simboluri sunt importante pentru citirea și înțelegerea instrucțiunilor de folosire. Rețineți simbolurile și semnificația acestora. Interpretarea corectă a simbolurilor vă ajută să folosiți mai bine și mai sigur scula electrică.

Simbol	Semnificație
	Direcție de deplasare
	Direcția reacției

Simbol	Semnificație
	Pornirea
	Oprirea
	Accesorii/piese de schimb
	Masă

Descrierea produsului şi a performanţelor



Citiți toate instrucțiunile şi indicațiile privind siguranța. Nerespectarea instrucțiunilor şi indicațiilor privind siguranța poate provoca electrocutare, incendiu şi/sau răniri grave.

Vă rugăm să țineți seama de imaginile din partea din față a instrucțiunilor de folosire.

Utilizare conform destinației

Scula electrică este destinată uzului casnic, fie pentru curățarea cu apă din rezervorul intern sau alimentată prin racordul de apă, a autovehiculelor, uneltelor, geamurilor, bărcilor, bicicletelor, câinilor (în modul cu presiune scăzută), jucăriilor pentru mediul exterior, serelor, mobilierului de grădină, etc.

Fiecare mod de presiune şi model de pulverizare ar trebui reglate corect pentru toate misiunile de curățare

Produsul nu este conceput pentru utilizarea împreună cu detergenți.

Utilizați produsul numai cu apă curată. Nu adăugați alte substanțe în apă. Impuritățile din apă pot deteriora pompa şi accesoriile.

Componente ilustrate (vezi figurile A și B)

Numerotarea elementelor componente ilustrate se referă la reprezentarea produsului de pe paginile grafice.

(1) Capul duzei
(2) Declanşator
(3) Furtun
(4) Mâner de transport
(5) Buşon rezervor
(6) Buton de pornire/oprire
(7) Mod Eco
(8) Capac compartiment acumulator
(9) Indicator nivel rezervor apă
(10) Pistol de pulverizare
(11) Compartiment pistol de pulverizare
(12) Acumulator [a)]
(13) Buton deblocare acumulator
(14) Încărcător [a)]
(15) Filtru mare
(16) Magnet compartiment acumulator
(17) Filtru mic

a) **Acest accesoriu nu este inclus în setul de livrare standard.**

Date tehnice

Maşină de curățat cu presiune cu acumulator		Fontus 18V-6
Număr de identificare		**3 600 HB6 2..**
Tensiune nominală	V	18
Putere nominală	W	170
Clasa de protecție		III, IP X4
Presiune max. (sistem)	MPa	4,0 (+/- 0,4)
Presiune nominală (presiune la duză)	MPa	2,0 (+/- 0,2)
Temperatură maximă apă	°C	50
Masă conform procedurii EPTA 01:2014[A)]	kg	4,8
Număr de serie		Vezi numărul de identificare (plăcuța indicatoare a tipului) de pe scula electrică
Temperatură ambiantă admisă		
– în timpul încărcării	°C	0 ... +45
– În timpul funcționării[B)]	°C	+5 ... +50
– în timpul depozitării	°C	-20 ... +50
Tip acumulator		PBA 18V...W-. 2,0 Ah, 2,5 Ah, 3,0 Ah, 4,0 Ah, 5,0 Ah, 6,0 Ah

A) în funcție de acumulatorul utilizat

B) performanțe limitate la temperaturi < 0 °C

Informație privind zgomotul/vibrațiile

Valorile zgomotului emis au fost determinate conform **EN 60335-2-79**.

Nivelul de zgomot evaluat A al aparatului este în mod normal: Nivel presiune acustică **69** dB(A); Nivel putere sonoră **79** dB(A). Incertitudine K= **3,0**.

Valorile totale ale vibrațiilor a_h (suma vectorială a trei direcții) și incertitudinea K determinate conform **EN 60335-2-79**: a_h **= 0,2** m/s^2, K = **0,5** m/s^2.

Montare și utilizare

Reprezentare/scopul acțiunii	Figura	Pagina
Elemente componente ilustrate	**A**	3
Furnitură	**B**	4
Umplerea cu apă a rezervorului	**C**	4
Încărcarea și montarea acumulatorului	**D**	5
Pornire și oprire	**E**	5
Pornirea modului Eco	**F**	6
Variante ale modelului de pulverizare	**G**	6
Curățarea filtrelor	**H – I**	7 – 8
Introducerea filtrelor	**J**	9
Extragerea acumulatorului	**K**	10
Depozitare	**L**	10
Accesorii	**M**	11

Punerea în funcțiune

Montare/demontare acumulator (vezi figurile D și K)

Notă: Dacă nu se utilizează acumulatori adecvați, se poate ajunge la deranjamente funcționale sau defectarea aparatului.

Introducerea acumulatorului: Deschideți capacul compartimentului acumulatorului **(8)**. Introduceți acumulatorul încărcat **(12)**. Asigurați-vă că acumulatorul este introdus corect. Închideți capacul compartimentului acumulatorului, pentru ca acumulatorul să fie protejat de stropi de apă în timpul utilizării.

Extragerea acumulatorului: Deschideți capacul compartimentului acumulatorului **(8)**. Pentru a extrage acumulatorul **(12)** din aparat, apăsați butonul de deblocare acumulator **(13)** și scoateți acumulatorul.

Utilizare

Pornire

Utilizați întotdeauna apă proaspătă pentru a umple rezervorul intern. Verificați dacă filtrele sunt montate și dacă nu sunt deteriorate (vezi figurile **C** și **J**).

Luați pistolul de pulverizare și debobinați furtunul de pe aparat. Selectați modelul de pulverizare dorit rotind capul duzei **(1)** (vezi figura **G**).

Acționați întrerupătorul pornit/oprit **(6)**. Pentru a activa modul Eco, apăsați butonul pentru mod Eco **(7)**. Apăsați și mențineți declanșatorul apăsat **(2)**, până când iese apă (vezi figurile **E** și **F**).

Indicație: Poate dura până la 10 secunde, până când iese apă, când utilizați aparatul pentru prima dată, după golirea rezervorului de apă.

Funcție autostop

Aparatul oprește motorul, imediat ce este eliberat trăgaciul **(2)** de la mânerul pistolului.

Funcție de oprire automată

Motorul se oprește după ce produsul a funcționat neîntrerupt timp de **30** minute.

Funcție automată Sleep

Dacă nu se apasă niciun buton, aparatul se oprește automat după **15** minute.

Detectarea defecțiunilor

Mașină de curățat cu presiune cu acumulator

Simptome	Cauză posibilă	Remediu
Motorul nu porneşte	Acumulator descărcat	Încărcați acumulatorul
	Acumulatorul este prea rece/prea fierbinte	Lăsați acumulatorul să se încălzească/răcească
	Aparatul a înghețat	Așteptați până când aparatul se dezgheață
Presiunea pulsează	Duză blocată	Curățarea duzei
		Verificați dacă șurubul din duză este fixat ferm.
	Aer în pompă	Lăsați scula electrică să funcționeze cu duza cu jet tip duş în modul cu presiune turbo, până când mai există încă aer în sistem

Simptome	Cauză posibilă	Remediu
Motorul funcționează, dar presiunea de lucru este redusă sau nu există deloc	Rezervorul de apă este gol	Umpleți rezervorul
	Pompa nu este pregătită	Țineți trăgaciul apăsat pentru a evacua aerul
Aparatul se oprește	Funcția automată Sleep a fost activată	Apăsați întrerupătorul pornit/oprit pentru activare
	Funcția de oprire automată a fost activată	Apăsați întrerupătorul pornit/oprit pentru activare
	Acumulator descărcat	Încărcați acumulatorul
Aparatul este neetanș	Pompa este neetanșă	Mici pierderi de apă sunt admise; în cazul unor pierderi mai mari, contactați centrul de asistență tehnică post-vânzare
	Racorduri neetanșe	Verificați dacă racordurile sunt montate corect
	Dopul închidere rezervor este neetanș	Verificați dacă dopul de închidere rezervor este bine închis
Motorul pornește în modul Standby	Pompa, pistolul de pulverizare sau furtunul neetanșe	În cazul în care deranjamentele persistă în modul Standby, contactați centrul de asistență tehnică post-vânzare

Întreținere și service

Întreținere, depozitare și transport (vezi figurile H – L)

Deconectați scula electrică și apăsați trăgaciul pentru a goli rezervorul de apă.

Pistolul de pulverizare și furtunul pot fi depozitate la scula electrică.

Goliți apa din sistem și scoateți acumulatorul.

Curățați regulat filtrele.

Asistență clienți și consultanță privind utilizarea

Serviciul nostru de asistență tehnică post-vânzări răspunde întrebărilor dumneavoastră privind întreținerea și repararea produsului dumneavoastră, cât și în ceea ce privește piesele de schimb. Desene explodate și informații cu privire la piesele de schimb găsiți și la: **www.bosch-pt.com**
Echipa de consultanță clienți Bosch vă răspunde cu plăcere la întrebări privind produsele noastre și accesoriile acestora.

În caz de reclamații și comenzi de piese de schimb, vă rugăm să indicați neapărat numărul de identificare compus din 10 cifre, conform plăcuței indicatoare a tipului produsului.

România
Robert Bosch SRL
PT/MKV1-EA
Service scule electrice
Strada Horia Măcelariu Nr. 30–34, sector 1
013937 Bucureşti
Tel.: +40 21 405 7541
Fax: +40 21 233 1313
E-Mail: BoschServiceCenter@ro.bosch.com
www.bosch-pt.ro

Alte adrese de service găsiți la:
www.bosch-pt.com/serviceaddresses

Transport

Acumulatorii Li-Ion recomandați respectă cerințele legislației privind transportul mărfurilor periculoase. Acumulatorii pot fi transportați rutier de către utilizator, fără restricții.

În cazul expedierii de către terți (de ex.: transport aerian sau casă de expediții) trebuie respectate cerințele speciale privind ambalajele și marcarea. În acest caz, la pregătirea coletului trebuie să se consulte un expert în domeniul mărfurilor periculoase.

Expediați acumulatorii numai dacă aceștia prezintă carcasa intactă. Acoperiți cu bandă adezivă contactele deschise și ambalați astfel acumulatorii încât aceștia să nu se poată deplasa în interiorul ambalajului. Respectați și alte eventuale norme naționale din domeniu.

Evacuare la deșeuri



Produsele, acumulatorii, accesoriile și ambalajele trebuie direcționate către o stație de reciclare ecologică.



Nu aruncați produsele și acumulatorii/bateriile în gunoiul menajer!

Numai pentru țările UE:

Conform Directivei Europene 2012/19/UE produsele scoase din uz și, conform Directivei Europene 2006/66/CE, acumulatorii/bateriile defecte sau consumate trebuie colectate separat și direcționate către o stație de reciclare ecologică.

În cazul evacuării necorespunzătoare la deșeuri, produsele electrice și electronice uzate pot avea efecte dăunătoare asupra mediului și sănătății oamenilor, din cauza posibilei existențe a unor materiale periculoase.

Acumulatori/baterii:

Li-Ion:

Vă rugăm să respectați indicațiile de la paragraful (vezi „Transport“, Pagina 101).

Български

Указания за безопасност

ВНИМАНИЕ! Прочетете всички упътвания и указания за безопасна работа с машината. Неспазването на указанията за безопасна работа и на упътванията може да предизвика токов удар, пожар и/или тежки травми.

Пояснения на символите на машината



Общо указание за опасност



Прочетете ръководството за експлоатация.



Никога не насочвайте водната струя към лицето на хора, към животни, самата машината или електрически елементи.



Този уред съдържа магнити. Не поставяйте магнит в близост до импланти и други медицински апарати, като напр. кардиостимулатори или инсулинови помпи, магнитни носители на данни и чувствителни към магнити уреди. Магнитът генерира поле, което може да наруши функционирането на медицински апарати или да доведе до необратима загуба на данни.

Обслужване

- Лицето, което обслужва машината, трябва да го ползва само съобразно предназначението му. При това трябва да се отчитат особеностите на конкретната ситуация. Обръщайте специално внимание да предпазвате намиращи се наблизо лица, особено деца.
- Не допускайте този градински електроинструмент да бъде ползван от деца, лица с ограничени физически, сензорни или душевни способности или лица с недостатъчни познания и опит и/или лица, които не са запознати с тези указания. Възможно е национални нормативни документи да ограничават възрастта на работещия с градинския електроинструмент.
- Деца трябва да бъдат под постоянен надзор, за да се предотврати опасността да играят с градинския електроинструмент.
- Работещият е отговорен за трети лица, намиращи се в работната зона. Внимавайте да не насочвате водната струя в посока, в която тя може да причини щети.

Употреба

- Всички токопроводящи детайли в зоната на работа трябва да са защитени срещу напръскване с вода.
- Не се допуска пръскането на материали, съдържащи азбест и други вредни за здравето вещества.
- Работете с машината само при затворена кутия за акумулаторната батерия. Така акумулаторната батерия е защитена срещу напръскване с вода.
- Преди ползване електроинструментът и допълнителните приспособления трябва да бъдат проверявани дали са изправни и безопасни за работа. Ако състоянието им не е безупречно, използването им не се допуска.
- Не се допуска ползването на съдържащи разтворители течности, неразредени киселини, ацетон или разтворители, включително бензин, разредители за боя и газ за горене, тъй като суспензиите им са леснозапалими, взривоопасни и отровни.
- Никога не пълнете резервоара за вода без филтри или ако някой филтър е повреден.
- Не извършвайте промени по конструкцията на машината. Недопустими изменения могат да нарушат сигурността на Вашата машина и да предизвикат засилен шум и увеличени вибрации.
- Не насочвайте водната струя към лицата на хора или животни.
- Никога не потапяйте машината във вода, за да напълните резервоара.
- Високото налягане може да предизвика отхвърчането на дребни обекти. В зависимост от работните условия работете с подходящи лични предпазни средства, напр. предпазни очила.
- За сипване в резервоара използвайте само прясна (не солена) вода.
- Използвайте електроинструмента само с чиста вода. Не слагайте прибавки във водата. Замърсявания във водата могат да повредят помпата и други съоръжения.

Транспортиране и съхранение

- Изключете уреда преди транспортиране.
- Бъдете внимателни при повдигане и носене на уреда.
- Преди прибиране за съхранение изпразвайте водата от резервоара и помпата.

Техническо обслужване

- Преди да извършвате каквито и да е дейности по електроинструмента, напр. почистване, техническо обслужване и смяна на принадлежности, го изключвайте. Ако електроинструментът се захранва от мрежата, изключвайте щепсела от контакта.
- Допуска се ремонтни дейности да бъдат извършвани само от оторизирани сервизи на фирма Бош.

Допълнителни приспособления и резервни части

▶ Допуска се използването само на допълнителните приспособления и резервни части, посочени от производителя. Оригиналните приспособления и резервни части гарантират безпроблемното функциониране на електроинструмента.

Символи

Символите по-долу са важни при четенето и за разбирането на ръководството за експлоатация. Моля, запомнете символите и тяхното значение. Правилното интерпретиране на символите ще Ви помогне да използвате Вашия продукт по-добре и по-сигурно.

Символ	Значение
	Посока на движение
	Посока на реакция
	Включване
	Изключване
	Принадлежности/Резервни части
	Тегло

Описание на продукта и спецификациите му



Прочетете всички указания за безопасност и инструкции. Неспазването на указанията за безопасна работа и на упътванията може да предизвика токов удар, пожар и/или тежки травми.

Моля, вземете под внимание фигурите в началото на ръководството за експлоатация.

Предназначение на електроинструмента

Електроинструментът е предназначен за домашно ползване, за почистване с вода от питеен резервоар или водопроводна инсталация на превозни средства, инструменти, прозорци, лодки, велосипеди, кучета (при ниско налягане), външни играчки, оранжерии, градинска мебел и др.п.

За всяка конкретна дейност трябва да бъдат настроени подходящи струя и налягане.

Електроинструментът не е предназначен за ползване с почистващи препарати.

Използвайте електроинструмента само с чиста вода. Не слагайте прибавки във водата. Замърсявания във водата могат да повредят помпата и други съоръжения.

Изобразени компоненти (вижте фигури A и B)

Номерирането на изобразените компоненти се отнася до показването на продукта на страниците с графични изображения.

(1) Глава на дюзата
(2) Спусък
(3) Маркуч
(4) Дръжка за носене
(5) Капачка на резервоара
(6) Превключвател за включване/изключване
(7) Режим еко
(8) Капак на отделението за акумулаторната батерия
(9) Индикатор на резервоара за вода
(10) Пистолет за пръскане
(11) Отделение за пистолета за пръскане
(12) Акумулаторна батерия [a)]
(13) Бутон за деблокиране на акумулаторната батерия
(14) Зарядно устройство [a)]
(15) Филтър, голям
(16) Магнит на отделението за батерията
(17) Филтър, малък

a) **Тази принадлежност не е включена в стандартната окомплектовка на доставката.**

Технически данни

Акумулаторна водоструйна машина		Fontus 18V-6
Материален номер		**3 600 HB6 2..**
Номинално напрежение	V	18
Номинална мощност	W	170
Клас на защита		III, IP X4
Макс. налягане (водна система)	MPa	4,0 (+/- 0,4)
Номинално налягане (работно)	MPa	2,0 (+/- 0,2)
Макс. температура на водата	°C	50
Тегло съгласно EPTA-Procedure 01:2014[A)]	kg	4,8
Сериен номер		Вижте серийния номер (табелка) на машината

Акумулаторна водоструйна машина		Fontus 18V-6
Допустима температура на околната среда		
– при зареждане	°C	0 ... +45
– по време на работа[B)]	°C	+5 ... +50
– при съхраняване	°C	-20 ... +50
Акумулаторна батерия		PBA 18V...W-. 2,0 Ah, 2,5 Ah, 3,0 Ah, 4,0 Ah, 5,0 Ah, 6,0 Ah

A) в зависимост от използваната акумулаторна батерия

B) ограничена производителност при температури под < 0 °C

Данни за шум и вибрации

Стойностите за излъчвания шум са определени съгласно **EN 60335-2-79**.

Оценената равнище A на генерирания от електроинструмента шум обикновено е: Равнище на звуковото налягане **69** dB(A); мощност на звука **79** dB(A). Възможна неточност на измерването K= **3,0**.

Сумарна стойност на вибрациите a_h (векторна сума по трите направления) и възможна неточност на измерването K, определени съгласно **EN 60335-2-79**: a_h **= 0,2** m/s^2, K = **0,5** m/s^2.

Монтаж и работа

Изображение/Цел на действието	Фигура	Страница
Изобразени елементи	**A**	3
Окомплектовка	**B**	4
Пълнене на резервоара	**C**	4
Зареждане и поставяне на акумулаторната батерия	**D**	5
Включване и изключване	**E**	5
Включване на режим еко	**F**	6
Варианти на картината на пръскане	**G**	6
Почистване на филтрите	**H – I**	7 – 8
Поставяне на филтрите	**J**	9
Изваждане на акумулаторната батерия	**K**	10
Съхранение	**L**	10
Принадлежности	**M**	11

Пускане в действие

Поставяне/изваждане на акумулаторната батерия (вижте фигури D и K)

Упътване: Ако се използват неподходящи акумулаторни батерии, е възможно неправилно функциониране или повреждане на машината.

Поставяне на акумулаторната батерия: Отворете капака на отделението за акумулаторната батерия **(8)**. Поставете заредената акумулаторна батерия **(12)**. Уверете се, че акумулаторната батерия е поставена правилно. Затворете капака на отделението за акумулаторната батерия, за да предпазите акумулаторната батерия от пръскаща вода по време на употреба.

Изваждане на акумулаторната батерия: Отворете капака на отделението за акумулаторната батерия **(8)**. За да извадите акумулаторната батерия **(12)** от машината, натиснете бутона за деблокиране на акумулаторната батерия **(13)** и издърпайте акумулаторната батерия.

Обслужване

Включване

За пълнене на вътрешния резервоар винаги използвайте прясна вода. Проверете дали филтрите са поставени и не са повредени (вж. фигури **C** и **J**).

Вземете пистолета за пръскане и развийте маркуча от машината. Изберете желаната картина на пръскане чрез завъртане на главата на дюзата **(1)** (вж. фигура **G**).

Включете превключвателя за включване/изключване **(6)**. За да активирате режима еко, натиснете бутона за режима еко **(7)**. Натиснете и задръжте спусъка **(2)**, докато изтече вода (вж. фигури **E** и **F**).

Указание: Възможно е да изминат до 10 секунди, докато изтече вода, когато използвате отново машината за първи път след изпразване на резервоара за вода.

Функция за автоматично спиране

Електродвигателят се изключва, когато спусъкът **(2)** на ръкохватката на пистолета бъде отпуснат.

Функция за автоматично изключване

Двигателят се изключва, когато машината работи **30** минути без прекъсване.

Функция за “заспиване”

След **15** минути без задействане машината се изключва автоматично.

Отстраняване на дефекти

Акумулаторна машина за почистване под налягане

Симптоми	Възможна причина	Отстраняване
Двигателят не се включва	Акумулаторната батерия е разредена	Заредете акумулаторната батерия
	Акумулаторната батерия е твърде студена/гореща	Оставете акумулаторната батерия да се затопли/охлади.
	Машината е замръзнала	Изчакайте машината да се разтопи.
Налягането пулсира	Блокирала дюза	Почистване на дюзата
		Проверете дали винтът стои стабилно в дюзата.
	Въздух в помпата	Оставете машината да работи в режим на високо налягане с душ-струя, докато въздухът излезе от системата.
Електродвигателят работи, но налягането е ограничено или няма работно налягане	Резервоарът за вода е празен	Сипете вода в резервоара
	Помпата не е подготвена	Задръжте спусъка натиснат, за да излезе въздуха
Уредът се изключва	Активирала се е функцията за автоматично “заспиване”	Натиснете пусковия прекъсвач
	Автоматичната функция изключване е активирана	За активиране натиснете превключвателя за включване/изключване
	Акумулаторната батерия е разредена	Заредете акумулаторната батерия
Системата за високо налягане не е уплътнена	Помпата не е уплътнена	Малко протичане на вода е допустимо; при по-интензивен теч се обърнете към оторизиран сервиз
	Съединенията пропускат	Проверете дали съединенията са направени правилно
	Капачката на резервоара не уплътнява	Проверете дали капачката на резервоара е затворена правилно
Електродвигателят се включва в режим на готовност	Помпата, пистолетът за пръскане или маркучът пропускат	При повтарящо се включване в режим на готовност се обърнете към оторизиран сервиз

Поддръжка и сервиз

Поддръжка, съхранение и транспортиране (вж. фигури H – L)

Изключете машината и натиснете спусъка, за да излезе водата от маркуча

Пистолетът за пръскане и маркучът могат да се съхраняват на машината.

Изпразнете водата от системата и извадете акумулаторната батерия.

Почиствайте редовно филтрите.

Отдел за обслужване на клиенти и консултации за употреба

Отделът за обслужване на клиенти отговаря на Вашите въпроси относно ремонта и поддръжката на Вашия уред, както и относно резервни части. Чертежи на частите в разглобен вид и информация относно резервни части ще намерите също тук: **www.bosch-pt.com**

Екипът за консултации за употреба на Bosch ще Ви помогне с удоволствие, ако имате въпроси относно нашите уреди и техните принадлежности.

При всякакви уточнителни въпроси и поръчки на резервни части, моля, посочвайте непременно 10-цифрения материален номер, посочен на фирмената табелка на уреда.

България
Robert Bosch SRL
Service scule electrice
Strada Horia Măcelariu Nr. 30–34, sector 1
013937 Bucureşti, România
Тел.: +359(0)700 13 667 (Български)
Факс: +40 212 331 313
Email: BoschServiceCenterBG@ro.bosch.com
www.bosch-pt.com/bg/bg/

Допълнителни адреси на сервизи ще намерите на:
www.bosch-pt.com/serviceaddresses

Транспортиране

Препоръчаните литиевойонни акумулаторни батерии подлежат на изискванията на законодателството за опасни товари. Потребителят може да транспортира акумулаторните батерии по пътищата без допълнителни условия.

При експедиране от трети страни (напр.: въздушен транспорт или спедиция) трябва да се вземат под внимание специални изисквания към опаковката и маркировката. За целта при подготовката на пакетирането се консултирайте с експерт в съответната област.

Изпращайте акумулаторни батерии само ако корпусът им не е повреден. Изолирайте контактните клеми с изолирбанд и опаковайте акумулаторната батерия така, че да не може да се премества в опаковката. Моля, спазвайте и изискванията на местното законодателство.

Предаване за отпадъци



Продукти, акумулаторни батерии, принадлежности и опаковки трябва да се предават за екологосъобразно рециклиране.



Не изхвърляйте градински електроинструменти и акумулаторни или обикновени батерии при битовите отпадъци!

Само за страни от ЕС:

Съгласно Европейската директива 2012/19/ЕС негодни за употреба продукти и съгласно Европейската директива 2006/66/ЕО дефектни или излезли от употреба акумулаторни батерии/батерии трябва да се събират разделно и да се предават за екологосъобразно рециклиране.

При неправилно изхвърляне излезли от употреба електрически и електронни уреди могат да имат вредни ефекти върху околната среда и човешкото здраве поради евентуално наличие на опасни вещества.

Акумулаторни батерии/Батерии:

Литиевойонни:

Моля, спазвайте указанията в раздела (вж. „Транспортиране“, Страница 106).

Македонски

Безбедносни напомени

ПРЕДУПРЕДУВАЊЕ! Прочитајте ги сите безбедносни предупредувања и упатства. Непочитувањето на безбедносните предупредувања и упатства може да доведе до електричен удар, пожар и/или сериозни повреди.

Толкување на симболите на уредот



Општи безбедносни правила.



Прочитајте го упатството за употреба.

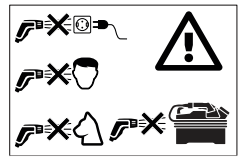

Никогаш не насочувајте ја пералката директно кон луѓе, животни, електрични уреди или компоненти.



Овој уред содржи магнети - Не ставајте го магнетот во близина на импланти и други медицински уреди, како што се пејсмејкери или инсулински пумпи, магнетни носачи на податоци и други уреди чувствителни на магнет. Магнетот создава поле, кое може да ја наруши функцијата на некои медицински уреди или да предизвика неповратно губење на податоци.

Ракување

- Ракувачот мора да ракува со производот во склад со прописите. При ракувањето со уредот мора да ги земе пред вид конкретните услови. При работата мора да внимава на другите личности, а посебно на децата.
- Не дозволувајте им на деца, личности со ограничени физички, сензорни или психички ограничувања и/или недостаток на знаење или на личности незапознаени со ова упатство да го употребуваат уредот. Локалните прописи можат да ја ограничат возраста на ракувачот.
- Децата треба да бидат под надзор да не си играат со уредот.
- Ракувачот е одговорен за трети лица во полето на работа. Проверете да водниот млаз не е усмерен во насока што може да предизвика штета.

Употреба

- Сите компоненти во работниот простор коишто пренесуваат струја мора да бидат заштитени од прскање на вода.
- Не прскајте азбестни и други материјали коишто се штетни по здравјето.
- Користете го уредот само кога батеријата е затворена. Така е батеријата заштитена од прскање вода.
- Пред употреба проверете дали уредот и дополнителната опрема се во фунционална состојба и дали се безбедни за употреба. Не користете го уредот доколку не е во одлична состојба.
- Не користете го уредот со течни растворувачи, неразредени киселини, ацетон или други средства како бензин, разредувачи или горивна нафта, бидејќи нивните испарувања се лесно запалливи, експлозивни и отровни.
- Никогаш не полнете го резерварот за гориво без филтер или кога филтерот е оштетен.
- Не вршете промени на уредот. Несоодветните модификации може да влијаат на безбедноста на

Вашиот уред, предизвикувајќи зголемена бучава и вибрации и лоши перформанси.

- ▶ Не насочувајте го млазот кон лицето на луѓе или животни.
- ▶ Никогаш не ставајте го уредот под вода за да го наполните резерварот.
- ▶ Некои предмети можат да отскокнат поради високиот притисок на млазот. Ако е потребно, носете лична заштита, на пример заштитни наочари.
- ▶ Користете само свежа (не солена) вода за полнење на резерварот за вода.
- ▶ При употреба на уредот користете само чиста бистра вода. Не додавајте никакви адитиви во водата. Нечистотии во водата може да ја оштетат пумпата како и приборот.

Транспорт и складирање

- ▶ Пред транспорт или пренос неопходно е да го исклучите уредот од штекер.
- ▶ Бидете внимателни кога го кревате и носите уредот.
- ▶ Пред складирање, испразнете го резерварот за вода и пумпниот систем.

Одржување

- ▶ Пред секое чистење, одржување или замена на делови, искучете го уредот. Ако уредот работи приклучен на електрична мрежа, извадете го напојниот кабел од утикачот.
- ▶ Поправките на уредот се вршат само во овластен Бош сервис.

Додатна опрема и резервни делови

- ▶ Може да се користат само додатна опрема и резервни делови одобрени од производувачот на уредот. Оригиналната додатна опрема и оригиналните резервни делови гарантираат дека уредот може да се користи безбедно и без расипување.

Ознаки

Следните симболи се важни за читање и разбирање на упатството за употреба. Ве молиме проучете ги симболите и нивното значење. Точната интерпретација на симболите ќе ви помогне подобро и побезбедно да го користите уредот.

Ознака	Значење
	Правец на движење
	Правец на реакција
	Вклучување
	Исклучување
	Прибор/резервни делови
	Тежина

Опис на производот и ракување



Прочитајте ги сите безбедносни предупредувања и упатства. Непочитувањето на безбедносните предупредувања и упатства може да доведе до електричен удар, пожар и/или сериозни повреди.

Видете ги илустрациите во предниот дел од упатството за работа.

Употреба со соодветна намена

Уредот е наменет за употреба во домаќинството, било за чистење преку внатрешениот резервоар или приклучокот за вода, за миење возила, алати, прозори, пловила, велосипеди, кучиња (во режим на низок притисок), играчки за надворешниот простор, пластеници, градинарски мебел и слично.

За секоја задача на чистење, модулот на притисок и мустрата на прскање треба да биде правилно наштелувана.

Производот не е наменет за да се употребаво со средства за чистење.

Користете го уредот само со чиста бистра вода. Не додавајте никакви адитиви во водата. Нечистотии во водата може да ја оштетат пумпата како и приборот.

Вградени компоненти (види слики A и B)

Нумерирањето на напишаните компоненти се однесува на приказот на уредот на страните со цртежи.

(1) Глава на прскалката
(2) Активатор
(3) Црево
(4) Рачка за носење
(5) Капаче на резерварот
(6) Копче за вклучување/исклучување
(7) Еко-Модус
(8) Капак за батеријата
(9) Индикатор за резервоар за вода
(10) Пиштол за прскање
(11) Преграда за пиштол за прскање
(12) Батерија [a)]
(13) Копче за отворање на батеријата
(14) Полнач [a)]
(15) Голем филтер
(16) Магнет за батерискиот простор

(17) Мал филтер

a) **Опишаната опрема прикажана на сликите не е дел од стандардниот обем на испорака.**

Технички податоци

Батериска високопритисна пералка		Fontus 18V-6
Број на артикл		**3 600 HB6 2..**
Номинален напон	V	18
Номинална моќност	W	170
Заштитна класа		III, IP X4
макс. притисок (систем)	MPa	4,0 (+/- 0,4)
Номинален притисок (корисничко издание)	MPa	2,0 (+/- 0,2)
максимална температура на водата	°C	50
Тежина согласно EPTA-Procedure 01:2014[A)]	кг	4,8
Сериски број		Види го серискиот број (сервисна плочка) на уредот
дозволена температура на околината		
– при полнење	°C	0 ... +45
– при употреба[B)]	°C	+5 ... +50
– При складирање	°C	-20 ... +50
Тип на батерија		PBA 18V...W-. 2,0 Ax, 2,5 Ah, 3,0 Ah, 4,0 Ah, 5,0 Ah, 6,0 Ah

A) во зависност од употребената батерија

B) ограничена моќност на температури < 0 °C

Информации за бучава/вибрации

Утврдени вредности на емисија на бучава согласно **EN 60335-2-79**.

Измереното A просечно ниво на бучава на уредот изнесува обично: Ниво на звучен притисок **69** dB(A); ниво на звучна моќност **79** dB(A). Несигурност K= **3,0**.

Вкупните вредности на вибрации a_h (векторска сума од три насоки) и несигурност K утврдени соодветно **EN 60335-2-79**: a_h **= 0,2** m/s^2, K = **0,5** m/s^2.

Монтажа и користење

Приказ/Цел на ракувањето	Слика	Страна
Илустрација на компоненти	**A**	3
Обем на испорака	**B**	4
Полнење на уредот за вода	**C**	4
Наполнете ја и вметнете батеријата	**D**	5
Вклучување и исклучување	**E**	5
Еко-Модус Вклучување	**F**	6
Варијанти-мустри на прскање	**G**	6
Чистење на филтерот	**H – I**	7 – 8
Вметнете го филтерот	**J**	9
Извадете ја батеријата	**K**	10
Складирање	**L**	10

Приказ/Цел на ракувањето	Слика	Страна
Прибор	**M**	11

Пуштање во погон

Вметнување/вадење на батеријата (види слики D и K)

Совет: Употреба на несоодветни батерии може да предизвика погрешно функционирање или оштетување на уредот.

Вметнување на батеријат: Отворете го капакот - преградата за батерии **(8)**. Повторно ставете ја наполнетата **(12)** батерија. Проверете дали батеријата е правилно поставена и вклопена. Затворете го капакот на преградата за батерии за да ја заштитите батеријата од капки вода за време на употребата.

Извадете ја батеријата: Отворете го капакот - преградата за батерии **(8)**. За вадење на батеријата **(12)** од уредот, притиснете го копчето за вадење на батеријата **(13)** и извадете ја батеријата.

Ракување

Стартување

Секогаш користете свежа вода за да го наполните внатрешниот резервоар. Проверете дали филтерот е потрошен или оштетен (види слика**C** и **J**).

Земете го пиштолот за прскање и одмотајте го цревото од уредот. Одберете ја саканата мустра на прскање со вртење на главата на прскалкат **(1)**(види слика **G**).

Притиснете го копчето за вклуч-/исклучување. **(6)**. За да го активирате еколошкиот режим, притиснете го копчето Еко режим Еко режим **(7)**. Стиснете го и држете го чкрапалото **(2)**, додека не излезе вода (види слики **E** и **F**).

Забелешка: Откако че го испразните резервоарот за вода а потоа првото користење можеби ќе потрае до 10 секунди за да излезе вода од него.

Аутостоп функција

Моторот на уредот автоматски се исклучува кога се отпушта чкрапалото **(2)** на рачката од пиштолот.

Функција за автоматско исклучување

Моторот ќе запре, ако уредот **30**работи непрекинато неколку минути.

Функција-спиење

Уредот се исклучува сам после **15**неколку минути неупотребување.

Отстранување грешки

Батериски дел за миење под притисок

Симптоми	Можна причина	Помош
Моторот не се вклучува	Празна батерија	Наполнете ја батеријата
	Батеријата е преладна/претопла	Пуштете батеријата да се загрее/олади
	Уредот е замрзнат	Почекајте додека не се одмрзне уредот
Притисокот пулсира	блокирана млазница	Исчистете ја млазницата
		Проверете дали завртката во млазницата е затегната.
	Воздух во пумпата	Оставете го уредот во модул на турбо притисок со млазницата за туширање, додека воздухот не излезе од системот
Моторот работи, но има мал или нема никаков притисок	Резерварот е празен	Наполнете го резерварот
	Пумпата не е спремна	Држете го чкрапалото притиснато додека не излезе воздухот
Уредот се исклучува	Активирана е функцијата за автоматско спиење	Притиснете го копчето за вклучување/исклучување
	Активирана е функцијата за автоматско исклучување	Притиснете го копчето за вклучување/исклучување
	Празна батерија	Наполнете ја батеријата
Уредот пропушта вода	Пумпата пропушта вода	Мало пропуштање е дозволено; при поголеми пропуштања контактирајте го овластениот застапник
	Приклучоците пропуштаат вода	Проверете дали се сите приклучоци правилно монтирани
	Приклучокот на резерварот пропушта вода	Проверете дали приклучокот на резерварот е правилно заклучен
Моторот работи во модулот на мирување	Пумпата, пиштолот за прскање или цревото пропуштаат	Во случај на упорни неуспеси во модул на мирување, контактирајте ја службата за корисници

Одржување и сервис

Одржување, складирање и пренос (види слика H – L)

Исклучете го уредот и притиснете го чкрапалото за да се испразни водата што е останата во цревото.

Пиштолот за прскање, четката и цревото може да се чуваат на уредот.

Испразнете ја водата од системот и извадете ја батеријата.

Редовно проверувајте и чистете го филтерот.

Сервисна служба и совети при користење

Сервисната служба ќе одговори на Вашите прашања во врска со поправката и одржувањето на Вашиот производ како и резервните делови. Експлодирани цртежи и

информации за резервни делови може да се најдат и на: **www.bosch-pt.com**

Тимот за советување при користење на Bosch ќе Ви помогне доколку имате прашања за нашите производи и опрема.

За сите прашања и нарачки на резервни делови, Ве молиме наведете го 10-цифрениот број од спецификационата плочка на производот.

Северна Македонија
Д.Д.Електрис
Сава Ковачевиќ 47Њ, број 3
1000 Скопје
Е-пошта: dimce.dimcev@servis-bosch.mk
Интернет: www.servis-bosch.mk
Тел./факс: 02/ 246 76 10
Моб.: 070 595 888

Д.П.Т.У "РОЈКА"
Јани Лукровски бб; Т.Ц Автокоманда локал 69
1000 Скопје
Е-пошта: servisrojka@yahoo.com
Тел: +389 2 3174-303
Моб: +389 70 388-520, -530

Дополнителни адреси за сервиси може да се најдат на:

www.bosch-pt.com/serviceaddresses

Транспорт

Препорачаните Литиум-јонски батерии подлежат на барањата во Законот за опасни материјали. Батериите може да се транспортираат само од страна на корисникот, без потреба од дополнителни квалификации.

При испорака преку трети лица (на пр.: При пренос на истите од страна на трети лица воздушен транспорт или шпедиција) неопходно е да се внимава на специјалните напомени за пакување и означување со етикети. Во таков случај, при подготовката на пратката мора да се повика експерт за опасни супстанци.

Транспортирајте ги батериите само доколку куќиштето е неоштетено. Залепете ги отворените контакти и спакувајте ја батеријата на тој начин што нема да се движи во амбалажата. Ве молиме внимавајте на евентуалните дополнителни национални прописи.

Депонирање отпад



Електричните уреди, батериите, опремата и амбалажите треба да се сортираат и рециклираат на еколошки начин за повторна употреба.



Не фрлајте ги уредите и батериите во домашната канта за ѓубре!

Само за земји во рамки на ЕУ:

Според европската регулатива 2012/19/EU електричните апарати што се вон употреба и дефектните или искористените батерии според регулативата 2006/66/EC мора одделно да се соберат и да се рециклираат за повторна употреба.

Доколку се фрли неправилно, отпадната електрична и електронска опрема може да има штетни ефекти врз животната средина и здравјето на луѓето поради можното присуство на опасни материи.

Батерии:

Литиум-јонска:

Прочитајте ги упатствата во поглавието (види „Транспорт", Страница 110).

Srpski

Bezbednosne napomene

UPOZORENJE! Pročitajte sve sigurnosne napomene i sva uputstva. Nepridržavanje sigurnosnih napomena i uputstava može da uzrokuje električni udar, požar i/ili teške povrede.

Objašnjenje simbola na baštenskom uređaju



Opšta napomena o opasnosti.



Pročitajte uputstvo za rad.

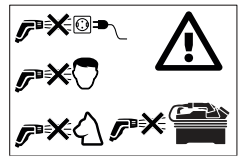

Nikada ne usmeravajte mlaz vode na lice ljudi i životinja, na sam uređaj ili električne delove.



Ovaj uređaj sadrži magnete - Ne postavljajte magnet blizu implantata i drugih medicinskih uređaja, kao što su pejsmejkeri ili insulinske pumpe, magnetni nosači podataka i uređaji osetljivi na magnet. Magnet stvara polje koje može narušiti funkciju medicinskih uređaja ili dovesti do nepovratnog gubitka podataka.

Rad

- Rukovalac sme da koristi proizvod samo za definisanu namenu. Moraju se uzeti u obzir lokalne okolnosti. Prilikom rada radu svesno pazite na druge ljude, a posebno decu.
- Nikada ne dozvolite deci, osobama sa ograničenim fizičkim, čulnim ili psihičkim sposobnostima ili nedovoljnim iskustvom i/ili znanjem i/ili osobama koje nisu upoznate sa ovim uputstvima da koriste baštenski uređaj. Nacionalni propisi mogu da ograničavaju starost rukovaoca.

- ▶ Decu bi trebalo nadzirati da biste bili sigurni da se ne igraju baštenskim uređajem.
- ▶ Rukovalac je odgovoran za druge ljude u radnom području. Pazite da vodeni mlaz nije okrenut u smeru u kom može da uzrokuje štete.

Upotreba

- ▶ Svi delovi koji provode struju u radnom području moraju biti zaštićeni od prskanja vode.
- ▶ Materijali koji sadrže azbest i drugi koji sadrže materije koje ugrožavaju zdravlje, ne smeju se prskati.
- ▶ Radite sa uredjajem samo, ako je prostor za akumulator zatvoren. Na ovaj način se štiti akumultor od vode koja prska.
- ▶ Uredjaj sa priborom se mora pre upotrebe prekontrolisati u pogledu dobrog stanja i radne sigurnosti. Ako stanje nije besprekorno, nesme se koristiti.
- ▶ Ne smeju se upotrebljavati tečnosti koje sadrže rastvarače, nerazblažene kiseline, aceton ili rastvarači uključujući benzin, rastvarače za boje i ulje za grejanje, jer njihove izmaglice su još zapaljive, eksplozivne i otrovne.
- ▶ Nikada nemojte puniti rezervoar za vodu bez filtera ili ako je filter oštećen.
- ▶ Ne preduzimajte izmene na uređaju. Nedozvoljene izmene mogu da umanje bezbednost uređaja, povećaju buku i vibracije i uzrokuju loš učinak.
- ▶ Ne usmeravajte mlaz vode na lica ljudi ili životinje.
- ▶ Ne uranjajte nikada uredjaj u vodu, da bi napunili rezervoar.
- ▶ Visoki pritisak može objekte odbiti nazad. Nosite ako je potrebno pogodnu ličnu opremu, na primer zaštitne naočare.
- ▶ Koristite samo svežu vodu (nikako vodu koja sadrži so), da bi napunili rezervoar za vodu.
- ▶ Uređaj upotrebljavajte samo sa čistom vodom. U vodu nemojte dodavati aditive. Onečišćenja u vodi mogu da oštete pumpu i pribor.

Transport i čuvanje

- ▶ Isključite uređaj pre transporta.
- ▶ Budite pažljivi kada podižete i nosite uređaj.
- ▶ Ispraznite vodu pre lagerovanja iz rezervoara i sistema punpe.

Održavanje

- ▶ Isključite uredjaj pre svih radova čišćenja i održavanja i promene pribora. Ugurajte utikač ako uredjaj radi sa naponom mreže.
- ▶ Održavanja smeju da izvode samo stručne Bosch servisne radionice.

Pribor i rezervni delovi

- ▶ Smeju se upotrebljavati samo pribor i rezervni delovi, koje je dozvolio proizvodjač. Originalan pribor i originalni rezervni delovi obezbedjuju rad uredjaja bez smetnji.

Simboli

Sledeći simboli su važni za čitanje i razumevanje uputstva za upotrebu. Zapamtite simbole i njihovo značenje. Pravilno tumačenje simbola pomaže vam da bolje i sigurnije koristite proizvod.

Simbol	Značenje
	Pravac kretanja
	Pravac reakcije
	Uključivanje
	Isključivanje
	Pribor/rezervni delovi
	Masa

Opis proizvoda i učinka



Pročitajte sve bezbednosne napomene i sva uputstva. Nepridržavanje bezbednosnih napomena i uputstava može da uzrokuje električni udar, požar i/ili teške povrede.

Molimo pogledajte slike na prednjem delu uputstva za upotrebu.

Upotreba prema svrsi

Uređaj je namenjen za kućnu upotrebu, bilo za čišćenje iz unutrašnjeg rezervoara ili iz priključka za vodovodnu vodu, za čišćenje vozila, alata, prozora, brodova, bicikala, pasa (u režimu niskog pritiska), igračaka za spoljnu upotrebu, staklenika, baštenskog nameštaja itd.

Za tekući zadatak čišćenja trebalo bi modus za pritisak i mustru za prskanje podesiti kako treba.

Proizvod nije namenjen za primenu sredstava za čišćenje.

Proizvod upotrebljavajte samo sa čistom vodom. U vodu nemojte dodavati aditive. Onečišćenja u vodi mogu da oštete pumpu i pribor.

Prikazane komponente (vidi slike A i B)

Numerisanje prikazanih komponenti se odnosi na prikaz proizvoda na stranicama sa slikama.

- **(1)** Glava mlaznice
- **(2)** Okidač
- **(3)** Crevo
- **(4)** Drška za nošenje
- **(5)** Zatvarač rezervoara
- **(6)** Prekidač za uključivanje/isključivanje
- **(7)** Eko režim
- **(8)** Poklopac prostora za akumulator
- **(9)** Indikator rezervoara za vodu

(10) Pištolj za prskanje
(11) Pretinac pištolja za prskanje
(12) Akumulator [a)]
(13) Taster za deblokiranje akumulatora
(14) Punjač [a)]
(15) Veliki filter
(16) Baterijski pretinac magneta
(17) Mali filter

a) **Ovaj pribor ne spada u standardni obim isporuke.**

Tehnički podaci

Akumulatorski čistač pod pritiskom		Fontus 18V-6
Broj artikla		**3 600 HB6 2..**
Nominalni napon	V	18
Nominalna snaga	W	170
Klasa zaštite		III, IP X4
Maks. pritisak (sistem)	MPa	4,0 (+/- 0,4)
Nominalni pritisak (podatak korisnika)	MPa	2,0 (+/- 0,2)
Maksimalna temperatura vode	°C	50
Masa prema postupku EPTA 01:2014[A)]	kg	4,8
Serijski broj		Vidi serijski broj (tipsku pločicu) na uređaju
Dozvoljena temperatura okoline		
– prilikom punjenja	°C	0 ... +45
– prilikom rada[B)]	°C	+5 ... +50
– prilikom skladištenja	°C	-20 ... +50
Tip akumulatora		PBA 18V...W-. 2,0 Ah, 2,5 Ah, 3,0 Ah, 4,0 Ah, 5,0 Ah, 6,0 Ah

A) zavisno od upotrebljenog akumulatora
B) ograničeni učinak na temperaturama < 0 °C

Informacije o buci/vibracijama

Vrednosti emisije buke su utvrđene prema **EN 60335-2-79**.

A-vrednovani nivo buke uređaja iznosi tipično: Nivo pritiska zvuka **69** dB(A); nivo snage zvuka **79** dB(A). Nesigurnost K= **3,0**.

Ukupne vrednosti vibracija a_h (zbir vektora triju pravaca) i nesigurnost K su utvrđeni prema **EN 60335-2-79**: a_h **= 0,2** m/s^2, K = **0,5** m/s^2.

Montaža i rad

Prikaz/cilj rukovanja	Slika	Strana
Prikazane komponente	**A**	3
Obim isporuke	**B**	4
Punjenje rezervoara vode	**C**	4
Punjenje i stavljanje akumulatora	**D**	5
Uključivanje/isključivanje	**E**	5
Uključivanje Eko režima	**F**	6
Varijante uzorka prskanja	**G**	6
Čišćenje filtera	**H – I**	7 – 8
Stavljanje filtera	**J**	9
Vađenje akumulatora	**K**	10
Skladištenje	**L**	10
Pribor	**M**	11

Puštanje u rad

Stavljanje/vađenje akumulatora (vidi slike D i K)

Napomena: Upotreba neprikladnih akumulatora može da uzrokuje nepravilnosti ili oštećenje uređaja.

Stavljanje akumulatora: Otvorite poklopac prostora za akumulator **(8)**. Umetnite napunjeni akumulator **(12)**. Proverite da li je akumulator pravilno umetnut. Zatvorite poklopac prostora za akumulator da biste zaštitili akumulator od prskanja vode tokom upotrebe.

Vađenje akumulatora: Otvorite poklopac prostora za akumulator **(8)**. Za vađenje akumulatora **(12)** iz uređaja pritisnite taster za deblokadu akumulatora **(13)** i izvadite akumulator.

Rukovanje

Pokretanje

Uvek koristite svežu vodu da biste napunili interni rezervoar Proverite da li su filteri stavljeni i neoštećeni (vidi slike **C** i **J**).

Uzmite pištolj za prskanje i odmotajte crevo sa uređaja. Izaberite željeni uzorak prskanja okretanjem glave mlaznice **(1)** (vidi sliku **G**).

Pritisnite prekidač za uključivanje/isključivanje **(6)**. Da biste aktivirali Eko režim, pritisnite taster Eko režima **(7)**.

Pritisnite i držite okidač **(2)** dok voda ne poteče (vidi slike **E** i **F**).

Napomena: Može proći do 10 sekundi da voda izađe kada prvi put koristite uređaj nakon pražnjenja rezervoara za vodu.

Funkcija Autostop

Uređaj isključuje motor kada se pusti okidač **(2)** na dršci pištolja.

Automatska funkcija isključenja

Motor će se isključiti ako proizvod radi **30** minuta bez prekida.

Automatska funkcija spavanja

Uređaj će se automatski isključiti nakon **15** minuta bez rukovanja.

Traženje grešaka

Akumulatorski čistač pod pritiskom

Simptomi	Mogući uzrok	Rešenje
Motor se ne pokreće	Akumulator je ispražnjen	Napunite akumulator
	Akumulator je prehladan/pretopao	Pustite akumulator da se zagreje/ohladi
	Uređaj je smrznut	Sačekajte dok se uređaj ne odmrzne
Pritisak pulsira	Mlaznica je blokirana	Čišćenje mlaznice
		Proverite da li je zavrtanj u mlaznici zategnut.
	Vazduh u pumpi	Pustite uređaj da radi u režimu turbo pritiska sa tuš mlaznicom dok se vazduh ne isprazni iz sistema
Motor radi ograničeno ili nema radnog pritiska	Rezervoar vode je prazan	Napunite rezervoar vode
	Pumpa nije pripremljena	Držite pritisnut okidač da biste ispustili vazduh
Uređaj se isključuje	Aktivirana je automatska funkcija spavanja	Pritisnite prekidač za uključivanje/isključivanje radi aktivacije
	Automatska funkcija isključenja je aktivirana	Pritisnite prekidač za uključivanje/isključivanje radi aktivacije
	Akumulator je ispražnjen	Napunite akumulator
Uređaj propušta	Pumpa propušta	Malo propuštanja vode je moguće, kod većeg propuštanja kontaktirajte servisnu službu
	Priključci propuštaju	Proverite da li su priključci pravilno montirani
	Zatvarač rezervoara propušta	Proverite da li je zatvarač rezervoara pravilno zatvoren
Motor radi u režimu čekanja	Pumpa, pištolj za prskanje ili crevo propuštaju	Kod stalnih neispravnosti u režimu čekanja kontaktirajte servisnu službu

Održavanje i servisiranje

Održavanje, skladištenje i transport (vidi slike H – L)

Isključite uređaj i pritisnite okidač da biste ispraznili vodu iz creva.

Pištolj za prskanje i crevo se mogu čuvati na uređaju.

Ispraznite vodu iz sistema i izvadite akumulator.

Redovito čistite filtere.

Servisna služba i savetovanje o upotrebi

Servisna služba odgovoriće na vaša pitanja o popravcima i održavanju vašeg proizvoda i o rezervnim delovima. Povećani crteži i informacije o rezervnim delovima se takođe mogu naći na: **www.bosch-pt.com**

Bosch tim za konsultacije o primeni će vam rado pomoći u vezi sa svim pitanjima o našim proizvodima i njihovom priboru.

Molimo da kod svih pitanja i poručivanja rezervnih delova neizostavno navedete broj artikla sa 10 brojčanih mesta prema tipskoj pločici proizvoda.

Srpski
Bosch Elektroservis
Dimitrija Tucovića 59
11000 Beograd
Tel.: +381 11 644 8546
Tel.: +381 11 744 3122
Tel.: +381 11 641 6291
Fax: +381 11 641 6293
E-Mail: office@servis-bosch.rs
www.bosch-pt.rs

Dodatne adrese servisa možete pronaći na:
www.bosch-pt.com/serviceaddresses

Transport

Sadržani litijum-jonski akumulatori podležu zahtevima zakona o opasnim materijalima. Korisnik može da transportuje akumulatore kopnenim putem bez dodatnih uslova.

Kod slanja preko posrednika (npr.: vazdušnim transportom ili otpremom) treba poštovati posebne zahteve u pogledu pakovanja i označavanja. Pri tome je kod pripreme pošiljke potrebno angažovati stručnjaka za opasne materijale.

Šaljite akumulatore samo ako je kućište neoštećeno. Otvorene kontakte odlepite i tako upakujte akumulator da se u pakovanju ne pokreće. Molimo da obratite pažnju i na eventualne dodatne nacionalne propise.

Zbrinjavanje



Proizvode, akumulatore, pribor i pakovanja treba odvesti na ekološki savesno recikliranje.



Proizvode i akumulatore/baterije ne bacajte u kućni otpad!

Samo za zemlje EU:

Prema Evropskoj direktivi 2012/19/EU proizvodi koji nisu više upotrebljivi, a prema Evropskoj direktivi 2006/66/EZ akumulatori/baterije koje su neispravne ili istrošene moraju se odvojeno sakupiti i reciklirati na ekološki prihvatljiv način.

Ako se nepravilno zbrine, otpadna električna i elektronska oprema može imati štetne posledice po životnu sredinu i zdravlje ljudi zbog mogućeg prisustva opasnih materija.

Akumulatori/baterije:

Litijum-jonski:

Molimo da obratite pažnju na uputstva u odeljku (videti „Transport“, Strana 114).

Slovenščina

Varnostna navodila

OPOZORILO! Preberite varnostna navodila in opozorila. Neupoštevanje varnostnih navodil in opozoril lahko povzroči električni udar, požar in/ali težke poškodbe.

Razlaga simbolov na vrtnem orodju



Splošno opozorilo na nevarnost.



Preberite si to navodilo za obratovanje.

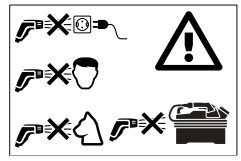

Nikoli ne usmerjajte vodnega curka v obraz ljudi in živali, napravo ali električne dele.



Ta naprava vsebuje magnete – te magnete ne smete približati implantatov in drugim medicinskim napravam, kot so npr. srčni spodbujevalniki ali črpalke inzulina, magnetni nosilci podatkov in magnetno občutljive naprave. Magnet ustvarja polje, ki lahko negativno vpliva na delovanje medicinskih naprav in povzroči ireverzibilno izgubo podatkov.

Uporaba

- Uporabnik sme izdelek uporabljati le v skladu z namenom. Potrebno je upoštevati lokalne okoliščine. Pri delu zavestno pazite na druge osebe, še posebej na otroke.
- Uporabe vrtnega orodja nikoli ne dovolite otrokom, osebam z omejenimi fizičnimi, senzoričnimi ali umskimi sposobnostmi ali pomanjkljivimi izkušnjami in/ali pomanjkljivim znanjem in/ali osebam, ki s temi navodili niso seznanjene. Morebiti nacionalni predpisi omejujejo starost uporabnika.
- Otroke morate nadzorovati, da bi tako zagotovili, da se ne bodo igrali z vrtnim orodjem.
- Na območju uporabe je uporabnik odgovoren za druge osebe. Pazite na to, da vodni curek ni usmerjen v smer, kjer bi lahko povzročil škodo.

Uporaba

- Vse električne komponente v delovnem območju morajo biti zaščitene pred škropljenjem.
- Ne smete izpirati materialov z vsebnostjo azbesta in drugih materialov, ki vsebujejo zdravju škodljive snovi.
- Naprava sme obratovati izključno takrat, ko je predal akumulatorske baterije zaprt. Na ta način je

akumulatorska baterija zavarovana pred škropljenjem vode.

- ▶ Pred uporabo morate napravo s priborom preveriti glede na pravilnost stanja in obratno varnost. Če naprava ni v neoporečnem stanju, je ne smete uporabljati.
- ▶ Ne smete uporabljati tekočin, ki vsebujejo topila, nerazredčenih kislin, acetona ali topil, vključno z bencinom, razredčilom barve ali kurilnega olja, saj je njihova pršilna meglica visoko vnetljiva, eksplozivna in strupena.
- ▶ Vodnega zbiralnika nikoli ne polnite brez filtra ali če je filter poškodovan.
- ▶ Naprave ne smete spreminjati. Nedopustne spremembe naprave lahko negativno vplivajo na varnost naprave in povzročijo povečan hrup in vibracije ter poslabšanje moči naprave.
- ▶ Vodnega curka ne usmerjajte v obraze ljudi ali živali.
- ▶ Za polnjenje zbiralnika naprave nikoli ne smete potopiti v vodo.
- ▶ Visok tlak lahko povzroči, da se predmeti vržejo nazaj. Če je nujno, nosite primerno osebno zaščitno opremo, npr. zaščitna očala.
- ▶ Za polnjenje vodnega rezervoarja uporabljajte izključno svežo (neslano) vodo.
- ▶ Napravo uporabljajte samo s čisto vodo. Vodi ne dodajte nobenih dodatkov. Nečistoče v vodi lahko poškodujejo črpalko in dodatke.

Transport in skladiščenje

- ▶ V naslednjih primerih izklopite orodje pred transportom.
- ▶ Pri dviganju in nšenju naprave bodite previdni.
- ▶ Pred skladiščenjem izpraznite vodo iz zbiralnika in črpalnega sistema.

Vzdrževanje

- ▶ Napravo izklopite pred vsemi opravili čiščenja in vzdrževanja ter pri menjavi pribora. Če naprava obratuje z omrežno napetostjo, potegnite vtič ven.
- ▶ Popravila se smejo opravljati le s strani pooblaščenih servisnih delavnic podjetja Bosch.

Pribor in nadomestni deli

- ▶ Uporabljati smete le tisti pribor in tiste nadomestne dele, ki jih je dopustil proizvajalec. Originalni pribor in originalni nadomestni deli zagotavljajo brezhibno obratovanje naprave.

Simboli

Naslednji simboli so pomembni za branje in razumevanje navodila za obratovanje. Zapomnite si simbole in njihov pomen. Pravilna razlaga simbolov vam pomaga, da boste izdelek bolje in varneje uporabljali.

Simbol	Pomen
	Smer premikanja
	Smer reakcije
	Vklop
	Izklop
	Pribor/nadomestni deli
	Teža

Opis in zmogljivost izdelka



Preberite varnostna navodila in opozorila. Neupoštevanje varnostnih navodil in opozoril lahko povzroči električni udar, požar in/ali težke poškodbe.

Prosimo upoštevajte slike na sprednjem delu navodila za obratovanje.

Uporaba v skladu z namenom uporabe

Naprava je namenjena za hišno uporabo, za čiščenje iz notranjega rezervoarja ali preko priključka vodovodne vode, za čiščenje vozil, orodja, oken, ladij, koles, psov (v nizkotlačnem modusu), zunanje igrače, zimske vrtove, vrtno pohištvo, ipd.

Za konkretno nalogo čiščenja morate pravilno nastaviti tlak in vzorec pršenja.

Izdelek ni namenjen za uporabo čistil.

Izdelek uporabljajte samo s čisto vodo. Vodi ne dodajte nobenih dodatkov. Nečistoče v vodi lahko poškodujejo črpalko in dodatke.

Komponente na sliki (glejte slike A in B)

Oštevilčenje komponent se nanaša na prikaz izdelka na grafičnih straneh.

(1) Pršilna glava
(2) Sprožilo
(3) Gibka cev
(4) Ročaj za nošenje
(5) Zapiralo zbiralnika
(6) Vklopno/izklopno stikalo
(7) Ekološki način
(8) Pokrov predala akumulatorske baterije
(9) Prikaz vodnega zbiralnika
(10) Pršilna pištola
(11) Predal za pršilno pištolo
(12) Akumulator [a)]
(13) Gumb za sprostitev akumulatorske baterije

(14) Polnilnik [a)]
(15) Filter, velik
(16) Magnet predala za baterije
(17) Filter, majhen

a) **Ta pribor ne spada v standardni obseg dobave.**

Tehnični podatki

Akumulatorski tlačni čistilnik		Fontus 18V-6
Številka zadeve		**3 600 HB6 2..**
Nazivna napetost	V	18
Nazivna moč	W	170
Zaščitni razred		III, IP X4
maks. pritisk (sistem)	MPa	4,0 (+/- 0,4)
Nazuivni tlak (podatek za uporabnika)	MPa	2,0 (+/- 0,2)
Maksimalna temperatura vode	°C	50
Teža v skladu z EPTA-Procedure 01:2014[A)]	kg	4,8
Serijska številka		Serijska številka (tipska tablica) na napravi
Dovoljena temperatura okolice		
– pri polnjenju	°C	0 ... +45
– med obratovanjem[B)]	°C	+5 ... +50
– pri skladiščenju	°C	-20 ... +50
Tip akumulatorske baterije		PBA 18V...W-. 2,0 Ah, 2,5 Ah, 3,0 Ah, 4,0 Ah, 5,0 Ah, 6,0 Ah

A) odvisno od uporabljene akumulatorske baterije
B) omejena zmogljivost pri temperaturah < 0 °C

Podatki o hrupu/vibracijah

Podatki o hrupu izračunani v skladu z **EN 60335-2-79**.

Z A-ocenjeni nivo hrupa naprave znaša običajno: nivo zvočnega tlaka **69** dB (A); zvočna moč hrupa **79** dB (A). Negotovost K = **3,0**.

Skupne vrednosti vibracij a_h (vektorska vsota treh smeri) negotovost K izračunana v skladu z **EN 60335-2-79**: a_h **= 0,2** m/s^2, K = **0,5** m/s^2.

Montaža in obratovanje

Prikaz/cilj delovanja	Slika	Stran
Komponente na sliki	**A**	3
Obseg pošiljke	**B**	4
Polnjenje vodnega zbiralnika	**C**	4
Polnjenje in namestitev akumulatorske baterije	**D**	5
Vklop in izklop	**E**	5
Vklop ekološkega načina	**F**	6
Variante vzorcev pršilnega curka	**G**	6
Čiščenje filtra	**H – I**	7 – 8
Vstavljanje filtra	**J**	9
Odstranitev akumulatorske baterije	**K**	10
Skladiščenje	**L**	10
Pribor	**M**	11

Zagon

Namestitev/odstranitev akumulatorske baterije (glejte slike D in K)

Opozorilo: Če uporabljate akumulatorske baterije, ki niso primerne, lahko to privede do poškodbe naprave.

Namestitev akumulatorske baterije: Odprite pokrov predala za akumulatorsko baterijo **(8)**. Vstavite napolnjeno akumulatorsko baterijo **(12)**. Zagotovite, da bo akumulatorska baterija pravilno vstavljena. Zaprite pokrov predala za akumulatorsko baterijo, da bo akumulatorska baterija med uporabo zaščitena pred brizgajočo vodo.

Odstranitev akumulatorske baterije: Odprite pokrov predala za akumulatorsko baterijo **(8)**. Če želite **(12)** odstraniti iz naprave, pritisnite deblokirno tipko akumulatorske baterije **(13)** in potegnite akumulatorsko baterijo ven.

Uporaba

Zagon

Vedno uporabite svežo vodo, da napolnite notranji rezervoar. Nato preverite, ali so filtri vstavljeni in nepoškodovani (glejte sliki **C** in **J**).

Vzemite pršilno pištolo in odvijte gibko cev z naprave. Izberite željen pršilni vzorec z vrtenjem pršilne glave **(1)** (glejte sliko **G**).

Aktivirajte vklopno/izklopno stikalo **(6)**. Če želite aktivirati ekološki način, pritisnite tipko za ekološki način **(7)**. Pritisnite in držite pritisnjen sprožilec **(2)**, dokler ne izstopa voda (glejte sliki **E** in **F**).

Napotek: Pri ponovni prvi uporabi naprave po praznjenju vodnega zbiralnika lahko traja do 10 sekund, da voda izteče.

Funkcija avtomatskega izklopa

Naprava izklopi motor takoj, ko spustite sprožilo **(2)** na ročaju pištole.

Samodejna funkcija izklopa

Motor se izklopi, če teče izdelek neprekinjeno **30** minut.

Samodejna funkcija sleep

Naprava se po **15** minutah brez uporabe samostojno izklopi.

Iskanje napak

Akumulatorski tlačni čistilnik

Simptomi	Možen vzrok	Odprava napake
Motor ne zažene	Akumulatorska baterija je izpraznjena	Napolnite akumulatorsko baterijo
	Akumulatorska baterija prehladna/prevroča	Segrejte/ohladite akumulatorsko baterijo
	Naprava zamrznjena	Počakajte, da naprava odmrzne
Pulzirajoč tlak	Blokirana šoba	Čiščenje šobe
		Preverite, ali je vijak trdno privit v šobi.
	Zrak v črpalki	Pustite, da naprava obratuje v načinu turbo tlak s šobo prhe tako dolgo, da bo zrak ušel iz sistema
Motor deluje, vendar z omejenim tlakom ali brez delovnega tlaka	Vodni zbiralnik je prazen	Napolnite vodni zbiralnik
	Črpalka ni pripravljena	Držite sprožilo pritisnjeno in izpustite zrak
Naprava se izklopi	Samodejno funkcija Sleep (mirovanje) je bila onemogočena	Pritisnite vklopno/izklopno stikalo za aktiviranje
	Samodejna funkcija za izklop je bila onemogočena	Pritisnite vklopno/izklopno stikalo za aktiviranje
	Akumulatorska baterija je izpraznjena	Napolnite akumulatorsko baterijo
Naprava ne tesni	Črpalka ne tesni	Majhne neprepustnosti vode so možne; pri večjih pa se obrnite na servisno službo
	Priključki netesni	Preverite, ali so vsi priključki pravilno montirani
	Priključek zbiralnika netesen	Preverite, ali je zapiralo zbiralnika pravilno zaprto
Motor zažene v stanje pripravljenosti standby	Črpalka, pršilna pištola ali gibka cev ne tesnijo	Pri trajajočih motnjah v načinu pripravljenosti za obratovanje se obrnite na servisno službo

Vzdrževanje in servisiranje

Vzdrževanje, skladiščenje in transport (glejte slike H – L)

Izklopite napravo in pritisnite sprožilo za izpraznitev vode iz gibke cevi.

Pršilna pištola in gibka cev se lahko shranita ob napravi.

Odstranite vodo iz sistema in snemite akumulatorsko baterijo.

Filtre morate redno očistiti.

Servis in svetovanje o uporabi

Servis vam bo dal odgovore na vaša vprašanja glede popravila in vzdrževanja izdelka ter nadomestnih delov. Risbe razstavljenega stanja in informacije o nadomestnih delih se nahajajo tudi na spletu pod: **www.bosch-pt.com** Skupina svetovalcev o uporabi podjetja Bosch Vam bo z veseljem v pomoč pri vprašanjih o naših izdelkih in njihovega pribora.

Ob vseh vprašanjih in naročilih rezervnih delov nujno navedite 10-mestno številko na tipski ploščici izdelka.

Slovensko
Robert Bosch d.o.o.
Verovškova 55a

1000 Ljubljana
Tel.: +00 803931
Fax: +00 803931
Mail: servis.pt@si.bosch.com
www.bosch.si

Drugi naslovi za servis so navedeni pod:
www.bosch-pt.com/serviceaddresses

Transport

Za priporočene litij-ionske akumulatorje veljajo zahteve zakonodaje o nevarnem blagu. Uporabnik lahko akumulatorske baterije brez nadaljnih pogojev transportina na cesti.

Pri pošiljanju s strani tretjih oseb (npr. zračni transport ali špedicija) se morajo upoštevati posebne zahteve glede embalaže in označitve. Pri pripravi odpreme mora biti obvezno vključen strokovnjak za nevarne snovi.

Akumulatorske baterije pošiljajte samo, če je ohišje nepoškodovano. Prelepite odprte kontakte in zapakirajte akumulatorsko baterijo tako, da se v embalaži ne premika. Prosimo, upoštevajte tudi morebitne dodatne nacionalne predpise.

Odlaganje



Odpadne izdelke, akumulatorske baterije, pribor in embalažo morate reciklirati v skladu z varstvom okolja.



Izdelke in akumulatorskih/navadnih baterij ne smete odvreči med gospodinjske odpadke!

Samo za države EU:

V skladu z Direktivo 2012/19/EU se morajo izdelki, ki niso več v uporabi ter v skladu z Direktivo 2006/66/ES se morajo okvarjene ali obrabljene akumulatorske baterije/baterije zbirati ločeno in se okolju prijazno reciklirati.

Pri nepravilnem odstranjevanju ima lahko odpadna električna in elektronska oprema zaradi možnega obstoja nevarnih snovi škodljiv vpliv na okolje in človeško zdravje.

Akumulatorji/baterije:

Li-Ion:

Prosimo upoštevajte opozorila, ki so navedena v poglavju (glejte „Transport“, Stran 118).

Hrvatski

Sigurnosne napomene

UPOZORENJE! Pročitajte sve sigurnosne napomene i upute. Nepridržavanje sigurnosnih napomena i uputa može uzrokovati električni udar, požar i/ili teške ozljede.

Objašnjenje simbola na vrtnom uređaju



Opća napomena o opasnosti.



Pročitajte priručnik za uporabu.

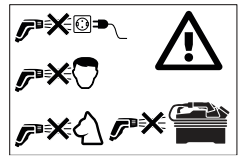

Vodeni mlaz nikada ne usmjeravajte na lice ljudi i životinja, na sam uređaj ili njegove električne dijelove.



Ovaj uređaj sadrži magnete - ne postavljajte magnet u blizinu implantata i drugih medicinskih uređaja kao što su npr. srčani elektrostimulatori ili inzulinske pumpe, magnetski podatkovni mediji i magnetski osjetljivi uređaji. Magnet proizvodi polje koje može utjecati na funkcioniranje medicinskih uređaja ili uzrokovati nepovratan gubitak podataka.

Rukovanje

- Rukovatelj smije rabiti proizvod samo namjenski. Valja voditi računa o lokalnim uvjetima. Prilikom rada svjesno vodite računa o drugim ljudima, a naročito djeci.
- Nikada ne dopustite uporabu vrtnog uređaja djeci, osobama s ograničenim tjelesnim, osjetilnim ili psihičkim sposobnostima, osobama bez dovoljno iskustva i/ili znanja i/ili osobama koje nisu upoznate s ovim uputama. Nacionalni propisi mogu propisivati minimalnu dob rukovatelja.
- Djecu bi trebalo nadgledati i time se pobrinuti za to da se ne igraju vrtnim uređajem.
- Rukovatelj je odgovoran za sve osobe u radnom području. Pobrinite se za to da vodeni mlaz nije okrenut u smjeru u kojem može uzrokovati štete.

Uporaba

- Svi dijelovi pod naponom u radnom području moraju biti zaštićeni od prskanja vode.
- Nije dopušteno prskati materijale koji sadržavaju azbest i druge štetne tvari.
- Rabite uređaj samo kada je akumulatorski pretinac zatvoren. Time se akumulator štiti od prskanja vode.
- Prije uporabe valja provjeriti ispravnost i radnu sigurnost uređaja s priborom. U slučaju neispravnosti uporaba nije dopuštena.
- Nije dopušteno rabiti tekućine koje sadržavaju otapala, nerazrijeđene kiseline, aceton ili otapala, uključujući benzin, razrjeđivače lakova i loživo ulje, jer je njihova rasprskana maglica vrlo zapaljiva, eksplozivna i otrovna.
- Rezervoar vode nikada ne punite bez filtra ili ako je filtar oštećen.

- ▶ Ne obavljajte izmjene na uređaju. Nedopuštene izmjene mogu umanjiti sigurnost uređaja, povećati buku i vibracije i smanjiti učinak.
- ▶ Ne usmjeravajte vodeni mlaz na lica ljudi ili životinja.
- ▶ Nikada ne uranjajte uređaj u vodu kako biste napunili spremnik.
- ▶ Visok tlak može uzrokovati odskakanje predmeta. Po potrebi nosite prikladnu osobnu zaštitnu opremu, npr. zaštitne naočale.
- ▶ Rabite samo svježu (ne slanu) vodu kako biste napunili spremnik vode.
- ▶ Rabite uređaj samo s čistom vodom. Ne dodajte aditive u vodu. Onečišćenja u vodi mogu oštetiti pumpu i pribor.

Transport i skladištenje

- ▶ Isključite uređaj prije transporta.
- ▶ Budite oprezni prilikom podizanja i nošenja uređaja.
- ▶ Prije skladištenja ispustite vodu iz spremnika i pumpnog sustava.

Održavanje

- ▶ Prije svih radova čišćenja i održavanja i zamjene pribora isključite uređaj. Iskopčajte utikač kada uređaj radi sa mrežnim naponom.
- ▶ Popravke smiju obavljati samo ovlaštene radionice servisne službe tvrtke Bosch.

Pribor i rezervni dijelovi

- ▶ Dopušteno je rabiti samo pribor i rezervne dijelove koje je odobrio proizvođač. Originalan pribor i originalni rezervni dijelovi jamče ispravan rad uređaja.

Simboli

Sljedeći simboli važni su za čitanje i razumijevanje priručnika za uporabu. Zapamtite simbole i njihovo značenje. Ispravno tumačenje simbola pomoći će vam da bolje i sigurnije rabite proizvod.

Simbol	Značenje
	Smjer kretanja
	Smjer reakcije
	Uključivanje
	Isključivanje
	Pribor/rezervni dijelovi
	Masa

Opis proizvoda i učinka



Pročitajte sve sigurnosne napomene i upute. Nepridržavanje sigurnosnih napomena i uputa može uzrokovati električni udar, požar i/ili teške ozljede.

Molimo pogledajte slike na prednjem dijelu priručnika za uporabu.

Namjenska uporaba

Uređaj je namijenjen za kućnu uporabu, ili za čišćenje iz unutarnjeg rezervoara ili iz vodovodnog priključka, za čišćenje vozila, alata, prozora, čamaca, bicikala, pasa (u niskotlačnom načinu rada), igračaka za vanjsku uporabu, staklenika, vrtnog namještaja itd.

Za odgovarajući zadatak čišćenja trebalo bi ispravno namjestiti regulaciju tlaka i obrazac prskanja.

Proizvod nije namijenjen za primjenu sredstava za čišćenje.

Rabite proizvod samo s čistom vodom. Ne dodajte aditive u vodu. Onečišćenja u vodi mogu oštetiti pumpu i pribor.

Prikazane komponente (vidi slike A i B)

Numeracija prikazanih komponenata odnosi se na ilustraciju proizvoda na stranicama sa slikama.

- **(1)** Glava sa sapnicom
- **(2)** Otponac
- **(3)** Crijevo
- **(4)** Ručka za nošenje
- **(5)** Zatvarač rezervoara
- **(6)** Sklopka za uključivanje/isključivanje
- **(7)** Način rada Eco
- **(8)** Pokrov akumulatorskog pretinca
- **(9)** Pokazivač rezervoara vode
- **(10)** Pištolj za prskanje
- **(11)** Pretinac pištolja za prskanje
- **(12)** Akumulator [a)]
- **(13)** Tipka za deblokiranje akumulatora
- **(14)** Punjač [a)]
- **(15)** Veliki filtar
- **(16)** Baterijski pretinac magneta
- **(17)** Mali filtar

a) **Ovaj pribor ne spada u standardni opseg isporuke.**

Tehnički podatci

Akumulatorski tlačni čistač	Fontus 18V-6
Broj artikla	**3 600 HB6 2..**

Akumulatorski tlačni čistač		Fontus 18V-6
Nazivni napon	V	18
Nazivna snaga	W	170
Razred zaštite		III, IP X4
Maks. tlak (sustav)	MPa	4,0 (+/- 0,4)
Nazivni tlak (korisnički podatak)	MPa	2,0 (+/- 0,2)
Maksimalna temperatura vode	°C	50
Masa prema postupku EPTA 01:2014[A)]	kg	4,8
Serijski broj		Vidi serijski broj (označnu pločicu) na uređaju
Dopuštena okolna temperatura		
– prilikom punjenja	°C	0 ... +45
– prilikom rada[B)]	°C	+5 ... +50
– prilikom skladištenja	°C	-20 ... +50
Vrsta akumulatora		PBA 18V...W-. 2,0 Ah, 2,5 Ah, 3,0 Ah, 4,0 Ah, 5,0 Ah, 6,0 Ah

A) ovisno o stavljenom akumulatoru

B) ograničeni učinak pri temperaturama < 0 °C

Informacije o buci/vibracijama

Vrijednosti emisije buke utvrđene su u skladu s normom **EN 60335-2-79**.

A-vrednovana razina buke uređaja tipično je: razina zvučnog tlaka **69** dB(A); razina zvučne snage **79** dB(A). Nesigurnost K= **3,0**.

Ukupne vrijednosti vibracija a_h (vektorski zbroj triju smjerova) i nesigurnost K utvrđeni su u skladu s normom **EN 60335-2-79**: a_h **= 0,2** m/s^2, K = **0,5** m/s^2.

Montaža i rad

Ilustracija/cilj postupka	Slika	Stranica
Prikazane komponente	**A**	3
Opseg isporuke	**B**	4
Punjenje rezervoara vode	**C**	4
Punjenje i stavljanje akumulatora	**D**	5
Uključivanje i isključivanje	**E**	5
Uključivanje načina rada Eco	**F**	6
Varijante obrasca prskanja	**G**	6
Čišćenje filtra	**H – I**	7 – 8
Umetanje filtra	**J**	9
Vađenje akumulatora	**K**	10
Skladištenje	**L**	10
Pribor	**M**	11

Stavljanje u pogon

Stavljanje/vađenje akumulatora (vidi slike D i K)

Napomena: Uporaba neprikladnih akumulatora može uzrokovati neispravnosti ili oštećenje uređaja.

Stavljanje akumulatora: Otvorite pokrov akumulatorskog pretinca **(8)**. Stavite napunjeni akumulator **(12)**. Pobrinite se za to da je akumulator ispravno umetnut. Zatvorite pokrov akumulatorskog pretinca kako bi akumulator tijekom uporabe bio zaštićen od prskanja vode.

Vađenje akumulatora: Otvorite pokrov akumulatorskog pretinca **(8)**. Radi vađenja akumulatora **(12)** iz uređaja pritisnite tipku za deblokiranje akumulatora **(13)** i izvadite akumulator.

Rukovanje

Pokretanje

Uvijek rabite svježu vodu za punjenje rezervoara. Provjerite jesu li filtri umetnuti i neoštećeni (vidi slike **C** i **J**).

Izvadite pištolj za prskanje i odmotajte crijevo s uređaja. Odaberite željeni obrazac prskanja okretanjem glave sa sapnicom **(1)** (vidi sliku **G**).

Pritisnite sklopku za uključivanje/isključivanje **(6)**. Radi aktiviranja načina rada Eco pritisnite tipku načina rada Eco **(7)**. Pritisnite i držite otponac **(2)**, dok voda ne poteče (vidi slike **E** i **F**).

Napomena: Može proći do 10 sekundi dok voda ne poteče prvi put kada uređaj rabite nakon pražnjenja rezervoara vode.

Funkcija automatskog zaustavljanja

Uređaj će isključiti motor kada se pusti otponac **(2)** na ručki pištolja.

Automatska funkcija isključenja

Motor će se isključiti ako proizvod radi **30** minuta bez prekida.

Automatska funkcija spavanja

Uređaj će se automatski isključiti nakon **15** minuta bez rukovanja.

Otklanjanje pogrešaka

Akumulatorski tlačni čistač

Simptomi	Mogući uzrok	Rješenje
Motor se ne pokreće	Akumulator je ispražnjen	Napunite akumulator
	Akumulator je suviše hladan/topao	Pustite akumulator da se zagrije/ohladi
	Uređaj je zamrznut	Pričekajte da se uređaj odmrzne
Tlak pulsira	Sapnica je blokirana	Očistite sapnicu
		Provjerite je li vijak u sapnici dobro zategnut.
	Zrak u pumpi	Pustite uređaj da radi u turbo tlačnom načinu rada s tuš sapnicom dok zrak ne izađe iz sustava
Motor radi, ali je radni tlak ograničen ili ne postoji	Rezervoar vode je prazan	Napunite rezervoar vode
	Pumpa nije spremna	Držite pritisnut otponac kako biste ispustili zrak
Uređaj se isključuje	Aktivirana je automatska funkcija spavanja	Pritisnite sklopku za uključivanje/isključivanje radi aktivacije
	Aktivirana je automatska funkcija isključenja	Pritisnite sklopku za uključivanje/isključivanje radi aktivacije
	Akumulator je ispražnjen	Napunite akumulator
Uređaj propušta	Pumpa propušta	Neznatna istjecanja vode su moguća, kod većih istjecanja obratite se servisnoj službi
	Priključci propuštaju	Provjerite jesu li priključci ispravno montirani
	Zatvarač rezervoara propušta	Provjerite je li zatvarač rezervoara ispravno zatvoren
Motor radi u načinu čekanja	Pumpa, pištolj za prskanje ili crijevo propušta	Ako se neispravnosti stalno pojavljuju u načinu čekanja, obratite se servisnoj službi

Održavanje i servisiranje

Održavanje, skladištenje i transport (vidi slike H – L)

Isključite uređaj i pritisnite otponac kako biste ispustili vodu iz crijeva.

Pištolj za prskanje i crijevo moguće je pohraniti na uređaju.

Ispustite vodu iz sustava i izvadite akumulator.

Redovito čistite filtre.

Servisiranje i savjetovanje o primjeni

Servisna služba odgovorit će na sva vaša pitanja o popravljanju i održavanju ovog proizvoda te o rezervnim dijelovima. Povećane crteže i informacije o rezervnim dijelovima naći ćete i na adresi: **www.bosch-pt.com**
Tim za savjetovanje o primjeni u tvrtki Bosch rado će vam pomoći sa svim pitanjima o našim proizvodima i njihovom priboru.

Za sva pitanja i narudžbe rezervnih dijelova svakako navedite 10-znamenkasti broj artikla naveden na označnoj pločici.

Hrvatski
Robert Bosch d.o.o PT/SHR-BSC
Kneza Branimira 22
10040 Zagreb
Tel.: +385 12 958 051
Fax: +385 12 958 050
E-Mail: RBKN-bsc@hr.bosch.com
www.bosch.hr

Dodatne adrese servisa naći ćete na:

www.bosch-pt.com/serviceaddresses

Transport

Preporučeni litij-ionski akumulatori podliježu zahtjevima zakona o opasnim materijalima. Korisnik može transportirati akumulatore kopnenim putem bez dodatnih uvjeta.

Prilikom slanja posrednicima (npr.: zračnim transportom ili otpremnikom) valja se pridržavati posebnih zahtjeva za ambalažu i označavanje. Pritom prilikom pripremanja pošiljke valja angažirati stručnjaka za opasne materijale.

Otpremite akumulatore samo ako kućište nije oštećeno. Oblijepite otvorene kontakte i zapakirajte akumulator tako da se ne pomiče u pakiranju. Molimo pridržavajte se i eventualnih dodatnih nacionalnih propisa.

Zbrinjavanje



Proizvode, akumulatore, pribor i pakiranja potrebno je odnijeti na ekološko recikliranje.



Ne bacajte proizvode i akumulatore/baterije u kućni otpad!

Samo u državama EU-a:

U skladu s Europskom direktivom 2012/19/EU nefunkcionalne proizvode, a u skladu s Europskom direktivom 2006/66/EZ neispravne ili istrošene akumulatore/baterije potrebno je odvojeno prikupiti i ekološki zbrinuti.

Ako se otpadna električna i elektronička oprema nepropisno zbrine, to može imati štetne učinke na okoliš i zdravlje ljudi zbog moguće prisutnosti opasnih tvari.

Akumulatori/baterije:

Litij-ionski:

Molimo pogledajte napomene u odjeljku (vidi „Transport“, Stranica 122).

Eesti

Ohutusjuhised

HOIATUS! Lugege läbi kõik ohutusnõuded ja juhised. Ohutusnõuete ja -juhiste eiramine võib kaasa tuua elektrilöögi, tulekahju ja/või raskeid vigastusi.

Aiatööriistal olevate sümbolite selgitus



Üldine ohujuhis.



Lugege kasutusjuhend läbi.

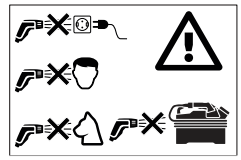

Veejuga ei tohi kunagi suunata inimestele ja loomadele näkku, tööriistale endale ega muudele elektrilistele osadele.



Seade sisaldab magneteid – ärge asetage magnetit implantaatide või muude meditsiiniseadmete, nt südamestimulaatorite või insuliinipumpade, magnetiliste andmekandjate ega magnetiliselt tundlike seadmete lähedusse. Magnet tekitab välja, mis võib meditsiiniseadmete tööd häirida või tuua kaasa pöördumatu andmekao.

Käsitsemine

- Seadme käsitseja tohib kasutada seadet üksnes sihipäraselt. Arvestada tuleb kohalikke eeskirju ja nõudeid. Töötamise ajal veenduge, et läheduses ei viibi teisi inimesi, eeskätt lapsi.
- Ärge lubage tööriista kasutada lastel ega isikutel, kelle füüsilised, tunnetuslikud või vaimsed võimed on piiratud, kellel puuduvad tööriista kasutamiseks vajalikud teadmised ja kogemused või kes ei ole tutvunud siinse kasutusjuhendiga. Siseriiklike õigusaktidega võib seadme kasutajale olla määratud vanusepiirang.
- Lapsi tuleb valvata ja tagada, et nad tööriistaga ei mängi.
- Tööriista kasutaja vastutab tööalas viibivate inimeste eest. Pöörake tähelepanu sellele, et veejuga ei oleks suunatud selles suunas, kus see võiks kahju teha.

Kasutamine

- Tagage, et kõik elektrijuhtivusega osad on tööalas veepritsmete eest kaitstud.
- Asbesti ja teisi tervistkahjustavaid aineid sisaldavaid materjale ei tohi veejoaga pesta.
- Kasutage seadet ainult suletud akusahtliga. Suletud akusahtel kaitseb akut veepritsemete eest.
- Enne kasutamist kontrollige, kas seadme ja tarvikute töökorda ja tööohutust. Seadet ja tarvikuid ei tohi kasutada, kui need ei ole laitmatus töökorras.
- Kasutada ei tohi lahustisisaldusega vedelikke, lahjendamata happeid, atsetooni või lahusteid, sh bensiini, värvivedeldeid ega kütteõli, sest nende pihus on kergesti süttiv, plahvatusohtlik ja mürgine.
- Ärge täitke kunagi veepaaki ilma filtrita või kahjustatud filtriga.
- Seadet ei tohi mingil moel ümber ehitada ega muuta. Keelatud muudatuste tõttu võib seade tekitada suuremat müra ja vibratsiooni, samuti võivad muudatused mõjutada tööriista ohutust ja vähendada tööriista võimsust.
- Ärge kunagi suunake veejuga inimese või looma näole.
- Ärge kastke seadet kunagi veepaagi täitmiseks vette.
- Suure survega võivad võõrkehad ümbritsevatelt esemetelt tagasi põrkuda. Kandke vajadusel sobivaid isikukaitsevahendeid, nt kaitseprille.

- ▶ Kasutage veepaagi täitmiseks üksnes värsket (ilma soolasisalduseta) vett.
- ▶ Kasutage seadet vaid puhta veega. Ärge lisage veele mingeid lisaaineid. Saastunud vesi võib pumpa ja lisatarvikuid kahjustada.

Transport ja hoiustamine

- ▶ Lülitage seade enne transportimist välja.
- ▶ Olge seadme tõstmisel ja kandmisel ettevaatlik.
- ▶ Tühjendage paak ja pumbasüsteem enne seadme hoiustamist.

Hooldus

- ▶ Enne hooldus- ja puhastustööde tegemist ning tarvikute vahetamist lülitage seade välja. Eemaldage pistik pistikupesast, kui seade töötab võrgutoitel.
- ▶ Kõiki hooldusremonttöid tohib lasta teha ainult Boschi volitatud hooldustöökojas.

Tarvikud ja varuosad

- ▶ Kasutada tohib üksnes tootja heakskiidetud tarvikuid ja varuosi. Originaaltarvikud ja -varuosad tagavad seadme tõrgeteta töö.

Sümbolid

Kasutusjuhendi lugemisel ja mõistmisel on abiks järgmised sümbolid. Püüdke sümbolid ja nende tähendused meelde jätta. Sümbolite mõistmine aitab kasutada seadet tõhusamalt ja ohutumalt.

Sümbol	Tähendus
	Liikumissuund
	Reaktsioonisuund
	Sisselülitamine
	Väljalülitamine
	Tarvikud/varuosad
	Kaal

Tootekirjeldus ja võimsusandmed



Lugege kõik ohutusnõuded ja juhised läbi. Ohutusnõuete ja -juhiste eiramine võib kaasa tuua elektrilöögi, tulekahju ja/või raskeid vigastusi.

Järgige kasutusjuhendi eesmises osas toodud jooniseid.

Sihipärane kasutus

Seade on mõeldud kodukasutuseks, sisepaagist või veekraanist tuleva veega saab seadme abil pesta sõidukeid, tööriistu, aknaid, paate, jalgrattaid, koeri (madalsurverežiimil), õuemänguasju, kasvuhooneid, aiamööblit jne.

Surverežiim ja pihustusvariant tuleb valida soovitud puhastustöö järgi.

Seade ei ole ette nähtu puhastusvahenditega puhastamiseks.

Kasutage seadet üksnes puhta veega. Ärge lisage veele mingeid lisaaineid. Saastunud vesi võib pumpa ja lisatarvikuid kahjustada.

Joonistel kujutatud komponendid (vt jooniseid A ja B)

Kujutatud komponentide numbrid viitavad toote kujutisele graafilistel lehtedel.

- **(1)** Pihustipea
- **(2)** Päästik
- **(3)** Voolik
- **(4)** Kandekäepide
- **(5)** Paagikork
- **(6)** Sisse-välja-lüliti
- **(7)** Ökonoomne režiim
- **(8)** Akusahtli kate
- **(9)** Veepaagi näidik
- **(10)** Pihustuspüstol
- **(11)** Pihustuspüstoli sahtel
- **(12)** Aku [a)]
- **(13)** Aku vabastusnupp
- **(14)** Laadimisseade [a)]
- **(15)** Filter, suur
- **(16)** Patareisahtel-magnet
- **(17)** Filter, väike

a) **See tarvik ei kuulu standard-tarnekomplekti.**

Tehnilised andmed

Aku-survepesur		Fontus 18V-6
Artiklikood		**3 600 HB6 2..**
Nimipinge	V	18
Nimivõimsus	W	170
Kaitseklass		III, IP X4

Aku-survepesur		Fontus 18V-6
Suurim rõhk (süsteem)	MPa	4,0 (+/- 0,4)
Nimisurve (kasutajaversioon)	MPa	2,0 (+/- 0,2)
Max veetemperatuur	°C	50
Kaal EPTA-menetluse 01:2014 järgi[A)]	kg	4,8
Seerianumber		Vaata seerianumbrit (tüübisilt) seadmelt
Lubatud ümbrustemperatuur		
– laadimise ajal	°C	0 ... +45
– Käituse ajal[B)]	°C	+5 ... +50
– hoiustamisel	°C	-20 ... +50
Akutüüp		PBA 18V...W-. 2,0 Ah, 2,5 Ah, 3,0 Ah, 4,0 Ah, 5,0 Ah, 6,0 Ah

A) sõltuvalt kasutatud akust

B) piiratud jõudlus temperatuuridel < 0 °C

Müra-/vibratsiooniandmed

Müraemissiooni väärtused on mõõdetud vastavalt **EN 60335-2-79**.

Seadme A-korrigeeritud müratase on üldjuhul: Helirõhutase **69** dB(A); helivõimsustase**79** dB(A). Mõõtemääramatus K = **3,0**.

Vibratsiooni koguväärtused a_h (kolme telje vektorsumma) ja mõõtemääramatus K on mõõdetud vastavalt **EN 60335-2-79**: a_h **= 0,2** m/s^2, K = **0,5** m/s^2.

Kokkupanek ja käsitsemine

Kirjeldus/kasutuseesmärk	Joonis	Lehekülg
Joonistel kujutatud komponendid	**A**	3
Tarnekomplekt	**B**	4
Veepaagi täitmine	**C**	4
Aku laadimine ja paigaldamine	**D**	5
Sisse- ja väljalülitamine	**E**	5
Ökonoomse režiimi sisselülitamine	**F**	6
Pihustusvariandid	**G**	6
Filtri puhastamine	**H – I**	7 – 8
Filtri paigaldamine	**J**	9
Aku eemaldamine	**K**	10
Hoiustamine	**L**	10
Tarvikud	**M**	11

Kasutuselevõtt

Aku paigaldamine/eemaldamine (vt jooniseid D ja K)

Märkus: Ebasobivate akude kasutamine võib põhjustada seadme tõrkeid või kahjustusi.

Aku paigaldamine Avage akusahtli kate **(8)**. Asetage täislaetud aku **(12)** sisse. Veenduge, et aku on paigaldatud õigesti. Sulgege akusahtli kate, et aku oleks seadme kasutamise ajal veepritsmete eest kaitstud.

Aku eemaldamine Avage akusahtli kate **(8)**. Aku **(12)** seadmest eemaldamiseks vajutage aku vabastusnuppu **(13)** ja tõmmake aku välja.

Käsitsemine

Käivitamine

Kasutage sisepaagi täitmiseks alati puhast vett. Kontrollige, kas filtrid on paigaldatud ja kahjustamata (vt jooniseid **C** ja **J**).

Võtke pihustuspüstol kätte ja kerige voolik seadmelt lahti. Pöörake pihustipead **(1)** ja valige soovitud pihustusmuster(vt joonist **G**).

Vajutage sisse-välja-lülitit **(6)**. Ökonoomse režiimi aktiveerimiseks vajutage ökonoomse režiimi nuppu **(7)**. Vajutage ja hoidke päästikut **(2)**, all, kuni vesi hakkab pihustuma (vt jooniseid **E** ja **F**).

Märkus Vee pihustuma hakkamine võib võtta kuni 10 sekundit aega, kui kasutate veepaaki esimest korda pärast vahepealset tühjendamist uuesti.

Automaatseiskumine

Seade lülitab mootori välja kohe, kui püstoli käepideme päästik **(2)** vabastatakse.

Automaatne väljalülitus

Mootor lülitub välja, kui seade töötab **30** minuti möödumisel ikka veel katkestuseta.

Automaatne puhkeolek

Kui seadet ei kasutata, lülitub see **15** minuti möödumisel iseenesest välja.

Veaotsing

Aku-survepesur

Sümptomid	Võimalik põhjus	Abi
Mootor ei lähe käima	Aku on tühi	Laadige akut
	Aku on liiga külm/liiga kuum	Soojendage akut/laske akul jahtuda
	Seade on läbikülmunud	Oodake, kuni seade on üles sulanud
Surve on pulseeriv	Pihusti on ummistunud	Puhastage pihustit
		Kontrollige, kas pihusti kruvi on korralikult kinni.
	Pumbas on õhk sees	Käitage seadet turbo-surverežiimil koos dušipihustiga, kuni õhk on süsteemist väljunud
Mootor töötab, kuid töösurve on ebapiisav või puudub üldse	Veepaak on tühi	Täitke veepaak
	Pump ei ole töövalmis	Hoidke päästikut all, et õhk väljuks
Seade lülitub välja	Automaatne puhkeolek on aktiveeritud	Aktiveerimiseks vajutage sisse-välja-lülitit
	Automaatne väljalülitusfunktsioon on aktiveeritud	Aktiveerimiseks vajutage sisse-välja-lülitit
	Aku on tühi	Laadige akut
Seade lekib	Pump lekib	Väike veeleke on lubatud, suurema veelekke korral pöörduge müügiesindusse
	Ühendused lekivad	Kontrollige, kas ühendused on tehtud õigesti
	Paagikork lekib	Kontrollige, kas paagikork on õigesti suletud
Mootor töötab ooterežiimis	Pump, pihustuspüstol või voolik lekib	Kui seadme ooterežiimis jäävad tõrked püsima, pöörduge palun müügiesindusse

Hooldus ja korrashoid

Hooldus, hoiustamine ja transport (vt jooniseid H – L)

Lülitage seade välja ja vajutage päästikut, et voolik saaks veest tühjaks joosta.

Pihustuspüstoli ja vooliku saab hoiustamiseks seadme külge kinnitada.

Laske süsteemist vesi välja ja eemaldage aku.

Puhastage filtreid regulaarselt.

Klienditeenindus ja müügijärgne nõustamine

Müügiesindajad annavad vastused toote paranduse ja hooldusega ning varuosadega seotud küsimustele. Teavet detailjooniste ja varuosade kohta leiate:
www.bosch-pt.com
Vastuse tooteid ja tarvikuid puudutavatele küsimustele saate Boschi rakendusnõustajatelt.

Palume päringutele ja varuosatellimustele märkida tingimata 10-kohaline tootekood, mille leiate toote tüübisildilt.

Eesti Vabariik
Teeninduskeskus
Tel.: (+372) 6549 575
Faks: (+372) 6549 576
E-posti: service-pt@lv.bosch.com

Muud teenindusaadressid leiate:
www.bosch-pt.com/serviceaddresses

Transport

Soovituslike liitiumioonakude suhtes kohaldatakse ohtlike ainete vedu reguleerivaid nõudeid. Kasutajal on lubatud akusid vedada maanteel piiranguteta.

Kui saatjaks on kolmas osapool (nt õhuvedu või ekspedeerimine), tuleb järgida pakendile ja tähistusele esitatavaid erinõudeid. Toote veoks ettevalmistusse tuleb kaasata ohtlike ainete ekspert.

Akusid tohib lähetada üksnes siis, kui akude korpus on kahjustamata. Katke lahtised kontaktid kinni ja pakkige aku nii, et see pakendis ei liigu. Järgige ka võimalikke täiendavaid riigisiseseid eeskirju.

Kasutuskõlbmatuks muutunud seadmete käitlus



Aiatööriistad, akud, tarvikud ja pakendid tuleb keskkonnasäästlikult ringlusse võtta.



Ärge visake tööriistu ega akusid/patareisid olmejäätme hulka!

Üksnes EL liikmesriikidele:

Elektri- ja elektroonikaseadmete jäätmete kohta kehtiva Euroopa Liidu direktiivi 2012/19/EL ja direktiivi 2006/66/EÜ kohaselt tuleb defektsed või kasutusressursi ammendanud aiatööriistad ning akud/patareid eraldi kokku koguda ja keskkonnasäästlikult ringlusse võtta.

Mittesihipärasel kõrvaldamisel võivad vanad elektri- ja elektroonikaseadmed võimalike ohtlike ainete sisalduse tõttu kahjustada keskkonda ja inimeste tervist.

Akud/patareid:

Li-Ion:

Järgige juhiseid, mis on toodud punktis (vaadake „Transport“, Lehekülg 125).

Latviešu

Drošības noteikumi

BRĪDINĀJUMS! Izlasiet visus drošības noteikumus un norādījumus instrumenta lietošanai. Drošības noteikumu un lietošanas norādījumu neievērošana var būt par cēloni elektriskā trieciena saņemšanai, kā arī izraisīt aizdegšanos un/vai rasīt smagu savainojumu.

Uz dārza ierīces korpusa attēloto simbolu skaidrojums



Vispārēja rakstura bīstamības zīme.



Izlasiet šo lietošanas pamācību.

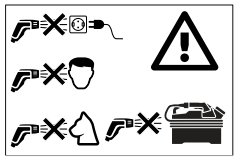

Nevērsiet ūdens strūklu pret cilvēkiem, mājdzīvniekiem, pašu ierīci un elektriskajām detaļām.



Šī ierīce satur magnētus - nenovietojiet magnētu implantu un citu medicīnisko ierīču tuvumā, piemēram, kardiostimulatora vai insulīna sūkņa, magnētisku datu nesēju un magnētisku ierīču tuvumā. Magnēts rada lauku, kas var nelabvēlīgi ietekmēt medicīnisku ierīču darbību vai izraisīt neatgriezeniskus datu zudumus.

Lietošana

- Lietotājs drīkst izmantot izstrādājumu vienīgi tādiem mērķiem, kādiem tas ir paredzēts. Strādājot jāņem vērā vietējie apstākļi. Sekojiet, lai darba vietas tuvumā neatrastos citas personas un jo sevišķi bērni.
- Nekādā gadījumā neļaujiet lietot dārza instrumentu bērniem, personām ar ierobežotām psihiskajām, sensorajām un garīgajām spējām vai ar nepietiekošu pieredzi un/vai ar nepietiekošām zināšanām un/vai personām, kas nav iepazinušās ar šiem norādījumiem. Minimālais vecums lietotājiem tiek noteikts atbilstoši nacionālajai likumdošanai.
- Nodrošiniet bērniem vajadzīgo uzraudzību, sekojiet, lai viņi nesāktu rotaļāties ar dārza instrumentu.
- Lietotājs nes atbildību par trešajām personām, kas atrodas darba vietas tuvumā. Pārliecinieties, ka ūdens strūkla nav vērsta virzienā, kurā tā 'varētu izraisīt bojājumus.

Lietošana

- Visām spriegumnesošajām daļām darba vietā jābūt aizsargātām pret līstošu ūdeni.
- Nav atļauts apstrādāt ar augstspiediena ūdens strūklu azbestu saturošus un citus līdzīgus materiālus, kas satur veselībai kaitīgas vielas.
- Darbiniet instrumentu vienīgi ar aizvērtu akumulatora nodalījumu. Tas ļaus pasargāt akumulatoru no līstoša ūdens.
- Pirms lietošanas jāpārbauda, vai instruments un tā piederumi ir darba kārtībā un droši lietojami. Ja instruments nav nevainojamā stāvoklī, to nedrīkst lietot.
- Instrumentu nedrīkst izmantot šķīdinātājus saturošu šķidrumu, neatšķaidītu skābju, acetona un šķidinātāju, tai skaitā benzīna, krāsu šķīdinātāju un šķidrā kurināmā izsmidzināšanai, jo šo šķidrumu izsmidzinātās emulsijas ir ugunsnedrošas, sprādzienbīstamas un indīgas.
- Nekad neiepildiet ūdeni tvertnē, ja instrumentā nav filtra vai tas ir bojāts.
- Neveiciet nekādas izmaiņas ierīcē. Nepieļaujamas izmaiņas var nelabvēlīgi ietekmēt jūsu ierīces darbības drošumu, samazināt tā veiktspēju un izraisīt trokšņa un vibrāciju līmeņa paaugstināšanos.
- Nevērsiet ūdens strūklu sejā cilvēkiem vai mājdzīvniekiem.
- Neiegremdējiet instrumentu ūdenī, lai piepildītu tā ūdens tvertni.
- Lielais ūdens spiediens var izraisīt objektu atlekšanu. Ja nepieciešams, nēsājiet piemērotu individuālo aizsargaprīkojumu, piemēram, aizsargbrilles.
- Izmantojiet ūdens tvertnes piepildīšanai vienīgi svaigu saldūdeni (ne sālsūdeni).
- Lietojiet šo ierīci vienīgi ar tīru ūdeni. Nepievienojiet ūdenim nekādas piedevas. Ūdenī esošie piemaisījumi var sabojāt sūkni un piederumus.

Transportēšana un uzglabāšana

- ▶ Pirms transportēšanas izslēdziet ierīci.
- ▶ Ievērojiet piesardzību, paceļot un nesot ierīci.
- ▶ Pirms instrumenta uzglabāšanas izlejiet ūdeni no tā tvertnes un sūkņa sistēmas.

Apkalpošana

- ▶ Pirms tīrīšanas, apkalpošanas un piederumu nomaiņas izslēdziet instrumentu. Ja instruments darbojas no elektrotīkla, atvienojiet tā kontaktdakšu no elektrotīkla kontaktligzdas.
- ▶ Instrumenta remontu drīkst veikt tikai Bosch pilnvarotā remonta darbnīcā.

Piederumi un rezerves daļas

- ▶ Kopā ar instrumentu drīkst izmantot tikai tādus piederumus un rezerves daļas, ko ir izlaidusi tā ražotājfirma. Lietojot oriģinālās rezerves daļas un piederumus, tiek nodrošināta instrumenta darbība bez atteikumiem.

Simboli

Tālāk aplūkoto simbolu nozīmi ir svarīgi zināt, lai varētu lasīt un pareizi izprast šo lietošanas pamācību. Iegaumējiet šos simbolus un to nozīmi. Simbolu pareiza interpretēšana palīdzēs Jums labāk un drošāk lietot izstrādājumu.

Simbols	Nozīme
	Kustības virziens
	Reakcijas virziens
	Ieslēgšana
	Izslēgšana
	Piederumi / rezerves daļas
	Svars

Izstrādājuma un tā veiktspējas apraksts



Izlasiet visus drošības norādījumus un instrukcijas. Drošības noteikumu un lietošanas norādījumu neievērošana var būt par cēloni elektriskā trieciena saņemšanai, kā arī izraisīt aizdegšanos un/vai rasīt smagu savainojumu.

Lūdzam ņemt vērā lietošanas instrukcijas beigās redzamos attēlus.

Pielietojums

Ierīce ir paredzēta lietošanai mājsaimniecībā un ir lietojama transporta līdzekļu, instrumentu, logu, laivu, velosipēdu, suņu (zemspiediena režīmā), āra rotaļlietu, siltumnīcu, dārza mēbeļu u.c. objektu tīrīšanai vai nu izmantojot iekšējo tvertni, vai arī krāna ūdens pieslēgumu.

Pirms ikviena tīrīšanas darba pareizi jāiestata instrumenta spiediena režīms un izsmidzināšanas variants.

Izstrādājums nav paredzēts tīrīšanas līdzekļu izmantošanai.

Lietojiet šo ierīci vieņīgi ar tīru ūdeni. Nepievienojiet ūdenim nekādas piedevas. Ūdenī esošie piemaisījumi var sabojāt sūkni un piederumus.

Attēlotās sastāvdaļas (attēli A un B)

Attēloto sastāvdaļu numerācija atbilst numuriem grafiskajās lappusēs sniegtajos izstrādājuma attēlos.

(1) Sprauslas galva
(2) Slēgs
(3) Šļūtene
(4) Rokturis pārnešanai
(5) Tvertnes aizslēgs
(6) Ieslēgšanas/izslēgšanas slēdzis
(7) ECO režīms
(8) Akumulatora nodalījuma pārsegs
(9) Ūdens tvertnes indikators
(10) Smidzinātājpistole
(11) Smidzinātājpistoles nodalījums
(12) Akumulators [a)]
(13) Akumulatora atbloķēšanas poga
(14) Uzlādes ierīce [a)]
(15) Lielais filtrs
(16) Bateriju nodalījuma magnēts
(17) Mazais filtrs

a) **Šie piederumi neietilpst standarta piegādes komplektā.**

Tehniskie dati

Akumulatora spiediena tīrītājs		Fontus 18V-6
Izstrādājuma numurs		**3 600 HB6 2..**
Nominālais spriegums	V	18

Akumulatora spiediena tīrītājs		Fontus 18V-6
Nominālā jauda	W	170
Aizsardzības klase		III, IP X4
Maks. spiediens ūdensapgādes sistēmā	MPa	4,0 (+/- 0,4)
Nominālais spiediens (lietotāja izlaidums)	MPa	2,0 (+/- 0,2)
Maksimālā ūdens temperatūra	°C	50
Svars atbilstoši EPTA procedūrai 01:2014[A)]	kg	4,8
Sērijas numurs	Skatiet sērijas numuru uz instrumenta marķējuma plāksnītes	
Pieļaujamā apkārtējā gaisa temperatūra		
– uzlādes laikā	°C	0 ... +45
– Lietošanas laikā[B)]	°C	+5 ... +50
– Uzglabāšanas laikā	°C	-20 ... +50
Akumulatora tips		PBA 18V...W-. 2,0 Ah, 2,5 Ah, 3,0 Ah, 4,0 Ah, 5,0 Ah, 6,0 Ah

A) atkarībā no izmantotā akumulatora

B) ierobežota jauda pie temperatūras vērtībām < 0 °C

Informācija par troksni un vibrāciju

Trokšņa emisijas vērtības ir noteiktas atbilstoši **EN 60335-2-79**.

Ierīces A novērtētā trokšņu līmeņa tipiskās vērtības ir šādas: Skaņas spiediena līmenis **69** dB(A); skaņas jaudas līmenis **79** dB(A). Nenoteiktība K= **3,0**.

Vibrāciju kopējā vērtība a_h (vektoru summa trijos virzienos) un nenoteiktība K ir noteiktas atbilstoši **EN 60335-2-79**: a_h **= 0,2** m/s^2, K = **0,5** m/s^2.

Montāža un lietošana

Attēlojums/darbības mērķis	Attēls	Lappuse
Attēlotās sastāvdaļas	**A**	3
Piegādes komplekts	**B**	4
Ūdens tvertnes piepildīšana	**C**	4
Akumulatora uzlāde un ievietošana	**D**	5
Ieslēgšana un izslēgšana	**E**	5
ECO režīma ieslēgšana	**F**	6
Izsmidzināšanas varianti	**G**	6
Filtru tīrīšana	**H – I**	7 – 8
Filtru ievietošana	**J**	9
Akumulatora izņemšana	**K**	10
Uzglabāšana	**L**	10
Piederumi	**M**	11

Ekspluatācijas sākšana

Akumulatora ievietošana un izņemšana (skatiet attēlus D un K)

Norāde: izmantojot nepiemērotus akumulatorus, ierīce var nepareizi funkcionēt vai pat tikt bojāta.

Akumulatora ievietošana Atveriet akumulatora nodalījuma pārsegu **(8)**. Ievietojiet uzlādēto akumulatoru **(12)**. Pārliecinieties, ka akumulators ir pareizi ievietots. Aizveriet akumulatora nodalījuma pārsegu, lai akumulators ūdens izsmidzināšanas laikā būtu no tā aizsargāts.

Akumulatora izņemšana Atveriet akumulatora nodalījuma pārsegu **(8)**. Lai izņemtu akumulatoru **(12)** no ierīces, nospiediet akumulatora atbloķēšanas pogu **(13)** un izvelciet akumulatoru no nodalījuma.

Lietošana

Darba uzsākšana

Iekšējās tvertnes piepildīšanai vienmēr izmantojiet svaigu ūdeni. Pārbaudiet, vai filtri ir ievietoti un nav bojāti (skatiet attēlus **C** un **J**).

Paņemiet smidzinātājpistoli un notiniet šļūteni no ierīces. Griežot sprauslas galvu **(1)**, izvēlieties vajadzīgo izsmidzināšanas variantu (skatiet attēlu **G**).

Nospiediet ieslēgšanas/izslēgšanas slēdzi **(6)**. Lai aktivizētu ECO režīmu, nospiediet ECO režīma taustiņu **(7)**. Nospiediet un turiet nospiestu slēgu **(2)**, līdz sāk izplūst ūdens (skatiet attēlus **E** un **F**).

Norāde. Var paiet 10 sekundes, līdz sāk izplūst ūdens, ja lietojat ierīci pirmo reizi pēc ūdens tvertnes iztukšošanas.

Automātiskās apturēšanas funkcija

Līdzko tiek atlaists spiediena slēgs **(2)** uz pistoles roktura, ierīces motors izslēdzas.

Automātiska izslēgšanās funkcija

Motors izslēdzas, ja izstrādājums **30** minūtes ir darbojies bez pārtraukuma.

Automātiska iemigšanas funkcija

Ja ierīce netiek lietota, tā automātiski izslēdzas pēc **15** minūtēm.

Kļūmju uzmeklēšana un novēršana

Akumulatora spiediena tīrītājs

Traucējuma apraksts	Iespējamais cēlonis	Novēršana
Nedarbojas motors	Ir izlādējies akumulators	Uzlādējiet akumulatoru
	Akumulatora temperatūra ir pārāk zema vai pārāk augsta	Nogaidiet, līdz akumulators ir sasilis vai atdzisis
	Ierīce ir aizsalusi	Nogaidiet, līdz ierīce ir atkususi
Ūdens strūklas spiediens pulsē	Ir nosprostojusies sprausla	Sprauslas tīrīšana
		Pārbaudiet, vai skrūve sprauslā nav kļuvusi vaļīga.
	Sūknī ir iekļuvis gaiss	Ļaujiet ierīcei darboties turbostrūklas režīmā ar dušas veida sprauslu, līdz gaiss ir izvadīts no sistēmas
Motors darbojas, taču ierīces spiediens ir samazināts vai arī tā vispār nav	Ūdens tvertne ir tukša	Piepildiet ūdens tvertni
	Sūknis nav sagatavots	Turiet nospiestu spiediena vārstu, līdz gaiss ir izvadīts
Ierīce izslēdzas	Līdz ar to automātiskā miega funkcija ir aktivizēta	Lai ieslēgtu ierīci, nospiediet tās ieslēgšanas/izslēgšanas slēdzi
	Ir aktivizēta automātiskās izslēgšanās funkcija	Lai ieslēgtu ierīci, nospiediet ieslēgšanas/izslēgšanas slēdzi
	Ir izlādējies akumulators	Uzlādējiet akumulatoru
Ierīce nav hermētiska	Nav hermētisks sūknis	Ierīcē ir iespējamas nelielas ūdens sūces, ja sūces ir lielākas, vērsieties klientu apkalpošanas centrā
	Savienojumi nav hermētiski noslēgti	Pārbaudiet, vai savienojumi ir pareizi samontēti
	Tvertnes aizslēgs nav hermētisks	Pārbaudiet, vai tvertnes aizdare ir pareizi noslēgta
Motors ieslēdzas gaidstāves režīmā	Sūknis, smidzinātājpistole vai šļūtene nav hermētiski	Ja kļūmes saglabājas arī gaidstāves režīmā, vērsieties klientu apkalpošanas centrā

Apkope un serviss

Apkope, uzglabāšana un transportēšana (skatiet attēlus H – L)

Izslēdziet instrumentu un nospiediet spiediena vārstu, lai no šļūtenes izļaistu ūdeni.

Smidzinātājpistoli un šļūteni var uzglabāt uz ierīces.

Izlaidiet ūdeni no sistēmas un izņemiet no ierīces akumulatoru.

Regulāri veiciet filtru tīrīšanu.

Klientu apkalpošanas centrs un konsultācijas saistībā ar instrumenta lietošanu

Klientu apkalpošanas centra darbinieki atbildēs uz jūsu jautājumiem par izstrādājumu remontu un apkopi, kā arī par to rezerves daļām. Klaidskata rasējumi un informācija par rezerves daļām ir atrodama šeit: **www.bosch-pt.com**
Bosch konsultāciju dienesta darbinieki ar prieku sniegs atbildes uz jūsu jautājumiem par mūsu izstrādājumiem un to piederumiem.

Lūdzot konsultāciju un pasūtot rezerves daļas, noteikti norādiet 10 zīmju izstrādājuma numuru, kas norādīts uz izstrādājuma tehnisko datu plāksnītes.

Latvijas Republika
Robert Bosch SIA
Bosch elektroinstrumentu servisa centrs
Mūkusalas ielā 97
LV-1004 Rīga
Tālr.: 67146262
Telefakss: 67146263
E-pasts: service-pt@lv.bosch.com

Papildu servisa adreses ir norādītas šeit:
www.bosch-pt.com/serviceaddresses

Transportēšana

Uz izstrādājumam pievienotajiem litija-jonu akumulatoriem attiecas noteikumi par bīstamo kravu pārvadāšanu. Lietotājs var transportēt akumulatorus ceļu satiksmē bez papildu nosacījumiem.

Ja akumulatoru nosūta trešās personas (piemēram, ar gaisa transporta uzņēmumu vai citu loģistikas aģentūru starpniecību), jāievēro īpašas prasības par sūtījuma iesaiņošanas un marķēšanu. Tāpēc sūtījuma sagatavošanas laikā jāpieaicina kravu pārvadāšanas speciālists.

Pārsūtiet akumulatoru tikai tad, ja tā korpuss nav bojāts. Aizlīmējiet vaļējos akumulatora kontaktus un iesaiņojiet akumulatoru tā, lai tas iesaiņojumā nepārvietotos. Ievērojiet arī ar akumulatoru pārsūtīšanu saistītos nacionālos noteikumus, ja tādi pastāv.

Atbrīvošanās no nolietotajiem izstrādājumiem



Nolietotie izstrādājumi, akumulatori, piederumi un iepakojuma materiāli jāpakļauj otrreizējai pārstrādei apkārtējai videi nekaitīgā veidā.



Neizmetiet izstrādājumus un akumulatorus vai baterijas sadzīves atkritumu tvertnē!

Spēkā tikai ES valstīs:

Atbilstoši Eiropas Savienības direktīvai 2012/19/EK, lietošanai nederīgie izstrādājum, kā arī, atbilstoši direktīvai 2006/66/EK, bojātie vai nolietotie akumulatori un baterijas jāsavāc atsevišķi un jānogādā otrreizējai pārstrādei apkārtējai videi nekaitīgā veidā.

Nelietpratīgi atbrīvojoties no nolietotām elektriskajām un elektroniskajām ierīcēm, tajos esošu iespējamu, bīstamu vielu dēļ šīs ierīces par nodarīt kaitējumu apkārtējai videi un cilvēku veselībai.

Akumulatori un baterijas:

Litija-jonu akumulatori:

Lūdzam ievērot norādījumus, kas sniegti sadaļā (skatīt „Transportēšana“, Lappuse 130).

Lietuvių k.

Saugos nuorodos

ĮSPĖJIMAS! Perskaitykite visas šias saugos nuorodas ir reikalavimus. Jei nepaisysite žemiau pateiktų saugos nuorodų ir reikalavimų, gali trenkti elektros smūgis, kilti gaisras ir galite sunkiai susižaloti arba sužaloti kitus asmenis.

Ant sodo priežiūros įrankio pavaizduotų simbolių paaiškinimas



Bendrasis įspėjimas apie pavojų.



Atidžiai perskaitykite šią naudojimo instrukciją.

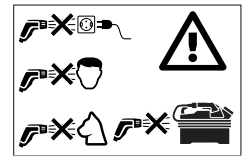

Niekada nenukreipkite vandens srovės žmonėms ir gyvūnams į veidą, patį prietaisą arba elektrines dalis.



Šiame prietaise yra magnetų – nelaikykite magneto arti implantų ir kitų medicinos prietaisų, pavyzdžiui, širdies stimuliatorių ar insulino pompų, magnetinių duomenų laikmenų ir magnetams jautrių prietaisų. Magnetas sukuria lauką, dėl kurio gali sutrikti medicinos prietaisų veikimas arba negrįžtamai prarasti duomenis.

Naudojimas

- Dirbančiajam asmeniui gaminį leidžiama naudoti tik pagal paskirtį. Būtina atsižvelgti į naudojimo vietoje esančias realias sąlygas. Dirbdami būtinai atsižvelkite į kitus žmones, ypač į vaikus.
- Niekada neleiskite vaikams, ribotų fizinių, jutiminių ar dvasinių gebėjimų asmenims, taip pat asmenims, kuriems trūksta patirties ir (arba) žinių, ir (arba) su šiomis instrukcijomis nesusipažinusiems asmenims naudotis sodo priežiūros įrankiu. Nacionalinėse taisyklėse gali būti numatyti operatorių amžiaus apribojimai.
- Vaikus būtina prižiūrėti ir užtikrinti, kad jie nežaistų su sodo priežiūros įrankiu.
- Dirbantysis atsako už pašalinius asmenis darbo srityje. Nenukreipkite vandens čirkšlės tokia kryptimi, kuria ji gali pridaryti žalos.

Naudojimas

- Visos darbo zonoje esančios įtampingosios dalys turi būti apsaugotos nuo aptaškymo.
- Objektus, kurių sudėtyje yra asbesto ir kitų sveikatai kenksmingų medžiagų, plauti draudžiama.

- ▶ Prietaisą naudokite tik uždarę akumuliatoriaus skyrelį. Taip akumuliatorius bus apsaugotas nuo aptaškymo.
- ▶ Prieš pradedant prietaisą ir papildomą įrangą naudoti, reikia patikrinti, ar jie tvarkingos būklės ir ar saugiai veikia. Pastebėjus net ir nedidelių pažeidimų, naudoti draudžiama.
- ▶ Draudžiama naudoti skysčius, kurių sudėtyje yra tirpiklių, neskiestas rūgštis, acetoną ir tirpiklius, įskaitant benziną, dažų skiediklius ir mazutą, nes purškiant šias medžiagas susidarantis rūkas yra labai degus, sprogus ir nuodingas.
- ▶ Niekada nepildykite vandens bakelio be filtrų arba kai kuris nors filtras yra pažeistas.
- ▶ Nedarykite jokių prietaiso pakeitimų. Neleistinai pakeistas prietaisas gali būti mažiau saugus, skleisti didesnį triukšmą ir vibraciją bei gali sumažėti našumas.
- ▶ Niekada nenukreipkite vandens srovės žmonėms į veidą arba į gyvūnus.
- ▶ Norėdami pripildyti bakelį, niekada nenardinkite prietaiso į vandenį.
- ▶ Dėl didelio slėgio objektai gali atšokti. Jei reikia, dirbkite su tinkamomis asmeninėmis apsaugos priemonėmis, pvz., užsidėkite apsauginius akinius.
- ▶ Į vandens bakelį pilkite tik šviežią vandenį (be druskos).
- ▶ Prietaisą naudokite tik su švariu vandeniu. Į vandenį nedėkite priedų. Dėl vandenyje esančių priemaišų ir nešvarumų gali sugesti siurblys ir papildoma įranga.

Transportavimas ir sandėliavimas

- ▶ Prieš transportuodami prietaisą išjunkite.
- ▶ Prietaisą kelkite ir neškite atsargiai.
- ▶ Prieš sandėliavimą ištuštinkite vandens bakelį ir siurblio sistemą.

Techninė priežiūra

- ▶ Prieš atlikdami valymo ir techninės priežiūros darbus ar keisdami papildomą įrangą, prietaisą išjunkite. Jei prietaisas maitinamas iš tinklo, ištraukite tinklo kištuką.
- ▶ Prietaisas turi būti remontuojamas įgaliotose „Bosch“ elektrinių įrankių remonto dirbtuvėse.

Papildoma įranga ir atsarginės dalys

- ▶ Leidžiama naudoti tik gamintojo aprobuotą papildomą įrangą ir atsargines dalis. Tik naudojant originalią papildomą įrangą ir atsargines dalis užtikrinama, kad prietaisas veiks be trikdžių.

Simboliai

Kad skaitydami suprastumėte naudojimo instrukciją, turite žinoti žemiau pateiktų simbolių reikšmę. Prašome įsiminti simbolius ir jų reikšmes. Teisingai supratę simbolius, su šiuo gaminiu dirbsite geriau ir saugiau.

Simbolis	Reikšmė
	Judėjimo kryptis
	Reakcijos jėgos kryptis
	Įjungimas
	Išjungimas
	Papildoma įranga ir atsarginės dalys
	Masė

Gaminio ir techninių duomenų aprašas



Perskaitykite visas šias saugos nuorodas ir reikalavimus. Jei nepaisysite žemiau pateiktų saugos nuorodų ir reikalavimų, gali trenkti elektros smūgis, kilti gaisras ir galite sunkiai susižaloti arba sužaloti kitus asmenis.

Vadovaukitės paveikslėliais, esančiais priekinėje naudojimo instrukcijos dalyje.

Naudojimas pagal paskirtį

Prietaisas yra skirtas naudoti buityje, imant vandenį arba iš vidinio rezervuaro, arba vandentiekio vandenį, automobiliams, įrankiams, langams, valtims, dviračiams, šunims (mažo slėgio režimu), lakui skirtiems žaislams, šiltnamiams, sodo baldams ir kt. valyti bei plauti.

Kiekvienai plovimo ar valymo užduočiai reikia tinkamai parinkti slėgio režimą ir purškimo būdą.

Gaminys nėra skirtas naudoti su valymo priemonėmis.

Gaminį naudokite tik su švariu vandeniu. Į vandenį nedėkite priedų. Dėl vandenyje esančių priemaišų ir nešvarumų gali sugesti siurblys ir papildoma įranga.

Pavaizduotos sudedamosios dalys (žr. pav. A ir B)

Pavaizduotų sudedamųjų dalių numeriai atitinka gaminio schemose nurodytus numerius.

(1) Purškimo galvutė
(2) Svirtelė
(3) Žarna
(4) Pernešimo rankena
(5) Bakelio dangtelis
(6) Įjungimo-išjungimo jungiklis
(7) „Eco“ režimas
(8) Akumuliatoriaus skyriaus gaubtas
(9) Vandens bakelio indikatorius
(10) Purškimo pistoletas
(11) Purškimo pistoleto dėtuvė
(12) Akumuliatorius[a)]

(13) Akumuliatoriaus atblokavimo klavišas
(14) Kroviklis[a)]
(15) Filtras, didelis
(16) Baterijų skyriaus magnetas
(17) Filtras, mažas
a) **Šio priedo standartiniame tiekiamame komplekte nėra.**

Techniniai duomenys

Akumuliatorinis slėginis valymo įrenginys		Fontus 18V-6
Gaminio numeris		**3 600 HB6 2..**
Vardinė įtampa	V	18
Vardinė galia	W	170
Apsaugos klasė		III, IP X4
Maks. slėgis (sistemos)	MPa	4,0 (+/- 0,4)
Vardinis slėgis (naudotojo išvestis)	MPa	2,0 (+/- 0,2)
Maksimali vandens temperatūra	°C	50
Svoris pagal EPTA-Procedure 01:2014[A)]	kg	4,8
Serijos numeris		Žr. serijos numerį (firminėje lentelėje) ant prietaiso
Leidžiamoji aplinkos temperatūra		
– įkraunant	°C	0 ... +45
– veikimo metu[B)]	°C	+5 ... +50
– sandėliavimo metu	°C	-20 ... +50
Akumuliatoriaus tipas		PBA 18V...W-. 2,0 Ah, 2,5 Ah, 3,0 Ah, 4,0 Ah, 5,0 Ah, 6,0 Ah

A) priklausomai nuo naudojamo akumuliatoriaus
B) ribota galia, esant temperatūrai < 0 °C

Informacija apie triukšmą ir vibraciją

Triukšmo emisijos vertės nustatytos pagal **EN 60335-2-79**.

Pagal A skalę išmatuotas prietaiso triukšmo lygis tipiniu atveju siekia: Garso slėgio lygis **69** dB(A); garso galios lygis **79** dB(A). Neapibrėžtis K= **3,0**.

Vibracijos bendroji vertė a_h (trijų krypčių atstojamasis vektorius) ir paklaida K nustatytos pagal **EN 60335-2-79**: a_h **= 0,2** m/s^2, K = **0,5** m/s^2.

Montavimas ir naudojimas

Vaizdavimas/veiksmo tikslas	Pav.	Puslapis
Pavaizduoti komponentai	**A**	3
Tiekiamas komplektas	**B**	4
Vandens bakelio pripildymas	**C**	4
Akumuliatoriaus įkrovimas ir įdėjimas	**D**	5
Įjungimas ir išjungimas	**E**	5
„Eco“ režimo įjungimas	**F**	6
Purškimo būdo variantai	**G**	6
Filtro valymas	**H** – **I**	7 – 8
Filtro įdėjimas	**J**	9
Akumuliatoriaus išėmimas	**K**	10
Sandėliavimas	**L**	10
Papildoma įranga	**M**	11

Parengimas naudoti

Akumuliatoriaus įdėjimas ir išėmimas (žr. pav. D ir K)

Nuoroda: jei naudojami netinkami akumuliatoriai, prietaisas gali netinkamai veikti arba sugesti.

Akumuliatoriaus įdėjimas: Atidarykite akumuliatoriaus skyriaus gaubtą **(8)**. Įdėkite įkrautą akumuliatorių **(12)**. Įsitikinkite, kad akumuliatorius tinkamai įstatytas. Uždarykite akumuliatoriaus skyriaus gaubtą, kad akumuliatorius būtų apsaugotas nuo aptaškymo naudojimo metu.

Akumuliatoriaus išėmimas: Atidarykite akumuliatoriaus skyriaus gaubtą **(8)**. Akumuliatoriui **(12)** iš prietaiso išimti paspauskite akumuliatoriaus atblokavimo mygtuką **(13)** ir išimkite akumuliatorių.

Naudojimas

Paleidimas

Vidiniam rezervuarui pildyti visada naudokite gėlą vandenį. Patikrinkite, ar filtrai įdėti ir nepažeisti (žr. pav. **C** ir **J**).

Paimkite purškimo pistoletą ir nuo prietaiso nuvyniokite žarną. Parinkite norimą purškimo būdą, sukdami purškimo galvutę **(1)** (žr. pav. **G**).

Paspauskite įjungimo-išjungimo jungiklį **(6)**. „Eco“ režimui aktyvinti spauskite „Eco“ režimo mygtuką **(7)**. Paspauskite gaiduką ir laikykite nuspaustą **(2)**, kol pradės bėgti vanduo (žr. pav. **E** ir **F**).

Nuoroda: Pirmą kartą naudojant prietaisą po vandens bako ištuštinimo gali prireikti iki 10 sekundžių, kol pradės bėgti vanduo.

Automatinio sustabdymo funkcija

Prietaisas išjungia variklį, kai tik atleidžiamas ant pistoleto rankenos esantis gaidukas **(2)**.

Automatinio išjungimo funkcija

Variklis išsijungia, kai gaminys nepertraukiamai veikia **30** minutes.

Automatinė miego funkcija

Nejudinant valdymo elementų, prietaisas automatiškai išsijungia po **15** minučių.

Gedimų nustatymas

Akumuliatorinis slėginis valymo įrenginys

Požymiai	Galima priežastis	Šalinimas
Variklis neužsiveda	Išsikrovęs akumuliatorius	Įkraukite akumuliatorių
	Akumuliatorius per šaltas / per karštas	Palaukite, kol akumuliatorius įšils/atvės
	Įrenginys užšalo	Palaukite, kol matavimo prietaisas atitirps
Slėgis pulsuoja	Užsikimšęs antgalis	Antgalio valymas
		Patikrinkite, ar antgalyje tvirtai laikosi varžtas.
	Siurblyje yra oro	Leiskite prietaisą „Turbo“ slėgio režimu su dušo antgaliu, kol iš sistemos pasišalins oras
Variklis veikia, bet slėgis ribotas arba nėra darbinio slėgio	Tuščias vandens bakelis	Pripildykite vandens bakelį
	Siurblys neparengtas	Laikykite paspaudę gaiduką, kad išeitų oras
Įrenginys išsijungia	Suaktyvinta automatinė miego funkcija	Suaktyvinimui paspauskite įjungimo-išjungimo jungiklį
	Suaktyvinta automatinio išjungimo funkcija	Suaktyvinimui paspauskite įjungimo-išjungimo jungiklį
	Išsikrovęs akumuliatorius	Įkraukite akumuliatorių
Įrenginys nesandarus	Siurblys nesandarus	Maži vandens nuotėkiai yra galimi; esant didesniems nuotėkiams, kreipkitės į klientų aptarnavimo skyrių
	Jungtys nesandarios	Patikrinkite, ar jungtys tinkamai sumontuotos
	Bakelio dangtelis nesandarus	Patikrinkite, ar bakelio dangtelis tinkamai uždarytas
Variklis veikia budėjimo režimu	Siurblys, purškimo pistoletas arba žarna nesandarūs	Jei triktys išlieka budėjimo režime, kreipkitės į klientų aptarnavimo skyrių

Priežiūra ir servisas

Techninė priežiūra, sandėliavimas ir transportavimas (žr. pav. H – L)

Išjunkite prietaisą ir paspauskite gaiduką, kad išleistumėte vandenį iš žarnos.

Purškimo pistoletą ir žarną galima padėti sandėliuoti su prietaisu.

Išleiskite iš sistemos vandenį ir išimkite akumuliatorių.

Reguliariai valykite filtrus.

Klientų aptarnavimo skyrius ir naudotojų konsultavimo tarnyba

Klientų aptarnavimo skyriuje gausite atsakymus į klausimus, susijusius su jūsų gaminio remontu, technine priežiūra bei atsarginėmis dalimis. Detalius brėžinius ir informaciją apie atsargines dalis rasite čia: **www.bosch-pt.com**

Iškilus klausimams apie mūsų gaminius ir papildomą įrangą, jums mielai patars Bosch konsultavimo skyriaus specialistai.

Ieškodami informacijos ir užsakydami atsargines dalis būtinai nurodykite 10-ženklį gaminio numerį, esantį firminėje lentelėje.

Lietuva
Bosch įrankių servisas
Informacijos tarnyba: (037) 713350
Įrankių remontas: (037) 713352
Faksas: (037) 713354
El. paštas: service-pt@lv.bosch.com

Kitus servisų adresus rasite čia:
www.bosch-pt.com/serviceaddresses

Transportavimas

Rekomenduojamų ličio jonų akumuliatorių gabenimui taikomos pavojingų krovinių gabenimą reglamentuojančių įstatymų nuostatos. Naudotojui akumuliatorius gabenti keliais leidžiama be jokių apribojimų.

Jei siunčiant pasitelkiami tretieji asmenys (pvz., oro transporto pervežimų, ekspedijavimo įmonė), būtina atsižvelgti į pakuotėms ir ženklinimui taikomus ypatingus reikalavimus. Būtina, kad rengiant siuntą dalyvautų pavojingų krovinių gabenimo specialistas.

Siųskite tik tokius akumuliatorius, kurių nepažeistas korpusas. Apklijuokite kontaktus ir supakuokite akumuliatorių taip, kad jis pakuotėje nejudėtų. Taip pat prašome laikytis ir nacionalinių teisės aktų.

Šalinimas



Gaminiai, akumuliatoriai, papildoma įranga ir pakuotės turi būti ekologiškai utilizuojami.



Gaminių, akumuliatorių / baterijų nemeskite į buitinių atliekų konteinerius!

Tik ES šalims:

Pagal Europos direktyvą 2012/19/ES, naudoti nebetinkami gaminiai ir, pagal Europos direktyvą 2006/66/EB, pažeisti ir išeikvoti akumuliatoriai / baterijos turi būti surenkami atskirai ir perdirbami aplinkai nekenksmingu būdu.

Netinkamai šalinant elektros ir elektroninės įrangos atliekas dėl galimai jose esančių pavojingų medžiagų galimas kenksmingas poveikis aplinkai ir žmonių sveikatai.

Akumuliatoriai ir baterijos:

Ličio jonų:

Prašome laikytis skyriuje (žr. „Transportavimas“, Puslapis 134) pateiktų nuorodų.

عربي

ملاحظات الأمان

تحذير! اقرأ جميع ملاحظات الأمان و التعليمات. إن التقصيرعند تطبيق ملاحظات الأمان و التعليمات قد يؤدي إلى الصدمات الكهربائية واندلاع الحرائق و/أو الإصابة بجروح خطيرة.

شرح الرموز على جهاز الحديقة



ملاحظة خطر عامة.



اقرأ تعليمات التشغيل هذه.

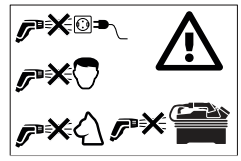

لا تقم برش الماء إطلاقا على وجه الأشخاص أو الحيوانات أو على الجهاز نفسه أو على الأجزاء الكهربائية.



يحتوي هذا الجهاز على المغانط - لا تحمل المغناطيس إلى القرب من المزروعات والأجهزة الطبية مثل أجهزة تنظيم ضربات القلب أو مضخات الأنسولين وحاملات البيانات المغناطيسية والأجهزة الحساسة مغناطيسيًا. يتشكل من قبل المغناطيس مجال قد يخل بوظيفة الأجهزة الطبية أو قد يؤدي إلى فقدان البيانات بلا عودة.

التشغيل

- يجوز أن يتم تشغيل الجهاز من قبل المستخم فقط طبقا للاستعمال المخصص. ينبغي مراعاة ظروف مكان التشغيل. انتبه إلى الأشخاص الآخرين ولا سيما الأطفال أثناء أداء العمل.
- لا تسمح للأطفال أو للأشخاص ذوي المقدرات الجسدية أو الحسية أو العقلية المحدودة أو القليلي الخبرة و/أو المعدومي المعرفة و/أو للأشخاص الغير مطلعين على التعليمات هذه أبدا أن يستعملوا جهاز الحديقة. يجوز أن تحد الأحكام الوطنية من سن المستخدم.
- ينبغي مراقبة الأطفال لضمان عدم لعبهم بجهاز الحديقة.
- المستخدم مسؤول عن الأطراف الثالثة في مجال العمل. تأكد من أن تيار الماء لا يتدفق باتجاه يمكن ان يسبب الضرر فيه.

الاستخدام

- يجب أن تكون جميع الأجزاء التي يسري بها تيار كهربائي في مجال العمل ذو وقاية من رذاذ الماء.
- لا يجوز البخ على المواد المحتوية على الأسبستوس أوغيرها من المواد المضرة بالصحة.
- قم بتشغيل الجهاز فقط عندما تكون حجرة المركم مغلقة. هكذا تتم حماية المركم من الماء المرشوش.
- يجب أن يتم فحص سلامة وأمان تشغيل الجهاز والتوابع قبل الاستخدام. لا يجوز استخدامها إن لم تكن سليمة.
- لا يجوز استخدام السوائل التي تحتوي على المواد المحلة، الحموض الغير ممددة، الآستون أو المواد المحلة بما فيه البنزين، ممدد الطلاء ومازوت التدفئة، لأن رذاذ البخ الناتج عنها شديد الاشتعال والانفجار والسمية.
- لا تعبئ خزان الماء أبداً دون فلتر أو حين يكون الفلتر تالفاً.
- لا تقوم بتعديل الجهاز. إن التعديلات الغير مسموح بها قد تؤثر سلبياً على أمان الجهاز وقد تؤدي إلى زيادة الضجيج والاهتزازات وإلى نتائج عمل سيئة.
- لا توجه تيار الماء إلى وجوه الناس أو الحيوانات.
- أبداً لا تغطس الجهاز في الماء لتعبئة الخزان.
- إن الضغط العالي قد يجعل الأغراض ترتد. ارتد عند الضرورة عتاد وقاية شخصي ملائم، كالنظارات الواقية مثلا.
- استخدم فقط الماء الصافي (ليس الماء المالح) لتعبئة خزان الماء.
- لا تستخدم الجهاز إلا مع الماء الصافي. لا تقم بإضافة أي مواد إلى الماء. الشوائب الموجودة في الماء قد تتلف المضخة والتوابع.

النقل والتخزين

- إطفئ الجهاز قبل النقل.
- كن حذراً عند رفع ونقل الجهاز.
- افرغ الخزان ونظام المضخة من الماء قبل التخزين.

الصيانة

- اطفئ الجهاز قبل جميع أعمال التنظيف والصيانة واستبدال التوابع. اسحب القابس إن تم تشغيل الجهاز عبر الشبكة الكهربائية.
- يجوز أن تتم أعمال التصليح من قبل ورشات تصليح مركز خدمة زبائن وكالة بوش فقط.

التوابع وقطع الغيار

- يجوز فقط استخدام التوابع وقطع الغيار التي يسمح باستخدامها المنتج. تضمن التوابع الأصلية وقطع الغيار الأصلية تشغيل الجهاز بشكل سليم بلا خلل.

الرموز

قد تكون الرموز التالية ذات أهمية من أجل قراءة وفهم تعليمات التشغيل. يرجى حفظ الرموز ومعناها. يساعدك تفسير الرموز بشكل صحيح على استعمال الجهاز بطريقة افضل وأكثر أماناً.

الرمز	المعنى
	اتجاه الحركة

الرمز	المعنى
	جهة رد الفعل
	التشغيل
	الإطفاء
	التوابع/قطع الغيار
	الوزن

وصف المنتَج والأداء



اقرأ جميع ملاحظات الأمان و التعليمات. إن التقصيرعند تطبيق ملاحظات الأمان و التعليمات قد يؤدي إلى الصدمات الكهربائية واندلاع الحرائق و/أو الإصابة بجروح خطيرة.

انتبه للصور في الجزء الأمامي لتعليمات التشغيل.

الاستعمال المخصص

الجهاز مخصص للاستخدام المنزلي، اما لأعمال التنظيف بواسطة الخزان الداخلي أو عن طريق التوصيل بماء الحنفية، من أجل تنظيف السيارات والعُدد والشبابيك والقوارب والدراجات والكلاب (في حالة التشغيل بالضغط المنخفض) واللعَب المستخدمة خارج البيت وبيوت النباتات الزجاجية وأثاث الحديقة إلخ...

ينبغي ضبط الضغط ونوع تيار الرش الصحيح لكل مهمة تنظيف.

البيانات الفنية

منظف بالضغط العالي ذو مركم		Fontus 18V-6
رقم الصنف		**3 600 HB6 2..**
الجهد الاسمي	فولط	18
القدرة الاسمية	واط	170
فئة الوقاية		III, IP X4
الضغط الأقصى (للنظام)	ميغا باسكال	4,0 (+/- 0,4)
الضغط الاسمي (خرج المستخدم)	ميغا باسكال	2,0 (+/- 0,2)
درجة حرارة الماء القصوى	درجة مئوية	50
الوزن حسب EPTA-Procedure 01:2014[A]	كغ	4.8
رقم التسلسل	راجع الرقم المتسلسل (لافتة الطراز) على الجهاز	
درجة الحرارة المحيطة المسموح بها		
– عند الشحن	درجة مئوية	0 ... +45
– عند التشغيل[B]	درجة مئوية	+5 ... +50
– عند التخزين	درجة مئوية	-20 ... +50
طراز المركم		PBA 18V...W-. 2,0 أمبير/ساعة، 2,5 أمبير/ساعة،

الجهاز ليس مخصص لاستخدام مواد التنظيف.

لا تستخدم الجهاز إلا مع الماء الصافي. لا تقم بإضافة أي مواد إلى الماء. الشوائب الموجودة في الماء قد تتلف المضخة والتوابع.

الأجزاء المصورة (راجع الصورتين A وB)

يستند ترقيم الأجزاء المصورة إلى رسوم الجهاز الموجودة في صفحات الرسوم التخطيطية.

(1) رأس المنفث
(2) زناد
(3) خرطوم
(4) مقبض حمل
(5) غطاء الخران
(6) مفتاح التشغيل/الإطفاء
(7) طريقة التشغيل الاقتصادي Eco
(8) غطاء حجرة المركم
(9) مؤشر خزان الماء
(10) مسدس الرش
(11) حجرة مسدس الرش
(12) مركم [a]
(13) زر فك إقفال المركم
(14) جهاز الشحن [a]
(15) فلتر كبير
(16) مغناطيس حجرة البطارية
(17) فلتر صغير

a) **إن هذه التوابع ليست محتواة ضمن إطار التوريد الاعتيادي.**

منظف بالضغط العالي ذو مركم	Fontus 18V-6
	3,0 أمبير/ساعة، 4,0 أمبير/ساعة، 5,0 أمبير/ساعة، 6,0 أمبير/ساعة

A) حسب المركم المُستخدَم
B) قدرة محدودة في درجات الحرارة < 0 °م

التركيب والتشغيل

الصورة / غرض العمل	الصورة	الصفحة
الأجزاء المصورة	A	3
نطاق التوريد	B	4
تعبئة خزان الماء	C	4
شحن وتركيب المركم	D	5
التشغيل والإطفاء	E	5
تشغيل طريقة التشغيل الاقتصادي Eco	F	6
أنواع نماذج البخ	G	6
تنظيف الفلتر	H – I	8 – 7
تركيب الفلتر	J	9
فك المركم	K	10
التخزين	L	10
التوابع	M	11

بدء التشغيل

تركيب/فك المركم (راجع الصورتين D و K)

ملاحظة: يمكن ان يؤدي استخدام المراكم غير المناسبة إلى عمل الجهاز بشكل غير صحيح أو إلى تلف الجهاز.

تركيب المركم: افتح غطاء حجرة المركم **(8)**. ركب المركم المشحون **(12)**. احرص على دخول واستقرار المركم بالصورة الصحيحة. أغلق غطاء حجرة المركم ليكون المركم محمياً من رذاذ الماء أثناء الاستعمال.

فك المركم: افتح غطاء حجرة المركم **(8)**. لفك المركم **(12)** من الجهاز، اضغط زر فك إقفال المركم **(13)** واسحب المركم إلى الخارج.

التشغيل

بدء التشغيل

استخدم الماء الصافي دائماً لتعبئة الخزان الداخلي. افحص إذا ما كانت الفلاتر في مكانها وغير تالفة (راجع الصورتين**C** و **J**).

خذ مسدس الرش وفك الخرطوم عن الجهاز. اختر نموذج الرش عن طريق تدوير رأس المنفث **(1)** (راجع الصورة **G**).

اضغط مفتاح التشغيل/الإطفاء **(6)**. لتفعيل طريقة التشغيل الاقتصادي Eco اضغط زر طريقة التشغيل الاقتصادي**(7)** Eco. اضغط الزناد **(2)** واستمر في ضغطه حتى يخرج الماء (راجع الصورتين **E**و **F**).

ملاحظة: يمكن ان يستغرق خروج الماء 10 ثوانٍ عند استخدام الجهاز للمرة الأولى بعد تفريغ خزان الماء.

وظيفة الإيقاف الآلي

يطفئ الجهاز المحرك فور إطلاق الزناد **(2)** بمقبض المسدس.

وظيفة الإطفاء الآلي

ينطفئ المحرك عندما يشتغل الجهاز لمدة**30** دقائق دون انقطاع.

وظيفة عدم الاستخدام الآلية

ينطفئ الجهاز آلياً بعد **15** دقائق من عدم الاستخدام.

البحث عن الأخطاء

منظف بالضغط العالي ذو مركم

الأخطاء	السبب المحتمل	العلاج
المحرك لا يشتغل	المركم فارغ	اشحن المركم
	المركم ساخن/بارد جدا	اسمح للمركم بأن يبرد/يسخن
	الجهاز المثلج	انتظر إلى أن يتم تذويب الثلج من الجهاز
الضغط يتذبذب	المنفث مسدود	نظف المنفث
		افحص إذا ما كان اللولب داخل المنفث في وضع ثابت.
	هواء في المضخة	شغل الجهاز بنوع التشغيل بالضغط التربيني حتى يتم خروج الهواء من النظام
المحرك يعمل، ولكن الضغط محدود أو لا يوجد ضغط عمل	خزان الماء فارغ	عبئ خزان الماء
	المضخة غير جاهزة للتشغيل	احفظ الزناد مضغوطاً لإخراج الهواء

الأخطاء	السبب المحتمل	العلاج
الجهاز ينطفئ من تلقاء نفسه	تم تشغيل وظيفة عدم الاستخدام الآلية	اضغط مفتاح التشغيل/الإطفاء لإعادة التشغيل
	تم تشغيل وظيفة الإطفاء الآلي	اضغط مفتاح التشغيل/الإطفاء لإعادة التشغيل
	المركم فارغ	اشحن المركم
الجهاز يسرب	المضخة غير مُحكمة	يمكن تسريب ماء بسيط، اتصل بخدمة الزبائن إن كان التسريب كبير
	وصلات غير محكمة	تأكد من تركيب الوصلات بصورة صحيحة
	غطاء الخزان غير محكم	تأكد من الإقفال الصحيح لغطاء الخزان
يبدأ المحرك بالعمل في وضع الاستعداد	المضخة أو مسدس الرش أو الخرطوم غير محكم	إذا ظل العطل في وضع الاستعداد، اتصل بخدمة الزبائن

الصيانة والخدمة

الصيانة والتخزين والنقل (راجع الصور H إلى L)

اطفئ الجهاز واضغط الزناد لتفريغ الخرطوم من الماء.
يمكن تخزين مسدس الرش والخرطوم على الجهاز.
قم بتفريغ النظام من الماء وفك المركم.
نظف الفلاتر بشكل منتظم.

خدمة الزبائن ومشورة الاستخدام

يجيب مركز خدمة الزبائن على أسئلتكم بصدد تصليح وصيانة المنتج وأيضا بما يخص قطع الغيار. ستجد الرسوم الممددة والمعلومات عن قطع الغيار بموقع: **www.bosch-pt.com**
يسر فريق استشارات الاستخدام لدى شركة بوش أن يقدم لك العون إذا كان لديك أية استفسارات بخصوص منتجاتنا وملحقاتها التكميلية.
يلزم ذكر رقم الصنف ذو الخانات العشر وفقا للوحة صنع المنتج عند إرسال أية استفسارات أو طلبيات قطع غيار.

المغرب
Robert Bosch Morocco SARL
53، شارع الملازم محمد محرود
20300 الدار البيضاء
الهاتف: 27 43 31 29 5 212+
البريد الإلكتروني: sav.outillage@ma.bosch.com

تجد عناوين أخرى للخدمات تحت:
www.bosch-pt.com/serviceaddresses

النقل

تخضع مراكم إيونات الليثيوم المنصوح بها لأحكام قانون المواد الخطرة. يمكن للمستخدم أن ينقلها على الشوارع العامة دون أي شروط إضافية.
عند النقل بواسطة أطراف ثالثة (مثلاً: الشحن الجوي أو شركة شحن)، يتوجب التقيد بشروط خاصة بصدد التغليف والتعليم. ينبغي استشارة خبير بنقل المواد الخطيرة عند تحضير الطرد في هذه الحالة.
استخدم المراكم فقط إن كان هيكلها سليم. الصق الملامسات المكشوفة وغلّف المركم بحيث لا يتحرك في الطرد. يرجى مراعاة الأحكام الوطنية الإضافية إن وجدت.

التخلص من العدة الكهربائية


يجب التخلص من الأجهزة والمراكم والتوابع والتغليف بطريقة منصفة بالبيئة عن طريق التدوير.


لا ترم الأجهزة والمراكم/البطاريات ضمن النفايات المنزلية!

لدول الاتحاد الأوروبي فقط:
حسب التوجيه الأوروبي EU/2012/19، يجب أن يتم جمع الأجهزة غير الصالحة للاستعمال، وحسب التوجيه الأوروبي EC/2006/66 يجب أن يتم جمع المراكم/البطاريات التالفة أو المستهلكة كل على حدة ليتم التخلص منها بطريقة محافظة على البيئة عن طريق إعادة استغلالها.
عند التخلص غير السليم من الأجهزة الكهربائية والإلكترونية القديمة يمكن ان تؤثر على البيئة وعلى صحة الإنسان بسبب احتمال وجود المواد الخطرة.

المراكم/البطاريات:
أيونات الليثيوم:
يرجى مراعاة الإرشادات الواردة في جزء تعليمات النقل (انظر „النقل“, الصفحة 138).

فارسی

دستورات ایمنی

هشدار! همه دستورات ایمنی و راهنمائی ها را بخوانید. اشتباهات ناشی از عدم رعایت این دستورات ایمنی ممکن است باعث برق گرفتگی، سوختگی و یا سایر جراحت های شدید شود.

توضیح علائم روی ابزار باغبانی



هشدارهای عمومی.



دفترچه ی راهنما را تا انتها بخوانید.

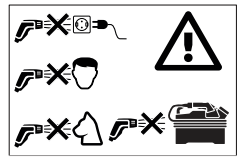

پرتوی آب را هرگز به طرف انسانها، حیوانات، خود دستگاه و قسمتهای الکتریکی نگیرید.



این دستگاه آهنربا دارد - آهنربا را از پلاتینهای داخل بدن یا سایر دستگاه های پزشکی مانند ضربانساز قلب یا پمپ انسولین یا دستگاههای حساس به مغناطیس و دستگاههای حاوی اطلاعات دور نگهدارید. بوسیله آهنربا یک میدان مغناطیسی ایجاد می شود که می تواند کارکرد دستگاههای پزشکی را مختل کند یا باعث از دست رفتن اطلاعات غیر قابل بازگشت شود.

کاربری

- کاربر باید از محصول مطابق مقررات استفاده کند. به وضعیت محل کار توجه کنید. هنگام کار کاملا به اشخاص توجه کنید، بخصوص کودکان.
- هرگز به کودکان و سایر افراد دارای کاستیهای روحی و جسمی یا بدون تجربه یا آشنایی یا به اشخاص بدون اطلاع از روش کاربری اجازه استفاده از ابزار باغبانی را ندهید. مقررات مربوط به هر کشور می توانند سن کاربر را محدود کنند.
- کودکان باید زیر نظر باشند تا اطمینان حاصل شود که آنها با ابزار باغبانی بازی نمی کنند.
- کاربر نسبت به شخص سوم در محیط کار مسئول است. دقت کنید که پرتوی آب را به طرفی که امکان ایجاد خسارت دارد، نگیرید.

کاربرد

- تمام قسمتهای حامل جریان در محدوده کار بایستی در برابر ورپاش آب مصون باشند.
- مواد دارای آزبست یا موادی که سلامتی را تهدید می کنند را نباید در مسیر آب فشار قوی قرار گیرند.
- دستگاه را تنها در صورت بسته بودن جعبه باتری بکار برید. اینگونه باتری در برابر پاشش آب حفظ میشود.
- قبل از کاربرد دستگاه با متعلقات، آن را از لحاظ وضعیت مطابق با استاندارد و نیز از نظر ایمنی کارکرد کنترل کنید. چنانچه وضعیت دستگاه مناسب نباشد، نباید آن را بکار برد.
- نباید مایعات دارای حلال، اسیدهای خالص، استون یا حلالهایی مانند بنزین، تینر و نفت مکیده شوند، چون بخار حاصل از آنها بسیار قابل اشتعال و انفجار و نیز سمی هستند.
- هرگز باک آب را بدون فیلتر یا با فیلتر آسیبدیده پر نکنید.
- دستگاه را دستکاری نکنید. تغییرات غیر مجاز ممکن است ایمنی دستگاه شما را مختل و بازده را کم یا ایجاد سر و صدای شدید یا لرزش کنند.
- پرتوی آب را به طرف صورت افراد یا حیوانات نگیرید.
- هرگز برای پر کردن باک، دستگاه را در آب غوطهور نکنید.
- فشار قوی می تواند اشیاء را به طرف کاربر برگرداند. در صورت لزوم از تجهیزات ایمنی شخصی مانند عینک ایمنی استفاده کنید.
- برای پر کردن باک، تنها از آب تازه (بدون نمک) استفاده کنید.
- دستگاه را تنها با آب شفاف بکار برید. به آب، مواد افزودنی اضافه نکنید. آلودگی در آب ممکن است به پمپ و متعلقات آن آسیب بزند.

حمل و نقل و نگهداری

- دستگاه را پیش از حمل خاموش کنید.
- هنگام بلند کردن و حمل دستگاه احتیاط کنید.
- پیش از نگهداری در انبار، باک و سیستم پمپ را از آب خالی کنید.

سرویس و مراقبت

- قبل از انجام سرویس و تمیز کاری و نیز تعویض متعلقات، دستگاه را خاموش کنید. چنانچه دستگاه با ولتاژ شبکه، تغذیه می شود، دوشاخه را بکشید.
- تعمیرات و سرویس باید تنها توسط خدمات پس از فروش ابزارآلات برقی مجاز بوش انجام شوند.

متعلقات و قطعات یدکی

- فقط باید از متعلقات و قطعات یدکی استفاده کرد که توسط سازنده مجاز شناخته شده اند. متعلقات و قطعات یدکی اصل، کارایی بی نقص دستگاه را تضمین می کنند.

علامت ها

علامتهای ذیل برای استفاده از جاروبرقی مهم می باشند. لطفا این علائم و معانی آنها را به خاطر بسپارید. فهم درست این علائم به شما جهت استفاده ی درست و ایمن از محصول کمک می کند.

علامت	معنی
	مسیر یا جهت حرکت
	مسیر یا جهت عکس العمل
	نحوه روشن کردن
	نحوه خاموش کردن
	متعلقات/قطعات یدکی
	وزن

تشریح دستگاه و عملکرد آن



همه دستورات ایمنی و راهنمائی ها را بخوانید. اشتباهات ناشی از عدم رعایت این دستورات ایمنی ممکن است باعث برق گرفتگی، سوختگی و یا سایر جراحت های شدید شود.

به تصاویر مربوط در ابتدای بخش دفترچه راهنما توجه کنید.

موارد استفاده از دستگاه

دستگاه برای کاربری خانگی در نظر گرفته شده است، بوسیله آب درون باک یا آب مستقیم شیر برای تمیز کردن ماشینآلات، ابزارها، پنجرهها، قایقها، دوچرخهها، سگ (در حالت فشار ضعیف)، اسبابازی ها بیرونی، گلخانهها، مبلهای باغ و غیره.

حالت فشار و مدل پاشش بایستی نسبت به مورد تمیزکاری درست تنظیم گردد.

این محصول برای استفاده از مواد شوینده مناسب نیست.

این محصول را تنها با آب شفاف بکار برید. به آب، مواد افزودنی اضافه نکنید. آلودگی در آب ممکن است به پمپ و متعلقات آن آسیب بزنند.

اجزاء مصور (رجوع کنید به تصاویر A و B)

شماره گذاری اجزای مصور، مربوط به تصویر محصول در صفحه ی تا شو می باشد.

(1) سر نازل
(2) ماشه
(3) شلنگ
(4) دسته مخصوص حمل و نقل
(5) درب باک
(6) کلید قطع و وصل
(7) حالت صرفهجویی
(8) درپوش جعبه باتری
(9) نمایشگر باک آب
(10) پیستوله
(11) محفظه پیستوله
(12) باتری [a]
(13) دکمه قفل کننده باتری
(14) دستگاه شارژ باتری [a]
(15) فیلتر بزرگ
(16) محفظه باتری آهنربایی
(17) فیلتر کوچک

a) **این قسمت از متعلقات، بطور معمول همراه دستگاه ارائه نمی شود.**

مشخصات فنی

شوینده فشار قوی شارژی		Fontus 18V-6
شماره فنی		**3 600 HB6 2..**
ولتاژ نامی	V	18
توان نامی	W	170
کلاس ایمنی		III, IP X4
حداکثر فشار آب (سیستم)	MPa	4,0 (+/- 0,4)
فشار نامی (خروجی برای کاربر)	MPa	2,0 (+/- 0,2)
بیشینه دمای آب	C°	50
وزن مطابق استاندارد[A]EPTA-Procedure 01:2014	kg	4.8
شماره فنی/شماره سری		رجوع شود به شماره سری (برچسب) روی دستگاه
دمای مجاز محیط		
– هنگام شارژ	C°	0 ... +45
– هنگام کار[B]	C°	+5 ... +50
– دمای انبار	C°	-20 ... +50

شوینده فشار قوی شارژی	Fontus 18V-6
نوع باتری شارژی	PBA 18V...W-. 2,0 Ah, 2,5 Ah, 3,0 Ah, 4,0 Ah, 5,0 Ah, 6,0 Ah

A) بسته به نوع باتری کاربردی
B) توان محدود برای دمای 0 °C >

نحوه نصب و کاربرد

تصویر/ هدف کاربری	تصویر	صفحه
اجزاء دستگاه	**A**	3
محتویات ارسالی	**B**	4
پر کردن باک آب	**C**	4
شارژ و نصب باتری	**D**	5
نحوه روشن و خاموش کردن	**E**	5
روشن کردن حالت صرفهجویی	**F**	6
انواع مدل پاشش	**G**	6
تمیز کردن فیلتر	**H – I**	8 – 7
نصب فیلتر	**J**	9
برداشتن باتری	**K**	10
نگهداری	**L**	10
متعلقات	**M**	11

نحوه کاربرد دستگاه

نصب/برداشتن باتری (رجوع کنید به تصاویر D و K)

تذکر: در صورت استفاده از باتری های نامناسب، امکان بروز اختلال در عملکرد یا آسیب دیدگی دستگاه وجود دارد.

قرار دادن باتری: درپوش محفظه باتری **(8)** را باز کنید. باتری شارژ شده **(12)** را قرار دهید. مطمئن شوید که باتری درست جا افتاده است. برای جلوگیری از پاشش آب به باتری هنگام کار، درپوش محفظه باتری را ببندید.

برداشتن باتری: درپوش محفظه باتری **(8)** را باز کنید. برای برداشتن باتری ها **(12)** از دستگاه، دکمه آزاد کننده قفل **(13)** را فشار دهید و باتری را بیرون بکشید.

کاربری

شروع کار

همواره از آب تازه برای پر کردن باک درونی استفاده کنید. کنترل کنید که فیلترها بی نقص نصب شده باشد (رجوع کنید به تصاویر **C** و**J**).

پیستوله را بردارید و کلاف شلنگ را از دستگاه باز کنید. مدل دلخواه پاشش را با چرخش سر نازل **(1)** انتخاب کنید (رجوع کنید به تصویر **G**).

کلید قطع و وصل **(6)** را فشار دهید. برای فعال کردن حالت صرفهجویی دکمه حالت صرفهجویی **(7)** را فشار دهید. ماشه **(2)**را فشرده نگهدارید تا آب بیرون بپاشد (رجوع کنید به تصاویر**E** و **F**).

تذکر: در صورت استفاده دستگاه پس از تخلیه باک آب، ممکن است خروج آب با 10 ثانیه تأخیر اتفاق بیافتد.

عملکرد توقف خودکار

دستگاه، موتور را به محض رها کردن ماشه **(2)** روی دسته پیستوله خاموش می کند.

عملکرد قطع خودکار

موتور خاموش میشود، اگر محصول **30** دقیقه بدون توقف کار کند.

عملکر خواب خودکار

دستگاه پس از **15** دقیقه بدون کاربری، خود به خود خاموش میشود.

جستجوی خطا

شوینده فشار قوی شارژی

ایرادها	دلیل ممکن	رفع ایراد
موتور راه نمی افتد	باتری خالی است	باتری را شارژ کنید
	باتری خیلی سرد/خیلی داغ است	بگذارید باتری گرم/خنک شود
	دستگاه یخ زده است	صبر کنید تا یخ دستگاه آب شود
فشار، نبض وار است	نازل گرفته است	نازل را تمیز کنید
		کنترل کنید که پیچ در نازل محکم جا افتاده باشد.
	در پمپ هوا است	بگذارید تا دستگاه با بیشترین فشار با نازل دوشی کار کند تا هوا از سیستم خارج شود

ایرادها	دلیل ممکن	رفع ایراد
موتور کار می کند ولی فشار محدود است یا فشار کاری وجود ندارد	باک آب خالی است	باک آب را پر کنید
	پمپ آماده نیست	برای بیرون راندن هوا، ماشه را فشرده نگهدارید
دستگاه خاموش می شود	عملکرد خواب خودکار فعال شده است	کلید قطع و وصل را برای فعال کردن فشار دهید
	عملکرد قطع خودکار فعال شده است	کلید قطع و وصل را برای فعال کردن فشار دهید
	باتری خالی است	باتری را شارژ کنید
دستگاه آب بندی نیست	پمپ، آب بندی نیست	نشتی مقادیر کم آب عادی است؛ در صورت نشتی زیاد آب به نمایندگی مراجعه کنید
	اتصالها آببندی نیستند	کنترل کنید که اتصالها درست نصب شده باشند
	درب باک آببندی نیست	کنترل کنید که درب باک درست بسته شده باشد
موتور در حالت آماده باش روشن میشود	پمپ، پیستوله یا شلنگ، آببندی نیست	در صورت وجود اختلالات طولانی در حالت آماده باش، به نمایندگی مراجعه کنید

مراقبت و سرویس

سرویس و نگهداری (رجوع کنید به تصاویر H – L)

دستگاه را خاموش کنید و ماشه را فعال نمایید تا آب را از شلنگ خالی کنید.
پیستوله و شلنگ را میتوان روی دستگاه نگهداری کرد.
آب را از سیستم خالی کنید و باتری را درآورید.
فیلتر را منظم تمیز کنید.

خدمات پس از فروش و مشاوره با مشتریان

دفتر خدمات پس از فروش به سئوالات شما در باره تعمیرات، سرویس و همچنین قطعات یدکی و متعلقات پاسخ خواهد داد. تصاویر و اطلاعات در باره قطعات یدکی و متعلقات را میتوانید در سایت نامبرده زیر جستجو نمایید: **www.bosch-pt.com**
تیم مشاوره Bosch شما را در مورد سؤالهایتان نسبت به محصولات و متعلقات ما حمایت می کند.
برای هرگونه سئوال و یا سفارش ابزار یدکی و متعلقات، حتماً شماره فنی ده رقمی کالا را مطابق برچسب روی ابزار برقی اطلاع دهید.

ایران
روبرت بوش ایران – شرکت بوش تجارت پارس
میدان ونک، خیابان شهید خدامی، خیابان آفتاب ساختمان مادیران، شماره 3، طبقه سوم.
تهران 1994834571
تلفن: 42039000 9821+

سایر اطلاعات مربوط به خدمات را اینجا می یابید:
www.bosch-pt.com/serviceaddresses

حمل و نقل

باتریهای لیتیوم-یونی توصیه شده تابع مقررات حمل کالاهای پر خطر می باشند. کاربر می تواند باتریها را بدون استفاده از روکش در خیابان حمل کند.
در صورت ارسال از طرف شرکت ثالث (مثلا: حمل و نقل هوایی یا زمینی) باید تمهیدات مربوط به بسته بندی و علامتگذاری مورد توجه قرار گیرد. در اینصورت باید حتما جهت آماده سازی قطعه ارسالی به کارشناس حمل کالاهای پر خطر مراجعه کرد.
باتریهای شارژی را فقط در صورتی ارسال کنید که بدنه آنها آسیب ندیده باشد. کنتاکتهای باز را بپوشانید و باتری را طوری بسته بندی کنید که در بسته بندی تکان نخورد. در این باره لطفا به مقررات و آیین نامه های ملی توجه کنید.

از رده خارج کردن دستگاه


ابزار های باغبانی، باتری ها، متعلقات و بسته بندی آن، باید طبق مقررات حفظ محیط زیست از رده خارج و بازیافت شوند.


محصولات و باتری ها/ باتری های قابل شارژ را داخل زباله دان خانگی نیندازید!

فقط برای کشورهای عضو اتحادیه اروپا:
دستگاههای کهنه و غیر قابل استفاده طبق آئین نامه و دستورالعمل اروپائی 2012/19/EU و باتریهای خراب یا فرسوده براساس آیین نامه ی اروپایی 2006/66/EG بایستی جداگانه و متناسب با محیط زیست جمع آوری شوند.
در صورت دفع غیر اصولی دستگاه های کهنه الکتریکی و الکترونیکی ممکن است به دلیل وجود مواد خطرناک درونشان، اثرات مضری روی محیط زسیت و سلامتی انسان بگذارند.

باتری های قلمی/شارژی:
لیتیوم یونی:
لطفا به راهنماییهای در بخش حمل و نقل توجه نمایید. (رجوع کنید به „حمل و نقل“, صفحه 142).

Legal Information and Licenses

1 - Open Source Components

1.1 - STM32G0xx HAL Driver V1.4.1 - BSD 3-Clause

Copyright (c) 2020 STMicroelectronics. All rights reserved.

Redistribution and use in source and binary forms, with or without modification, are permitted provided that the following conditions are met:

- Redistributions of source code must retain the above copyright notice, this list of conditions and the following disclaimer.
- Redistributions in binary form must reproduce the above copyright notice, this list of conditions and the following disclaimer in the documentation and/or other materials provided with the distribution.
- Neither the name of STMicroelectronics nor the names of its contributors may be used to endorse or promote products derived from this software without specific prior written permission.

THIS SOFTWARE IS PROVIDED BY THE COPYRIGHT HOLDERS AND CONTRIBUTORS "AS IS" AND ANY EXPRESS OR IMPLIED WARRANTIES, INCLUDING, BUT NOT LIMITED TO, THE IMPLIED WARRANTIES OF MERCHANTABILITY AND FITNESS FOR A PARTICULAR PURPOSE ARE DISCLAIMED. IN NO EVENT SHALL THE COPYRIGHT HOLDER OR CONTRIBUTORS BE LIABLE FOR ANY DIRECT, INDIRECT, INCIDENTAL, SPECIAL, EXEMPLARY, OR CONSEQUENTIAL DAMAGES (INCLUDING, BUT NOT LIMITED TO, PROCUREMENT OF SUBSTITUTE GOODS OR SERVICES; LOSS OF USE, DATA, OR PROFITS; OR BUSINESS INTERRUPTION) HOWEVER CAUSED AND ON ANY THEORY OF LIABILITY, WHETHER IN CONTRACT, STRICT LIABILITY, OR TORT (INCLUDING NEGLIGENCE OR OTHERWISE) ARISING IN ANY WAY OUT OF THE USE OF THIS SOFTWARE, EVEN IF ADVISED OF THE POSSIBILITY OF SUCH DAMAGE.

1.2 - ARM Cortex-M CMSIS V5.6.0 - Apache-2.0

Copyright (c) 2009-2019 Arm Limited. All rights reserved.

Licensed under the Apache License, Version 2.0 (the "License"); you may not use this file except in compliance with the License. You may obtain a copy of the License at

http://www.apache.org/licenses/LICENSE-2.0

Unless required by applicable law or agreed to in writing, software distributed under the License is distributed on an "AS IS" BASIS, WITHOUT WARRANTIES OR CONDITIONS OF ANY KIND, either express or implied. See the License for the specific language governing permissions and limitations under the License.

1.3 - STM32G0xx CMSIS V1.4.0 - Apache-2.0

Copyright (c) 2018-2019 STMicroelectronics. All rights reserved.

Licensed under the Apache License, Version 2.0 (the "License"); you may not use this file except in compliance with the License. You may obtain a copy of the License at

http://www.apache.org/licenses/LICENSE-2.0

Unless required by applicable law or agreed to in writing, software distributed under the License is distributed on an "AS IS" BASIS, WITHOUT WARRANTIES OR CONDITIONS OF ANY KIND, either express or implied. See the License for the specific language governing permissions and limitations under the License.

2 - Common License

2.1 - Apache License 2.0

Apache License
Version 2.0, January 2004
http://www.apache.org/licenses/

TERMS AND CONDITIONS FOR USE, REPRODUCTION, AND DISTRIBUTION

1. Definitions.

"License" shall mean the terms and conditions for use, reproduction, and distribution as defined by Sections 1 through 9 of this document.
"Licensor" shall mean the copyright owner or entity authorized by the copyright owner that is granting the License.
"Legal Entity" shall mean the union of the acting entity and all other entities that control, are controlled by, or are under common control with that entity. For the purposes of this definition, "control" means (i) the power, direct or indirect, to cause the direction or management of such entity, whether by contract or otherwise, or (ii) ownership of fifty percent (50%) or more of the outstanding shares, or (iii) beneficial ownership of such entity.
"You" (or "Your") shall mean an individual or Legal Entity exercising permissions granted by this License.
"Source" form shall mean the preferred form for making modifications, including but not limited to software source code, documentation source, and configuration files.
"Object" form shall mean any form resulting from mechanical transformation or translation of a Source form, including but not limited to compiled object code, generated documentation, and conversions to other media types.
"Work" shall mean the work of authorship, whether in Source or Object form, made available under the License, as indicated by a copyright notice that is included in or attached to the work (an example is provided in the Appendix below).
"Derivative Works" shall mean any work, whether in Source or Object form, that is based on (or derived from) the Work and for which the editorial revisions, annotations, elaborations, or other modifications represent, as a whole, an original work of authorship. For the purposes of this License, Derivative Works shall not include works that remain separable from, or merely link (or bind by name) to the interfaces of, the Work and Derivative Works thereof.
"Contribution" shall mean any work of authorship, including the original version of the Work and any modifications or additions to that Work or Derivative Works thereof, that is intentionally submitted to Licensor for inclusion in the Work by the copyright owner or by an individual or Legal Entity authorized to submit on behalf of the copyright owner. For the purposes of this definition, "submitted" means any form of electronic, verbal, or written communication sent to the Licensor or its representatives, including but not limited to communication on electronic mailing lists, source code control systems, and issue tracking systems that are managed by, or on behalf of, the Licensor for the purpose of discussing and improving the Work, but excluding communication that is conspicuously marked or otherwise designated in writing by the copyright owner as "Not a Contribution."
"Contributor" shall mean Licensor and any individual or Legal Entity on behalf of whom a Contribution has been received by Licensor and subsequently incorporated within the Work.

2. Grant of Copyright License. Subject to the terms and conditions of this License, each Contributor hereby grants to You a perpetual, worldwide, non-exclusive, no-charge, royalty-free, irrevocable copyright license to reproduce, prepare Derivative Works of, publicly display, publicly perform, sublicense, and distribute the Work and such Derivative Works in Source or Object form.

3. Grant of Patent License. Subject to the terms and conditions of this License, each Contributor hereby grants to You a perpetual, worldwide, non-exclusive, no-charge, royalty-free, irrevocable (except as stated in this section) patent license to make, have made, use, offer to sell, sell, import, and otherwise transfer the Work, where such license applies only to those patent claims licensable by such Contributor that are necessarily infringed by their Contribution(s) alone or by combination of their Contribution(s) with the Work to which such Contribution(s) was submitted. If You institute patent litigation against any entity (including a cross-claim or counterclaim in a lawsuit) alleging that the Work or a Contribution incorporated within the Work constitutes direct or contributory patent infringement, then any patent licenses granted to You under this License for that Work shall terminate as of the date such litigation is filed.

4. Redistribution. You may reproduce and distribute copies of the Work or Derivative Works thereof in any medium, with or without

modifications, and in Source or Object form, provided that You meet the following conditions:

(a) You must give any other recipients of the Work or Derivative Works a copy of this License; and
(b) You must cause any modified files to carry prominent notices stating that You changed the files; and
(c) You must retain, in the Source form of any Derivative Works that You distribute, all copyright, patent, trademark, and attribution notices from the Source form of the Work, excluding those notices that do not pertain to any part of the Derivative Works; and (d) If the Work includes a "NOTICE" text file as part of its distribution, then any Derivative Works that You distribute must include a readable copy of the attribution notices contained within such NOTICE file, excluding those notices that do not pertain to any part of the Derivative Works, in at least one of the following places: within a NOTICE text file distributed as part of the Derivative Works; within the Source form or documentation, if provided along with the Derivative Works; or, within a display generated by the Derivative Works, if and wherever such third-party notices normally appear. The contents of the NOTICE file are for informational purposes only and do not modify the License.

You may add Your own attribution notices within Derivative Works that You distribute, alongside or as an addendum to the NOTICE text from the Work, provided that such additional attribution notices cannot be construed as modifying the License. You may add Your own copyright statement to Your modifications and may provide additional or different license terms and conditions for use, reproduction, or distribution of Your modifications, or for any such Derivative Works as a whole, provided Your use, reproduction, and distribution of the Work otherwise complies with the conditions stated in this License.

5. Submission of Contributions. Unless You explicitly state otherwise, any Contribution intentionally submitted for inclusion in the Work by You to the Licensor shall be under the terms and conditions of this License, without any additional terms or conditions. Notwithstanding the above, nothing herein shall supersede or modify the terms of any separate license agreement you may have executed with Licensor regarding such Contributions.

6. Trademarks. This License does not grant permission to use the trade names, trademarks, service marks, or product names of the Licensor, except as required for reasonable and customary use in describing the origin of the Work and reproducing the content of the NOTICE file.

7. Disclaimer of Warranty. Unless required by applicable law or agreed to in writing, Licensor provides the Work (and each Contributor provides its Contributions) on an "AS IS" BASIS, WITHOUT WARRANTIES OR CONDITIONS OF ANY KIND, either express or implied, including, without limitation, any warranties or conditions of TITLE, NON-INFRINGEMENT, MERCHANTABILITY, or FITNESS FOR A PARTICULAR PURPOSE. You are solely responsible for determining the appropriateness of using or redistributing the Work and assume any risks associated with Your exercise of permissions under this License.

8. Limitation of Liability. In no event and under no legal theory, whether in tort (including negligence), contract, or otherwise, unless required by applicable law (such as deliberate and grossly negligent acts) or agreed to in writing, shall any Contributor be liable to You for damages, including any direct, indirect, special, incidental, or consequential damages of any character arising as a result of this License or out of the use or inability to use the Work (including but not limited to damages for loss of goodwill, work stoppage, computer failure or malfunction, or any and all other commercial damages or losses), even if such Contributor has been advised of the possibility of such damages.

9. Accepting Warranty or Additional Liability. While redistributing the Work or Derivative Works thereof, You may choose to offer, and charge a fee for, acceptance of support, warranty, indemnity, or other liability obligations and/or rights consistent with this License. However, in accepting such obligations, You may act only on Your own behalf and on Your sole responsibility, not on behalf of any other Contributor, and only if You agree to indemnify, defend, and hold each Contributor harmless for any liability incurred by, or claims asserted against, such Contributor by reason of your accepting any such warranty or additional liability.

END OF TERMS AND CONDITIONS

3 - Warranty Disclaimer

This product contains Open Source Software components which underly Open Source Software Licenses. Please note that Open Source Licenses contain disclaimer clauses. The text of the Open Source Licenses that apply are included in this manual under "Legal Information and Licenses".